Kezelési útmutató

a készülék üzemeltetője számára

Vitotrol 100-E

Rádiós távvezérlő 1 fűtőkörhöz

VITOTROL 100-E

6192474 HU 12/2023

Kérjük, őrizze meg!

Biztonságtechnikai utasítások

⚠ Kérjük, hogy az emberi életet fenyegető veszélyek, a balesetek és az anyagi károk elkerülése érdekében pontosan tartsa be a biztonságtechnikai utasításokat.

A biztonságtechnikai utasítások magyarázata

⚠ **Veszély**
Ez a jel személyi sérülések veszélyére figyelmeztet.

Fontos tudnivaló!
A Fontos tudnivaló címszó alatt kiegészítő információk találhatók.

Célcsoport

Ez az utasítás a készülék kezelője számára készült.
Az utasítás egyes szakaszai a szakemberek által elvégzendő tevékenységeket ismertetik.
Ezt a készüléket 8 éven felüli gyermekek, valamint korlátozott testi, érzékelési vagy szellemi képességekkel rendelkező, vagy a szükséges tapasztalattal és ismeretekkel nem rendelkező személyek is kezelhetik, amennyiben a használat felügyelet mellett történik, vagy részesültek a készülék biztonságos használatával kapcsolatos oktatásban, és tisztában vannak az ebből eredő veszélyekkel.

⚠ **Veszély**
Főként elektromos gyógyászati segédeszközök, pl. a pacemakerek, hallókészülékek és defibrillátorok működését zavarhatják a rádiójelek. Amennyiben ilyen segédeszközt használ, ne tartózkodjon üzemkész rádiós részegységek közvetlen közelében.

Telepítés és beállítás

- A készüléken végzett beállításokat és munkákat szigorúan a jelen utasítás előírásai szerint végezze.
- Elektromos szerelést csak villamossági szakember végezhet.
- A készüléket csak szabályszerűen felszerelt csatlakozóaljzatba csatlakoztassa.
- A készüléken végzett munkák idején húzza ki a hálózati csatlakozódugót.
- Tartsa be a legkisebb távolságokat, hogy a megbízható jelátvitel biztosítható legyen.

6192474

Biztonságtechnikai utasítások (folytatás)

A készülék üzemeltetése

- A készülékeket kizárólag száraz, fagymentes belső helyiségekben (ne fürdőszobában) működtesse.
- Ne üzemeltesse a készülékeket robbanásveszélyes helyiségekben.
- Védje a készüléket a következőktől:
  - Nedvesség
  - Por
  - Folyadékok
  - Gőzök
  - Közvetlen napsugárzás
  - Egyéb közvetlen hősugárzás
- Áramkimaradás vagy újraindítás után ellenőrizze a rádiós részegységek állapotát.
- A hálózati tápegységet / hálózati csatlakozóvezetéket ne fogja meg nedves kézzel.

⚠ **Veszély**
A sérült készülék veszélyezteti biztonságát.
Ellenőrizze a készüléket külső sérülések tekintetében. Sérült készüléket ne helyezzen üzembe.

Kiegészítő részegységek és alkatrészek

Csere esetén kizárólag eredeti Viessmann alkatrészeket vagy a Viessmann cég által engedélyezett alkatrészeket használjon.

⚠ **Veszély**
Nem megfelelő hálózati tápegységek / hálózati csatlakozóvezetékek csatlakoztatása tűzveszéllyel jár.
Csak a készülékkel együtt szállított hálózati tápegységet / hálózati csatlakozóvezetéket csatlakoztassa.

Tartalomjegyzék

1. Biztonság és garancia

Üzembiztonság és rendszerfeltételek 6
Felelősség 6

2. Bevezető információk

A csomagolóanyag megsemmisítése 7
Szimbólumok 7
Szakkifejezések 7
Szakember 8
Rendeltetésszerű használat 8
Tudnivalók a termékről 8
- Karbantartási alkatrészek és pótalkatrészek 8

Első üzembe helyezés 9
- A Viessmann készülék szabályozója 9
- Távvezérlő 9

A készülék gyári beállításai 9
Energiatakarékossági javaslatok 10
Javaslatok a nagyobb komfort érdekében 10

3. A szerelés előkészítése

Szerelési hely 11
- A felszerelés helyén rendelkezésre álló vételi minőség ellenőrzése .. 11
- A rádiójel hatótávolsága 11
- Áthatolási szög 12

4. A szerelés menete

A szerelés és üzembe helyezés munkafázisainak áttekintése 13
A rögzítőaljzat felszerelése 13
Az áramellátás biztosítása elemekkel 13
A Vitotrol 100-E behelyezése a rögzítőaljzatba 14

5. Üzembe helyezés

Vitotrol összekapcsolása a Viessmann készülékkel 15
Vitotrol 100-E üzembe helyezése 15

6. A kezelésről

A kezelés alapelvei 16
- A kezelőelemek áttekintése 16
- Kezdőképernyő 17
- Szimbólumok a kijelzőn 17
- Készenléti állapot 17
- Kezelés letiltása/tiltás feloldása 18

Üzemmódok fűtéshez és melegvíz-készítéshez 18
- Különleges üzemmódok és funkciók 19

Eljárásmód egy időprogram beállításához 19
- Időprogramok és idősávok 19
- Idősávok beállítása 20
- Az idősávok törlése 21

7. Fűtés

Helyiség-hőmérsékletek beállítása 22
- Az aktuális hőmérsékletszinthez tartozó helyiség-hőmérséklet módosítása 22
- A további hőmérsékletszintekhez tartozó helyiség-hőmérsékletek módosítása 22
- A további hőmérsékletszintekhez tartozó helyiség-hőmérsékletek módosítása a gombbal 22
- Fűtési időprogram 22

A fűtés be- vagy kikapcsolása 23
A belső hőmérséklet ideiglenes átállítása 23
- A „Tovább fűteni” üzemmód bekapcsolása 23
- A „Tovább fűteni” üzemmód kikapcsolása 23

8. Melegvíz-készítés

A melegvíz-készítés bekapcsolása 24
A melegvíz-készítés kikapcsolása 24

6192474

Tartalomjegyzék (folytatás)

A melegvíz-hőmérséklet beállítása ... 24
Melegvíz-készítés időprogramja ... 24
■ Az időprogram beállítása ... 24

9. További beállítások
Nyelv beállítása vagy módosítása ... 25
A „Kezelés letiltása” funkció engedélyezése ... 25
Szoftver frissítése ... 25
Az idő és a hét napja formátumának beállítása ... 25
A gyári beállítás visszaállítása ... 26

10. Diagnózis és szervizlekérdezések
Készülékinformációk lekérdezése ... 27
■ Az **„ESKOEZINF”** megjelenítése ... 27
A kijelzett szobahőmérséklet korrekciója ... 27
Üzenetek kijelzéssel ... 27

11. Mi a teendő?
Üzemzavarok kijelzés nélkül ... 29
Az üzemzavar oka nem található ... 29
A Vitotrol 100-E újraindítása ... 29

12. Karbantartás
Elemcsere ... 31
Tisztítás ... 31
Vitotrol 100-E eltávolítása ... 32

13. Műszaki adatok
... 33

14. Függelék
Licencek ... 34
■ APACHE-LICENC/2.0 változat ... 34
Fogalommagyarázatok ... 36
■ Lekapcsolt üzem ... 36
■ Csökkentett üzemmód (csökkentett fűtőüzem) ... 36
■ Üzemmód ... 36
■ Padlószárítás ... 36
■ Padlófűtés ... 37
■ Fűtési üzemmód ... 37
■ Fűtőkör ... 37
■ Éjszakai csökkentés ... 37
■ Fűtés ... 37
■ Belső hőmérséklet ... 37
■ Helyiség-hőmérséklet tényleges értéke ... 38
■ Hőmérséklet előírt értéke ... 38
■ Időprogram ... 38
A távvezérlő végleges üzemen kívül helyezése és ártalmatlanítása ... 38

15. Tanúsítvány
... 39

16. Címszójegyzék
... 40

6192474

Üzembiztonság és rendszerfeltételek

A rendszer biztonsága:
- A fűtési rendszert és a jelútvonalak működőképességét rendszeres időközönként ellenőrizni kell.
- A fűtési rendszer üzembiztonságának növelése érdekében kiegészítő intézkedéseket javasolunk, pl. a fagyvédelemre vagy a vízkárok ellenőrzésére vonatkozóan.

A távvezérlő biztonságos működése:
- A Viessmann készülék szabályozójának **és** a Vitotrol 100-E távvezérlőnek Low-Power rádiós kapcsolaton keresztül kell egymáshoz kapcsolódnia.
- A távvezérlőt az 1-es fűtőkörhöz kell hozzárendelni (ennek beállítását szakcég végzi az erre szolgáló szoftverrel).
- Az üzembe helyezés megtörtént.
- A szoftverfrissítéshez a Viessmann készüléket WiFi-routeren keresztül csatlakoztatni kell az Internetre. A letöltés mindig a Viessmann szerverről történik. Automatikus szoftverfrissítés csak akkor történik, ha biztosítva van a Viessmann készülék folyamatos internetkapcsolata (javasolt).

WiFi és Low-Power rádió beállításai a csatlakoztatott Viessmann készüléken:
A Viessmann készülék üzemeltetési utasítása

Felelősség

A Viessmann nem vállal felelősséget a Vitotrol távvezérlő, a Viessmann szerver vagy a szoftver használatából eredő elmaradt nyereségért vagy megtakarításért, és az azokból származó közvetlen vagy közvetett károkért, továbbá a szakszerűtlen felhasználásból eredő károkért.
A felelősség azokra a tipikusan előállható károkra korlátozódik, amikor olyan alapvető szerződéses kötelezettség enyhe fokú gondatlanságból sérül, amely a szerződés megfelelő végrehajtásának feltétele.
A felelősség nem korlátozódik hibás teljesítésből eredő szándékos, vagy súlyosan felelőtlen károkozás esetén, vagy ha a termékfelelősségről szóló törvény értelmében a garanciavállalás kötelező.
A Viessmann aktuális árjegyzékében olvasható Általános Eladási Feltételek érvényesek
A Push értesítéseket és e-mail szolgáltatásokat a hálózatüzemeltetők nyújtják, így ezekért a Viessmann nem vállal felelősséget. Erre vonatkozóan az adott hálózatüzemeltetők üzleti feltételei az irányadóak.

A csomagolóanyag megsemmisítése

A csomagolási hulladékot a törvényi rendelkezéseknek megfelelően kell hasznosításra továbbadni.

Szimbólumok

Szimbólum	Jelentés
	Utalás további információkat tartalmazó másik dokumentumra
1.	Munkafázis az ábrákon: A számozás a munkamenet sorrendjének felel meg.
	Figyelmeztetés személyi sérülésekre
!	Figyelmeztetés anyagi és környezeti károkra
	Feszültség alatt álló tartomány
	Fokozottan vegye figyelembe.
	▪ Az alkatrészt hallhatóan be kell pattintani. vagy ▪ Hangjelzés
	▪ Használjon új alkatrészt. vagy ▪ Szerszám használata esetén: tisztítsa meg a felületet.
	Az alkatrészt szakszerűen ártalmatlanítsa.
	Az alkatrészt vigye megfelelő gyűjtőhelyre. Az alkatrészt **ne** dobja a háztartási hulladékba.

Szakkifejezések

A távvezérlő funkcióinak jobb megértése érdekében néhány szakkifejezést részletesen elmagyarázunk. További információk a Függelék „Fogalommagyarázatok” c. fejezetében találhatók.

6192474

Szakember

Ez a szimbólum azokat a tevékenységeket jelöli, amelyeket csak szakember végezhet.

Elektromos szerelést csak villamossági szakember végezhet.

Rendeltetésszerű használat

A Vitotrol 100-E távvezérlőt rendeltetésszerűen kizárólag a támogatott Viessmann készülékek elektronikus szabályozóival és vezérléseivel együtt kell telepíteni és üzemeltetni.

A Vitotrol 100-E kizárólag lakóépületekben és üzleti célú épületekben történő üzemeltetésre szolgál. A készülék helytelen használata (pl. kereskedelmi vagy ipari alkalmazás a vezérléstől és szabályozástól eltérő célból) tilos és a garancia elvesztéséhez vezet.

A termékhez mellékelt, valamint online rendelkezésre bocsátott szerelési, szervizre vonatkozó és üzemeltetési utasításokat figyelembe kell venni.

A Vitotrol 100-E az erre a célra szolgáló nyomtatott termékdokumentációkban meghatározott kommunikációs interfészekkel kizárólag a berendezések kezelésére használható. A kommunikációs interfészek esetén győződjön meg róla a helyszínen, hogy a termékdokumentációban meghatározott rendszerkövetelmények minden alkalmazott adatátviteli eszközre vonatkozóan, mindig rendelkezésre állnak és teljesülnek.

Fontos tudnivaló!
A készüléket kizárólag házi vagy háztartásihoz hasonló használatra tervezték, azaz a készülék betanítás nélkül is biztonságosan kezelhető.

Tudnivalók a termékről

A Vitotrol 100-E meghatározott Viessmann készülékek, pl. hőtermelők rádiós távvezérlésére szolgál. A Vitotrol 100-E távvezérlőt „Low-Power rádiós kapcsolaton” keresztül kell csatlakoztatni a Viessmann készülék szabályozójához. A Vitotrol 100-E használatához a Viessmann készülék szabályozóját az üzembe helyezés során a ViGuide szoftvereszközzel a **„15: Egyedi helyiségszabályozás (Be/Ki)”** vagy a **„16: Egyedi helyiségszabályozás folyamatos szabályozással (Modulation control)”** beállításra kell beállítani (a távvezérlő változatának megfelelően).

A Vitotrol 100-E távvezérlővel az 1-es fűtőkört lehet kezelni:
- A szobahőmérséklet és az üzemmódok beállítása
- Üzemzavarjelzések lekérdezése

Környezeti hőmérséklet: +5-től+40 °C-ig
A Vitotrol 100-E mérsékelt, ill. alacsony páratartalmú helyiségekben használható.

Fontos tudnivaló!
Minden szabályozási feladathoz max. 1 Vitotrol 100-E konfigurálható.
A Vitodens 1xx és 050-W esetében csak az első, keverő nélküli közvetlen fűtőkör támogatott.

Naprakész információk a távvezérlővel kapcsolatban

A támogatott szabályozók naprakész listáját vagy a termékkel kapcsolatos új információkat (pl. az első üzembe helyezéssel kapcsolatos tudnivalókat) lásd a **www.vitotrol.info** címen.

Karbantartási alkatrészek és pótalkatrészek

A karbantartási alkatrészeket és a pótalkatrészeket közvetlenül online azonosíthatja, és meg is rendelheti őket.

Tudnivalók a termékről (folytatás)

Viessmann Partnershop

Bejelentkezés:
https://shop.viessmann.com/

Viessmann pótalkatrész applikáció

www.viessmann.com/etapp

Download on the App Store

Első üzembe helyezés

A Viessmann készülék szabályozója

A szabályozó első üzembe helyezését és a helyi, illetve építészeti adottságokhoz történő hozzáigazítását, valamint a kezelés betanítását a telepítést végző szakcég végzi el.

Üzembe helyezéskor a szabályozó beállításait a távvezérlő átveszi.

Távvezérlő

Az üzembe helyezés a ViGuide mobilalkalmazással akkor is lehetséges, ha a Viessmann készüléknek nincs állandó internetkapcsolata a szerverrel.

A Vitotrol 100-E üzembe helyezését lásd a 15. oldalon.

A készülék gyári beállításai

A szabályozó gyárilag előre be van állítva.

A Viessmann készülék üzemeltetési utasítása

A távvezérlő funkcióit és kijelzéseit a csatlakoztatott szabályozó, annak beállításai és a komplett berendezés felszereltsége határozza meg.

Az első üzembe helyezéskor az illetékes szakcég további beállításokat végezhet el.
A beállításokat egyénileg, kívánsága szerint bármikor megváltoztathatja.

Áramszünet

Áramszünet esetén a beállítások nem vesznek el.

Energiatakarékossági javaslatok

Energiamegtakarítás a fűtés során

- Ne fűtse túl a helyiségeket. Egy fokkal alacsonyabb belső hőmérséklettel akár 6% fűtési költséget is megtakaríthat.
  Ne állítsa túl magas értékre a kényeztető hőmérsékletet, az például ne legyen magasabb, mint 20 °C: lásd a 22. oldalon.
- A helyiségeket éjszaka vagy rendszeres távollét esetén csökkentett belső hőmérséklettel fűtse (padlófűtés esetén nem észszerű). Ehhez állítsa be a fűtés időprogramjait.
- A nem használt funkciók kikapcsolásához (pl. nyáron a fűtés) kikapcsolásához állítsa be a „Csak melegvíz” vagy a „Lekapcsolt üzem” üzemmódokat.
  A Viessmann hőfejlesztő üzemeltetési utasítása

Energiatakarékosság melegvíz-készítés esetén

- A meleg vizet éjszaka vagy rendszeres távollét esetén alacsonyabb hőmérsékletre melegítse fel. Ehhez állítsa be a meleg víz időprogramját.
- A meleg víz cirkulációját csak azokra az időszakokra kapcsolja be, amelyekben rendszeresen vételez meleg vizet. Ehhez állítsa be a cirkulációs szivattyú időprogramját. Ezt a beállítást csak a Viessmann készülék szabályozóján lehet elvégezni.
  A Viessmann hőfejlesztő üzemeltetési utasítása

A további energiatakarékossági funkciókkal (pl. szabályozó) kapcsolatos információkért forduljon az illetékes szakcéghez.

Javaslatok a nagyobb komfort érdekében

Kellemesebb hőmérséklet a helyiségekben

- Állítsa be a kényeztető hőmérsékletet: lásd a 22. oldalon.
- A fűtőkörök időprogramját úgy állítsa be, hogy hazatérésekor automatikusan elérje a kényeztető hőmérsékletet.
- Ha rövid idő alatt magasabb belső hőmérsékletre van szüksége, akkor állítsa be a **„Tovább fűteni”**/ **„Idősáv egyszeri hosszabbítása”** funkciót: lásd a 23. oldalon.
  Például: késő estére csökkentett belső hőmérséklet van beállítva az időprogram révén, de látogatója tovább marad.

Szükség szerinti melegvíz-készítés

- Állítsa be úgy a melegvíz-készítés időprogramot, hogy szokásaihoz igazodóan mindig elegendő meleg víz álljon rendelkezésére: lásd: 24. oldal.
  Példa:
  Reggelente több meleg vízre van szüksége, mint napközben.
- Állítsa be úgy a cirkulációs szivattyú időprogramját, hogy a gyakori vízelvétel időszakaiban azonnal rendelkezésre álljon a meleg víz. Ezt a beállítást csak a Viessmann készülék szabályozóján lehet elvégezni.
  A Viessmann hőfejlesztő üzemeltetési utasítása

Szerelési hely

Szerelje fel a távvezérlőt a falra.
- Csak zárt épületen belül szerelhető fel.
- A szerelési helynek tisztának és fagyvédettnek kell lennie.
- Gondoskodjon arról, hogy a környezeti hőmérséklet +5 és +40 °C között legyen.
- Ne zárja le a Vitotrol 100-E szellőzőnyílásait.
- Távolság a padlótól min. 1,5 m
- Ne helyezze ablakok és ajtók közvetlen közelébe
- Ne helyezze fűtőtest fölé
- Ne helyezze polcokra, bemélyedésekbe stb.
- Ne helyezze hőforrások közelébe (közvetlen napsugárzás, kandalló, televízió stb.)
- Ne helyezze befúvó nyílások közelébe

A felszerelés helyén rendelkezésre álló vételi minőség ellenőrzése

A tervezett szerelési helyen rendelkezésre álló vételi minőség ellenőrzéséhez először helyeztesse üzembe a távvezérlőt szakcéggel: lásd: 15. oldal.

Érintse meg a következő gombokat:

1. ≡
2. ∧/∨ a **„KÉSZÜLÉKINF"** kiválasztásához
3. **OK**
4. ∧/∨ az **„RF TAV"** kiválasztásához
5. **OK**
   Meg kell jelennie az ezen a helyen rendelkezésre álló **„RF RANGE"** jelerősségnek. A kijelzés jelentése: lásd a következő táblázatban.

Fontos tudnivaló!
- *Minél gyengébb a vételi minőség, annál hosszabb ideig tart, amíg a Vitotrol 100-E kapcsolódni tud a Viessmann készülékhez. A kapcsolódás akár 6 percet is igénybe vehet.*
- *A rossz rádiós kapcsolat az elemek gyorsabb lemerülését eredményezheti.*
- *A stabil rádiós kapcsolathoz min. –75 dBm jelerősség ajánlott: lásd a következő táblázatot.*

A kijelzés jelentése

Érték dBm-ben	Vételi minőség
0 – –50	Kiváló
–51 – –65	Jó
–66 – –75	Még elégséges
–76 – –85	Elégtelen
–86 – –...	Nincs vétel

A táblázatban megadott értékek csupán irányértékek. A rádiós kapcsolat a helyi adottságok függvényében változhat.

A rádiójel hatótávolsága

A rádiójelek hatótávolságát a falak, födémek és berendezési tárgyak csökkenthetik. A rádiójel erejének csökkenése esetén a vételt a következő körülmények zavarhatják:
- A rádiójeleket a jeladó és a vevő közötti úton valami **gátolja**, pl. a levegő, a falakon való áthaladás.
- A rádiójelek **visszaverődnek** a fémes anyagokon, pl. a falakban lévő vasszerkezeten, a hőszigetelések fémfóliáin, fémmel gőzölt hővédő üvegen.
- A jeleket közmű vezeték vagy felvonóakna **árnyékolja**.
- A rádió-jeleket a szintén nagyfrekvenciájú jelekkel működő készülékek **zavarhatják**. Az ilyen készülékektől tartandó távolság **min. 2 m**:
  - számítógép
  - audio- és videoberendezések
  - aktív WiFi-összeköttetéssel rendelkező készülékek
  - elektronikus trafók
  - elékapcsolt készülékek

A rádiójel hatósugarának növelésére a következő rádiójel-erősítők használhatók:
- Viessmann ViCare jelerősítő falon kívüli szerelésre
- Ubisys jelerősítő

Szerelés

6192474

Szerelési hely (folytatás)

Áthatolási szög

A vételi minőséget javítja, ha a rádiójelek merőlegesen érkeznek a falakra.
Az áthatolási szögtől függően változik az effektív falvastagság, és ezáltal az elektromágneses hullámok átviteli tényezője.

Lapos (előnytelen) áthatolási szög

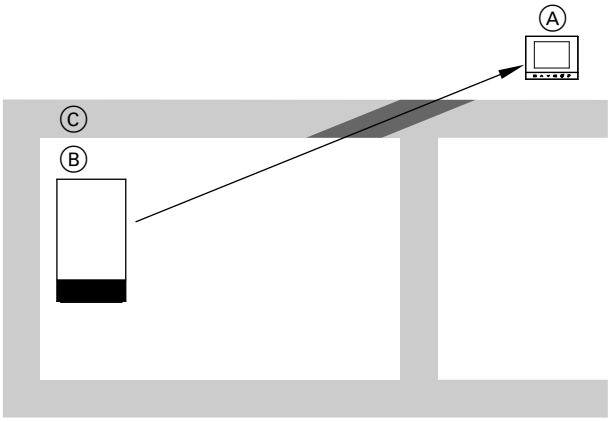

1. ábra

Ⓐ Vitotrol 100-E
Ⓑ Viessmann készülék
Ⓒ Fal

Optimális áthatolási szög

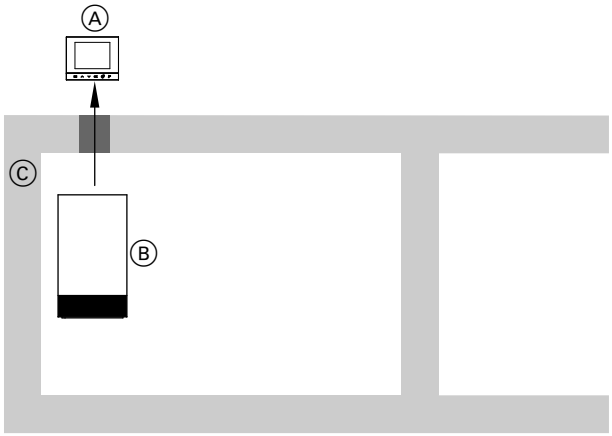

2. ábra

Ⓐ Vitotrol 100-E
Ⓑ Viessmann készülék
Ⓒ Fal

A szerelés és üzembe helyezés munkafázisainak áttekintése

Munkafázisok		Felelős	Oldal
1	Rendszerkövetelmények ellenőrzése	Szakcég Számítástechnikai szakember	6
2	A Vitotrol 100-E rögzítőaljzatának felszerelése.	Szakcég A berendezés üzemeltetője	13
3	Áramellátás biztosítása elemekkel.	Szakcég A berendezés üzemeltetője	13
4	Vitotrol 100-E összekapcsolása a Viessmann készülékkel	Szakcég	15
5	A Vitotrol 100-E üzembe helyezése.	Szakcég	15
6	A Vitotrol 100-E behelyezése a rögzítőaljzatba.	Szakcég A berendezés üzemeltetője	14

A rögzítőaljzat felszerelése

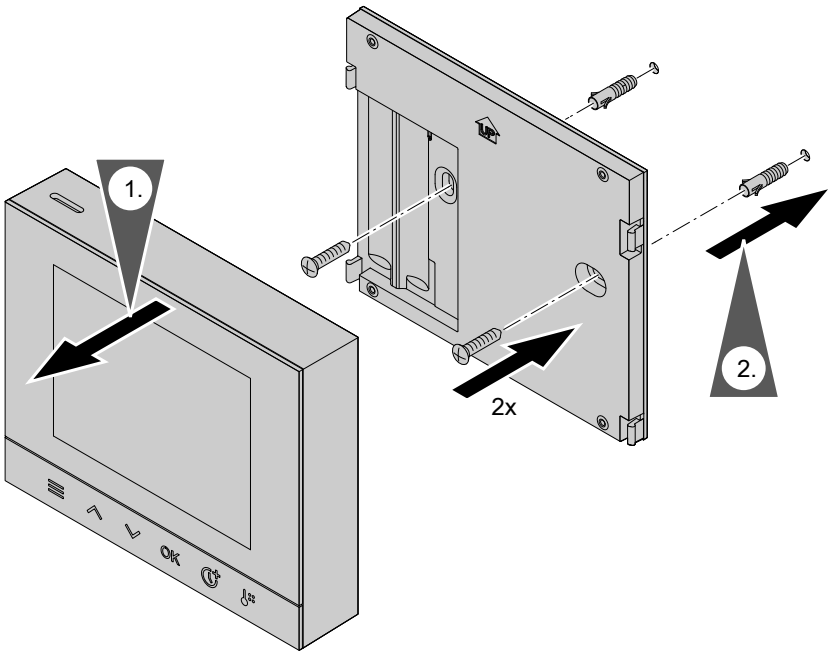

3. ábra

Az áramellátás biztosítása elemekkel

Eldobható ceruzaelemek használatát ajánljuk, mert azok hosszabb működési időt biztosítanak, mint az akkumulátorok.

Az áramellátás biztosítása elemekkel (folytatás)

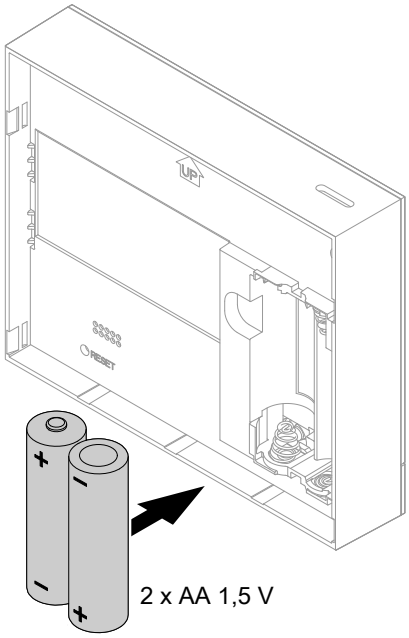

4. ábra

A kijelzőn az **„SW VERS”** felirat jelenik meg a készülék szoftververziójával.

A Vitotrol 100-E behelyezése a rögzítőaljzatba

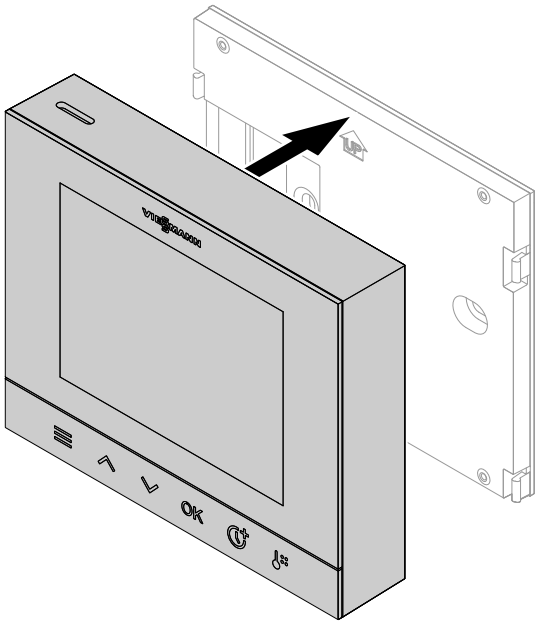

5. ábra

Vitotrol összekapcsolása a Viessmann készülékkel

Fontos tudnivaló!
További információk a ViGuide mobilalkalmazásról: lásd: www.viguide.info

A csatlakoztatáshoz szükség esetén vegye ki a Vitotrol távvezérlőt a rögzítőaljzatból.

1. készülék beállítása az üzembe helyezés során a ViGuide mobilalkalmazással : **„15: Helyiségszabályozás (be/ki)”** vagy **„16: Helyiségszabályozás folyamatos szabályozással (Modulation control)”**

   A Viessmann készülék szerelési és szervizre vonatkozó utasítása

2. Aktiválja a Viessmann készülék szabályozóján a „Low-Power-Funk” opciót.

   A Viessmann készülék üzemeltetési utasítása

3. Az Apple App Store-ból vagy a Google Play Áruházból telepítse egy mobil végkészülékre a ViGuide mobilalkalmazást.

4. Indítsa el a ViGuide mobilalkalmazást.

5. A regisztrációnál kövesse az alkalmazás utasításait.

6. Rendelje hozzá a Vitotrol 100-E-t a ViGuide mobilalkalmazással a Viessmann készülékhez.

Vitotrol 100-E üzembe helyezése

Fontos tudnivaló!
A Vitotrol 100-E-t mindig a ViGuide mobil alkalmazással kell üzembe helyezni csatlakoztatott és nem csatlakoztatott rendszerek esetén is.

A kijelzőn az **„SW VERZIO”** felirat jelenik meg a készülék szoftververziójával.

Nyomja meg az alábbi nyomógombokat:

1. **OK** a **„NYELV”** kiválasztásához

2. ∧/∨ a kívánt nyelv beállításához.

3. Nyugtázza az **OK** gombbal.
   Megjelenik a **„FORMATUM”** kijelzés.

4. ∧/∨ a kívánt időformátum kiválasztásához.

5. Nyugtázza az **OK** gombbal.
   Megjelenik a **„HET NAPJA”** kijelzés.

6. ∧/∨ annak kiválasztásához, hogy a hét napjai **„SZÁM”** vagy **„SZÓ”** formában jelenjenek-e meg.

7. Nyugtázza az **OK** gombbal.
   Megjelenik a **„STARTPAIR”** kijelzés.

8. Nyugtázza az **OK** gombbal.
   Megjelenik a **„PAROSIT”** kijelzés.
   A Viessmann készülékhez való kapcsolódás folyamatát a **„SZAZALEK”** százalékos folyamatjelző mutatja.

9. Indítsa el a ViGuide mobilalkalmazást.

10. A hőtermelővel való kapcsolat létrehozásához kövesse az alkalmazás utasításait.

    Fontos tudnivaló!
    A kapcsolat megszakításához nyomja meg a ≡ gombot.

    - A kapcsolódás előrehaladását egy százalékos folyamatjelző sáv mutatja.
    - A kapcsolódás akár 6 percet is igénybe vehet.
    - A Viessmann készülék beállításai az üzembe helyezés során átkerülnek a Vitotrol 100-E távvezérlőre.
    - Ha nem lehetett kapcsolat létesíteni a Viessmann készülékkel, akkor a Vitotrol 100-E **„ISMET”** megjelenik. Az **OK** gombbal indítása el újból a kapcsolat létesítését.

11. A beállításokat (pl. szobahőmérsékletet célértéke) a rendszerhez igazítsa.

A kezelés alapelvei

A kezelőelemek áttekintése

A távvezérlővel a következő beállításokat végezheti el a lakóhelyiségből:
- Előírt helyiség-hőmérsékletek
- Fűtés időprogram
- Melegvíz-készítés:
  - melegvíz-hőmérséklet
  - időprogram
- Fűtőkör: „Tovább fűteni”/„Idősáv egyszeri hosszabbítása” aktiválása/inaktiválása

Az összes beállítás átadásra kerül a távvezérlőről a Viessmann készülékre, és fordítva. Mindig a **legutóbb elvégzett** beállítások érvényesek. A Viessmann készülék beállításai az üzembe helyezés során már átkerültek a távvezérlőre.

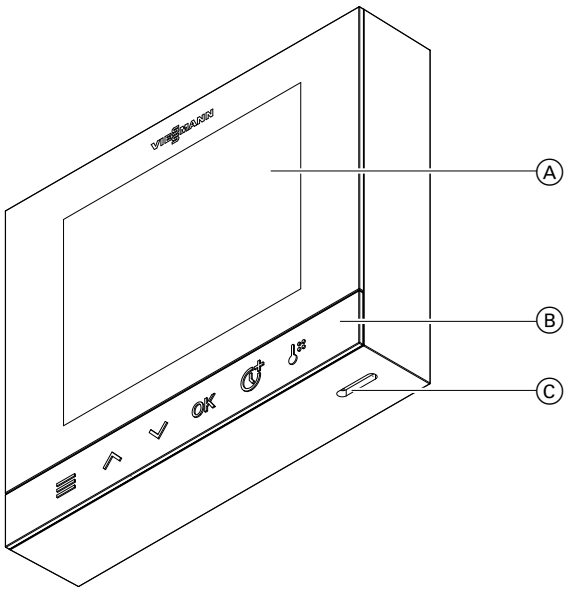

6. ábra

Ⓐ Kijelző
Ⓑ Kezelőgombok
Ⓒ Helyiség-hőmérséklet-érzékelő nyílása: Ne zárja le!

Kezelőgombok

≡
- A kezdőképernyőn: A főmenü megnyitása. Hosszabb (kb. 3 másodperces) megnyomásakor a Vitotrol 100-E készenléti módba vált.
- A menün belül: Visszalép egy menüszintet. Hosszabb (kb. 3 másodperces) megnyomásakor egyből a kezdőképernyőre ugrik az elvégzett beállítások elmentése nélkül.

∧/∨ Lapozás a menüben.

OK Kiválasztás és módosítás nyugtázása. A kezdőképernyőn: Hosszabb (kb. 3 másodperces) megnyomásakor a kezelőgombokat aktiválja/inaktiválja (gyerekzár). A „Gyerekzár” funkciót egyszeri alkalommal aktiválni kell a menüben: lásd a 25. oldalon.

A **„Tovább fűteni”/„Idősáv egyszeri hosszabbítása”** funkció aktiválása/inaktiválása.

Közvetlenül a hőmérsékletszintekhez tartozó szobahőmérsékletek beállítására szolgáló menübe irányítja a rendszer.

A kezelés alapelvei (folytatás)

Kezdőképernyő

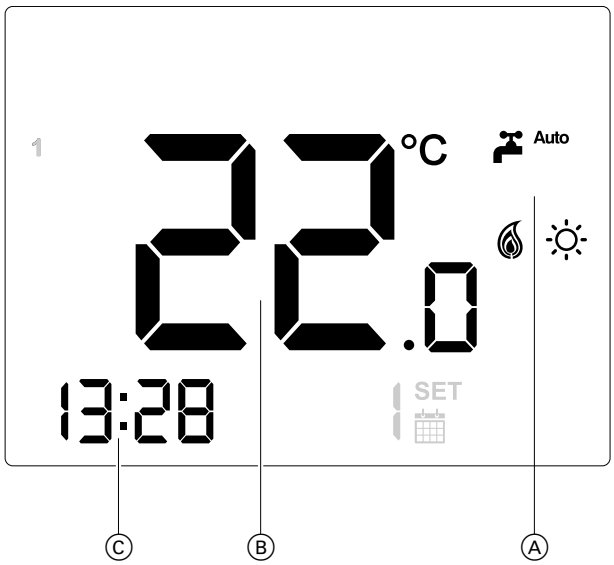

7. ábra A kijelzés az aktuális üzemállapottól függ

Ⓐ Szimbólumok üzemállapotonként
Ⓑ Szobahőmérséklet tényleges értéke
Ⓒ Idő

Szimbólumok a kijelzőn

A szimbólumok nem láthatók állandóan, hanem a berendezés kivitelétől és az üzemállapottól függően jelennek meg.

Általános szimbólumok

- Azt mutatja, hogy létrejött a Low-Power rádiós kapcsolat a Viessmann készülékkel.
- A „Kezelés letiltása” funkció aktív.

Hőmérsékletek

- Fűtés csökkentett helyiség-hőmérséklettel.
- Fűtés normál helyiség-hőmérséklettel
- Fűtés komfort helyiség-hőmérséklettel
- Melegvíz-hőmérséklet be/ki állapotban vagy az időprogramon keresztül a Viessmann készüléktől függően

Üzemmódok

- A fagyvédelem aktív.
- A fűtés aktív.
- A „Tovább fűteni”/„Időtáv egyszeri hosszabbítása” funkció aktív.
- Auto A melegvíz-készítés az időprogram szerint történik.
- Off A melegvíz-készítés ki van kapcsolva.
- On A melegvíz-készítés be van kapcsolva.

Üzenetek

- Üzemzavar
- Cserélje ki az elemeket.

Kezelés közben megjelenő szimbólumok

- A beállítások elvégzése közben:
- Időprogram: aktív időtáv

Készenléti állapot

Ha min. 5 másodpercig nem végez semmilyen beállítást a távvezérlőn, akkor a kijelző világítása kikapcsol.

A készenléti állapot befejezése:

Nyomjon meg egy tetszőleges gombot. Bekapcsol a kijelző világítása. Megjelenik a kezdőképernyő.

A kezelés alapelvei (folytatás)

Kezelés letiltása/tiltás feloldása

A beállítások nem kívánt hozzáféréstől való megóvása érdekében billentyűzárat aktiválhat. Ehhez tartsa nyomva az **OK** gombot kb. 3 másodpercig. A billentyűzár inaktiválása hasonló módon történik.

Fontos tudnivaló!
A billentyűzár csak akkor aktiválható, ha a „Kezelés letiltása”funkció engedélyezve van: lásd a 25. oldalon.

Üzemmódok fűtéshez és melegvíz-készítéshez

Fontos tudnivaló!
A fűtési és melegvíz-készítési üzemmódokat egymástól függetlenül állíthatja be.

Kijelzés	Üzemmód	Funkció
Fűtés		
és a következő szimbólumok valamelyike jelenik meg: ▪ ☾ ▪ ☼ ▪ 🍸	„Fűtőüzem”	A fűtőkörrhöz tartozó helyiségek fűtése a belső hőmérséklet és az időprogram beállításai szerint történik (lásd a „Fűtés” című fejezetet).
A szimbólum már nem jelenik meg.	„Lekapcsolt üzem”	▪ Nincs fűtés ▪ A Viessmann készülék fagyvédelme aktív. A „Lekapcsolt üzem” csak a Viessmann készüléken aktiválható és inaktiválható. A fűtés Vitotrol 100-E távvezérlőn keresztüli kikapcsolásához csak a „Fűtés” üzemi programban választhatók ki a hőmérsékletszinthez tartozó legalacsonyabb beállítások.
Melegvíz-készítés		
Auto	Melegvíz-készítés időprogram alapján	A melegvíz-készítés a melegvíz-hőmérséklet és az időprogram beállításai szerint történik: lásd a „Melegvíz-készítés” című fejezetben.
On	A melegvíz-készítés be van kapcsolva.	A melegvíz-készítés az időprogramtól függetlenül folyamatosan a beállított melegvíz-hőmérséklet szerint történik: lásd a „Melegvíz-készítés” című fejezetben.
Off	A melegvíz-készítés ki van kapcsolva.	▪ Nincs melegvíz-készítés: lásd a „Melegvíz-készítés” című fejezetben. ▪ A melegvíz-tároló fagyvédelmi ellenőrzése továbbra is aktív marad.

Üzemmódok fűtéshez és melegvíz-készítéshez (folytatás)

Különleges üzemmódok és funkciók

- **Padlószárítás:**

  Ezt a funkciót a szakcég aktiválja a Viessmann készülék szabályozóján, amennyiben a Viessmann készülék támogatja. A padló szárítása egy előre beállított időprogram (hőmérséklet-idő profil) alapján az építőanyagnak megfelelő módon történik. A padlószárítás ideje alatt (max. 32 nap) a fűtési beállítások nem aktívak. Nincs melegvíz-készítés. A „Padlószárítás”funkciót az Ön szakcége módosíthatja vagy kapcsolhatja ki.

  A Viessmann készülék szabályozója

- **Külső vezérlés**:

  A szabályozón beállított üzemmódot külső kapcsolókészülék, pl. egy EM-EA1 (elektronikai modul DIO) bővítő adapter kapcsolta. Amíg aktív a külső vezérlés, nem tudja módosítani az üzemmódot a szabályozóval vagy a távvezérlővel.

  A Viessmann készülék szabályozója

- **„Tovább fűteni”/„Idősáv egyszeri hosszabbítása”**: lásd a 23. oldalon.

Eljárásmód egy időprogram beállításához

Az alábbiakban az időprogram beállításának eljárásmódja kerül ismertetésre. Az egyes időprogramokkal kapcsolatos jellemzőket a vonatkozó fejezetek ismertetik.

Időprogramok és idősávok

Az **időprogramban** szakaszokra, ún. **idősávokra** oszthatja fel a napot. Megadhatja, mikor szeretné a helyiségeket pl. normál belső hőmérsékleten fűteni, illetve, hogy mikor legyen bekapcsolva a melegvízkészítés.

Az időprogramot a Viessmann készülék szabályozóján vagy a távvezérlőn tudja beállítani.

Az alábbi funkciókhoz állíthat be időprogramot:

Funkció	A rendszer viselkedése	
	Az idősávon belül	**Az idősávon kívül**
Fűtés	A fűtés normál belső hőmérséklet vagy komfort belső hőmérséklet alapján történik.	A fűtés csökkentett belső hőmérséklet alapján történik.
Melegvíz-készítés	A melegvíz-készítés be van állítva. A melegvíz-tárolóban található használati meleg víz a kívánt melegvíz-hőmérsékletre melegszik fel.	A melegvíz-készítés ki van kapcsolva.

Eljárásmód egy időprogram beállításához (folytatás)

Idősávok beállítása

Minden **„időprogram”-ban** max. 4 idősávot állíthat be.
Minden idősávhoz meg kell adni az **„INDITAS”** kezdési és a **„VEGE”** befejezési időpontot.

„HÉ-PÉ”	A hét hétfőtől péntekig tartó időszaka
„SZO-VA”	A hét szombattól vasárnapig tartó időszaka
„HÉ-VA”	Teljes hét
„HÉ”, **„KE”**...	A hét konkrét napja A hét napjait számként is meg lehet jeleníteni: lásd „Az idő és a hétköznapok kijelzési formátumának beállítása” fejezetet.

A hét napjainak kijelzése:

MON vagy 1	Hétfő
TUE vagy 2	Kedd
WED vagy 3	Szerda
THU vagy 4	Csütörtök
FRI vagy 5	Péntek
SAT vagy 6	Szombat
SUN vagy 7	Vasárnap

Az eljárásmód magyarázata a fűtés példáján keresztül
- **„Időprogram”** a **„hétfői”** napra a hét napjához
- 1. idősáv:
  06:30 és 12:00 óra között ☼ normál belső hőmérséklettel
- 2. idősáv:
  15:00 és 20:00 óra között 🍸 komfort belső hőmérséklettel

Ezen idősávok között a fűtés ☾ csökkentett hőmérséklettel történik.

Nyomja meg az alábbi nyomógombokat:

1. ≡
2. ∧/∨ az **„IDŐPROGRAM”** kiválasztásához
3. Nyugtázza az **OK** gombbal
4. ∧/∨ a **„HE”** kijelzéshez
5. Nyugtázza az **OK** gombbal
6. Szükség esetén nyomja meg a ∧/∨ gombot az „1. idősáv” kiválasztásához.
7. Nyugtázza az **OK** gombbal
8. **„INDITAS”**: ∧/∨ az 1. idősávban szereplő kezdő időpont órájának 6 óra értékre történő beállításához.
9. Nyugtázza az **OK** gombbal.
10. ∧/∨ az 1. idősávban szereplő kezdő időpont 30 percre történő beállításához.
11. Nyugtázza az **OK** gombbal
12. **„VEGE”**: ∧/∨ az 1. idősávban szereplő befejező időpont órájának 12 óra értékre történő beállításához.
13. Nyugtázza az **OK** gombbal.
14. ∧/∨ az 1. idősávban szereplő befejező időpont 00 percre történő beállításához.
15. Nyugtázza az **OK** gombbal
16. ∧/∨ a kívánt **„NORMAL”** hőmérsékletszinthez
17. Nyugtázza az **OK** gombbal
    Az 1. idősáv beállítva.
18. **„INDITAS”**: ∧/∨ a 2. idősávban szereplő kezdő időpont órájának 15 óra értékre történő beállításához.
19. Nyugtázza az **OK** gombbal.
20. ∧/∨ a 2. idősávban szereplő kezdő időpont 00 percre történő beállításához.
21. Nyugtázza az **OK** gombbal
22. **„VEGE”**: ∧/∨ a 2. idősávban szereplő befejező időpont órájának 22 óra értékre történő beállításához.
23. Nyugtázza az **OK** gombbal.
24. ∧/∨ a 2. idősávban szereplő befejező időpont 00 percre történő beállításához.
25. Nyugtázza az **OK** gombbal
26. ∧/∨ a kívánt **„KOMFORT”** hőmérsékletszinthez
27. Nyugtázza 2-szer az **OK** gombbal.
    A 2. idősáv beállítva.

Az idősávok beállításának befejezése:

Ha nem kívánja beállítani az összes lehetséges idősávot, akkor az első nem használt idősávot a „--:--” értékre állítsa be. Csak ezután lehet befejezni az idősávok beállítását.

1. **„INDITAS”**: ∧/∨ a 3. idősávban szereplő kezdő időpont órájának **--:--** értékre történő beállításához.

Eljárásmód egy időprogram beállításához (folytatás)

2. Nyugtázza 2-szer az **OK** gombbal.
   A 3. idősáv beállítva.

3. **„INDITAS”**: ∧/∨ a 4. idősávban szereplő kezdő időpont órájának **--:--** értékre történő beállításához.

4. Nyugtázza 2-szer az **OK** gombbal.
   A 4. idősáv beállítva.

Az idősávok törlése

Az eljárásmód magyarázata a fűtés példáján keresztül

Példa:
Ön a **hétfői** időprogramból szeretné törölni a 2. idősávot.

Nyomja meg a következő gombokat:

1. ≡
2. ∧ / ∨ az **„IDOPROGR”** kiválasztásához
3. **OK** a nyugtázáshoz
4. ∧ / ∨ a **„MON”** kijelzéshez
5. **OK** a nyugtázáshoz
6. ∧ / ∨ a 2. idősávhoz
7. Nyugtázza az **OK** gombbal.
8. **„INDITAS”**: ∧ / ∨ az idősávban szereplő kezdő időpont órájának **--:--** értékre történő beállításához.

   Fontos tudnivaló!
   Az első idősáv nem törölhető.

9. Nyugtázza az **OK** gombbal.
   Az idősáv törlésre került.

Helyiség-hőmérsékletek beállítása

Az időprogramban beállított hőmérsékletszinttől függően a helyiségek a hozzájuk tartozó megfelelő hőmérsékletre fűthetők vagy hűthetők. Fűtés időprogram beállítása: lásd: 19. oldal.

Minden helyiség-hőmérsékletnél 3 hőmérsékletszintet állíthat be:

- **„CSOKKENTETT”** csökkentett szobahőmérséklet ☾:
  A helyiségeket éjszaka vagy rendszeres távollét esetén csökkentett belső hőmérséklettel fűtse (padlófűtés esetén nem észszerű).
- **„NORMAL”** normál szobahőmérséklet ☼:
  A helyiségeket nappal normál helyiség-hőmérséklettel fűtse.
- **„KOMFORT”** komfort szobahőmérséklet 🍸:
  A nagyobb kényelem érdekében fűtse a helyiségeket komfort-szobahőmérséklettel.

Fontos tudnivaló!
Az, hogy melyik hőmérsékletszint legyen aktív, az időprogramban állíthatja be.

Az aktuális hőmérsékletszinthez tartozó helyiség-hőmérséklet módosítása

Nyomja meg a következő gombokat:

1. ∧/∨ a kívánt hőmérséklet kiválasztásához.
2. **OK** a nyugtázáshoz

A további hőmérsékletszintekhez tartozó helyiség-hőmérsékletek módosítása

Nyomja meg a következő gombokat:

1. ≡
2. ∧/∨ a **„HOEM PROF”** kiválasztásához
3. **OK** a nyugtázáshoz
4. ∧/∨ a kívánt **„KOMFORT”**, **„CSOKKENTETT”** vagy **„NORMAL”**hőmérsékletszint kiválasztásához
5. **OK** a nyugtázáshoz
6. ∧/∨ a kívánt hőmérsékleti érték beállításához.
7. **OK** a nyugtázáshoz

A további hőmérsékletszintekhez tartozó helyiség-hőmérsékletek módosítása a 🌡 gombbal

Nyomja meg az alábbi nyomógombokat:

1. 🌡
2. Nyugtázza az **OK** gombbal
3. ∧/∨ a **„KOMFORT”**, **„CSOKKENTE”** vagy **„NORMAL”** kiválasztásához
4. Nyugtázza az **OK** gombbal
5. ∧/∨ a kívánt hőmérsékleti érték beállításához.
6. Nyugtázza az **OK** gombbal

Fűtési időprogram

Az időprogram beállítása

Gyárilag a hét minden napjához **egy** idősáv van beállítva 06:00 órától 22.00 óráig.

Az időprogramokat egyénileg, igénye szerint megváltoztathatja.

Nyomja meg a következő gombokat:

1. ≡

Helyiség-hőmérsékletek beállítása (folytatás)

2. ∧ / ∨ az **„IDOPROGR”** kiválasztásához
3. **OK** a nyugtázáshoz

A további eljárásmódot lásd a 20. oldalon.

A fűtés be- vagy kikapcsolása

A fűtést csak a Viessmann készüléken, pl. a hőtermelőn lehet kikapcsolni. Másik lehetőségként a Vitotrol 100-E távvezérlőn lecsökkentheti az előírt helyiség-hőmérséklet hőmérsékletszintjét annyira, hogy a fűtés ne kapcsoljon be.
Az üzemmódok magyarázatát lásd a 18. oldalon.

Fontos tudnivaló!
Ha a tényleges helyiség-hőmérséklet magasabb az előírt helyiség-hőmérsékletnél, a fűtés automatikusan kikapcsol.

A belső hőmérséklet ideiglenes átállítása

Ha egy csökkentett belső hőmérsékletű időtáv alatt **normál helyiség-hőmérséklettel** vagy **komfort helyiség-hőmérséklettel** szeretné fűteni helyiségeit, akkor kapcsolja be a „Tovább fűteni”/„Időtáv egyszeri hosszabbítása”⏲ funkciót.

A helyiségek fűtése az utoljára aktív időtávhoz tartozó hőmérséklettel történik (normál vagy komfort helyiséghőmérséklet).

A „Tovább fűteni” ⏲ üzemmód bekapcsolása

Nyomja meg a ⏲ gombot.
A vezérlés az utoljára aktív, normál belső hőmérsékletű vagy komfort belső hőmérsékletű időtávhoz tartozó hőmérsékletet állítja be.

A „Tovább fűteni” üzemmód kikapcsolása

A funkció automatikusan befejeződik a következő normál belső hőmérsékletű vagy komfort belső hőmérsékletű időtávra való váltáskor.

A **„Tovább fűteni”** funkció ⏲ idő előtti befejezéséhez nyomja meg a ⏲ gombot.
A fűtés ismét a beállított időprogram szerint történik.

Kezelés

6192474

A melegvíz-készítés bekapcsolása

A melegvíz-készítés a beállított időprogram szerint történik.
Ha kikapcsolja a melegvíz-készítést, a hőtermelő nem fog meleg vizet készíteni.

Nyomja meg a következő gombokat:

1. ≡
2. ∧ / ∨ a kívánt **„MELEG VIZ”** üzemmód kiválasztásához
3. **OK** a nyugtázáshoz
4. ∧ / ∨ a **„HMV BE/KI”** funkció kiválasztásához
5. **OK** a nyugtázáshoz
6. ∧/∨ a kívánt üzemmódhoz:
   „AUTO” Melegvíz-készítés időprogram szerint
   „BE” A melegvíz-készítés tartósan be van kapcsolva.
7. **OK** a nyugtázáshoz

A melegvíz-készítés kikapcsolása

Nyomja meg a következő gombokat:

1. ≡
2. ∧ / ∨ a **„MELEG VIZ”** kiválasztásához
3. **OK** a nyugtázáshoz
4. ∧ / ∨ a **„HMV BE/KI”** funkció kiválasztásához
5. **OK** a nyugtázáshoz
6. ∧ / ∨ a **„KI”** kiválasztásához
7. **OK** a nyugtázáshoz

A melegvíz-hőmérséklet beállítása

Nyomja meg a következő gombokat:

1. ≡
2. ∧ / ∨ a **„MELEG VIZ”** kiválasztásához
3. **OK** a nyugtázáshoz
4. ∧ / ∨ az **„ALAPJEL”** kiválasztásához
5. **OK** a nyugtázáshoz
6. ∧ / ∨ a kívánt melegvíz-hőmérséklet beállításához
7. **OK** a nyugtázáshoz

Melegvíz-készítés időprogramja

Az időprogram beállítása

Gyári beállítás: 05:30 és 22:00 óra között

Az időprogramokat egyénileg, igénye szerint megváltoztathatja.

Nyomja meg a következő gombokat:

1. ≡
2. ∧ / ∨ a **„MELEG VIZ”** kiválasztásához
3. **OK** a nyugtázáshoz
4. ∧ / ∨ a **„HMVBEOSZT”** kiválasztásához
5. **OK** a nyugtázáshoz

További lépések: lásd a. oldalon, de hőmérsékletszint kiválasztása nélkül.

Nyelv beállítása vagy módosítása

A szakcég által beállított nyelvet bármikor módosíthatja.

Nyomja meg a következő gombokat:

1. ≡
2. ∧ / ∨ a **„NYELV”** kiválasztásához
3. **OK** a nyugtázáshoz
4. ∧ / ∨ a kívánt nyelvhez
5. **OK** a nyugtázáshoz

A „Kezelés letiltása” funkció engedélyezése

A beállítások nem kívánt hozzáféréstől való megóvása érdekében billentyűzárat aktiválhat. A funkciót egy alkalommal az alábbiak szerint engedélyezheti:

Nyomja meg a következő gombokat:

1. ≡
2. ∧ / ∨ a **„GYEREKZAR”** kiválasztásához
3. **OK** a nyugtázáshoz
4. ∧ / ∨ a **„BE”** kiválasztásához
5. **OK** a nyugtázáshoz

A „Kezelés letiltása” funkció aktiválásának megszüntetése

Nyomja meg a következő gombokat:

1. ≡
2. ∧ / ∨ a **„GYEREKZAR”** kiválasztásához
3. **OK** a nyugtázáshoz
4. ∧ / ∨ a **„KI”** kiválasztásához
5. **OK** a nyugtázáshoz

A kezelés letiltása/letiltásának megszüntetése: lásd a 18. oldalon.

Szoftver frissítése

Ha a Viessmann készüléken aktiválva van a WiFi, és új szoftverfrissítés áll rendelkezésre, akkor a készülék automatikusan letölti és telepíti a szoftvert. A szoftver továbbítása a Low-Power rádiós kapcsolaton keresztül történik a távvezérlőre, majd ott megtörténik annak telepítése. Ezután a távvezérlő kb. 2 percre kikapcsol, utána újraindul.

Javaslat
Annak érdekében, hogy a Vitotrol 100-E szoftvere mindig napra kész legyen, csatlakoztassa a hőtermelőt tartósan a Wi-Fi-hez.

Az idő és a hét napja formátumának beállítása

Kiválaszthatja, hogy az idő 12 vagy 24 órás formátumban jelenjen-e meg a kijelzőn.

Kiválaszthatja a hét napjainak rövid formában való megjelenítési módját: lásd a következő táblázatot.

Hét napja	Kijelzés a hét angol nevének rövidítésével „SZO” beállítás (alapbeállítás)	Kijelzés szám formátumban „SZAM” beállítás
Hétfő	MON	1
Kedd	TUE	2

Az idő és a hét napja formátumának beállítása (folytatás)

Hét napja	Kijelzés a hét angol nevének rövidítésével „SZO” beállítás (alapbeállítás)	Kijelzés szám formátumban „SZAM” beállítás
Szerda	WED	3
Csütörtök	THU	4
Péntek	FRI	5
Szombat	SAT	6
Vasárnap	SUN	7

Nyomja meg a következő gombokat:

1. ≡
2. ∧ / ∨ az **„IDO ADAT”** kiválasztásához
3. **OK** a nyugtázáshoz
4. ∧ / ∨ a **„FORMATUM”** kiválasztásához
5. **OK** a nyugtázáshoz
6. ∧ / ∨ a **„12”** vagy a **„24”** kiválasztásához
7. **OK** a nyugtázáshoz
8. ∧ / ∨ a **„HET NAPJA”** kiválasztásához
9. **OK** a nyugtázáshoz
10. ∧ / ∨ a **„SZO”** vagy **„SZAM”** kiválasztásához
11. **OK** a nyugtázáshoz

A gyári beállítás visszaállítása

Állítsa vissza a távvezérlőt gyári beállításra, pl. ha a távvezérlő korábban egy másik Viessmann készülékkel volt üzembe helyezve.
Minden elvégett beállítás visszaáll a szállítási állapotra.

Fontos tudnivaló!
Ilyen esetben szakcégének a távvezérlő beállításait a Viessmann készülék (pl. hőtermelő) szabályozójára is továbbítania kell.

Nyomja meg a következő gombokat:

1. ≡
2. ∧/∨ a **„RESET”** kiválasztásához
3. **OK** a nyugtázáshoz
4. ∧/∨ a **„BE”** kiválasztásához
5. **OK** a nyugtázáshoz
6. Adja meg a „1917” PIN-kódot. Ehhez minden egyes számjegyet egyenként állítson be:
   - ∧/∨ a kívánt számjegyhez
   - **OK** a nyugtázáshoz
7. **OK** a lekérdezés nyugtázásához
   A távvezérlő visszaáll a szállítási állapotra. A távvezérlő újraindul. Ezután újból el kell végezni a távvezérlő első üzembe helyezését: lásd a 15. oldalon. A csatlakoztatott Viessmann készüléket is ismét üzembe kell helyezni, hogy létrejöjjön a kapcsolat a távvezérlővel. A Viessmann készülék minden más beállítása megmarad. A Viessmann készülék működőképes marad.

Készülékinformációk lekérdezése

A Vitotrol 100-E távvezérlő „ESKOEZINF” menüjében a következő információk kérdezhetők le:

Kijelzés	Magyarázatok
„SW VERZIO”	Szoftververzió
„RF TAV”	A Low-Power rádiós kapcsolat jelerőssége dBm-ben
„BEALLITAN”	Az aktuális szobahőmérséklet korrekciós értéke
„ELEM”	Az elemek töltöttségi szintje %-ban Ha a töltési állapot 10 % alatt van, cserélje ki az elemeket.

Az „ESKOEZINF” megjelenítése

Nyomja meg a következő gombokat:

1. ≡
2. ∧/∨ a **„KÉSZÜLÉKINF”** kiválasztásához
3. **OK** a nyugtázáshoz
4. ∧/∨ a kívánt információhoz
5. **OK** a nyugtázáshoz

A kijelzett szobahőmérséklet korrekciója

Ha a távvezérlőn kijelzett szobahőmérséklet eltér a tényleges szobahőmérséklettől, ezzel a beállítással felfelé és lefelé is korrigálhatja a beállítást 5 °C-kal.

Nyomja meg a következő gombokat:

1. ≡
2. ∧/∨ a **„KÉSZÜLÉKINF”** kiválasztásához
3. **OK** a nyugtázáshoz
4. ∧/∨ a **„BEALLITAS”** kiválasztásához
5. **OK** a nyugtázáshoz
6. ∧/∨ a kívánt korrekciós érték beállításához.
7. **OK** a nyugtázáshoz

Üzenetek kijelzéssel

Ha a fűtőberendezésen vagy a távvezérlőn üzenetek jelennek meg, a kijelzőn a ⚠ szimbólum és az alábbi üzenetek egyike válik láthatóvá.

Üzenetek kijelzéssel (folytatás)

Kijelzés	Jelentés	Hibaelhárítás
ERR CONN	Zavar keletkezett a Viessmann készülékkel létesített Low-Power rádiós kapcsolatban.	▪ Ellenőrizze, hogy be van-e kapcsolva a Viessmann készülék. ▪ Ellenőrizze, hogy aktiválva van-e a „Low-Power rádiós kapcsolat” a Viessmann készüléken. A Viessmann készülék üzemeltetési utasítása ▪ Ellenőrizze a „Low-Power rádiós kapcsolat” jelerősségét az **„ESKOEZINF”** menüben a Vitotrol 100-E távvezérlőn: lásd a 27. oldalon. ▪ Szükség esetén változtassa meg a Vitotrol 100-E felszerelési helyét: lásd a 11. oldalon. ▪ Indítsa újra a Vitotrol 100-E távvezérlőt: lásd a 29. oldalon. ▪ Kapcsolja ki és be a Viessmann készüléket. A Viessmann készülék üzemeltetési utasítása ▪ Állítsa vissza a Vitotrol 100-E távvezérlőt gyári beállításokra: lásd a 26. oldalon. Értesítse a szakcéget, hogy ismételjék meg az üzembe helyezést.
ERR SYS és ⚠	A Viessmann készülékén üzemzavar lépett fel.	Kérdezze le a hőszivattyú-szabályozón lévő üzenetet. A Viessmann készülék üzemeltetési utasítása
ERR DEV	Üzemavar keletkezett a Vitotrol 100-E távvezérlőn.	Cserélje ki a Vitotrol 100-E-t.
▭	Az elemek csaknem teljesen lemerültek.	Cserélje ki az elemeket; lásd a 31. oldalon.

Üzemzavarok kijelzés nélkül

Semmilyen kijelzés nem látható a Vitotrol 100-E távvezérlőn.

Ok	Hibaelhárítás
Az elemek csaknem teljesen lemerültek a Vitotrol 100-E távvezérlőben.	Cserélje ki az elemeket; lásd a 31. oldalon.

Az üzemzavar oka nem található

Tájékozódjon az üzemzavar-elhárítási lehetőségekről a csatlakoztatott Viessmann készülék szabályozóján, és értesítse a szakcéget.

A Viessmann készülék üzemeltetési utasítása

A Vitotrol 100-E újraindítása

Vegye ki az elemeket a távvezérlőből min. 10 másodpercre.
Az elemek behelyezése után a készülék újraindul.

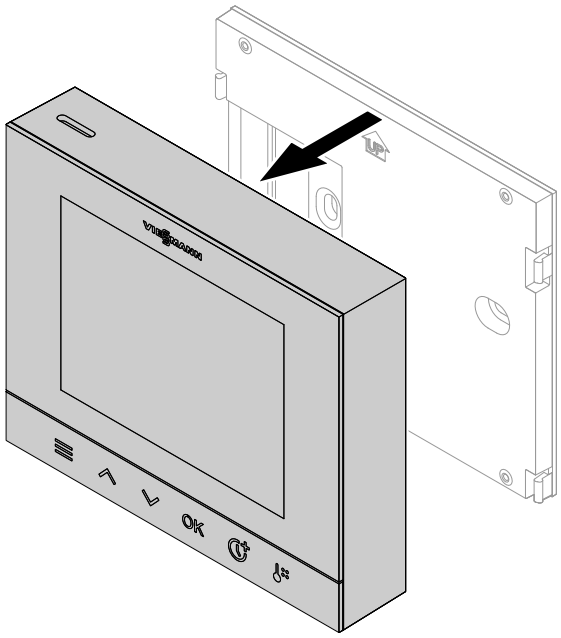

8. ábra

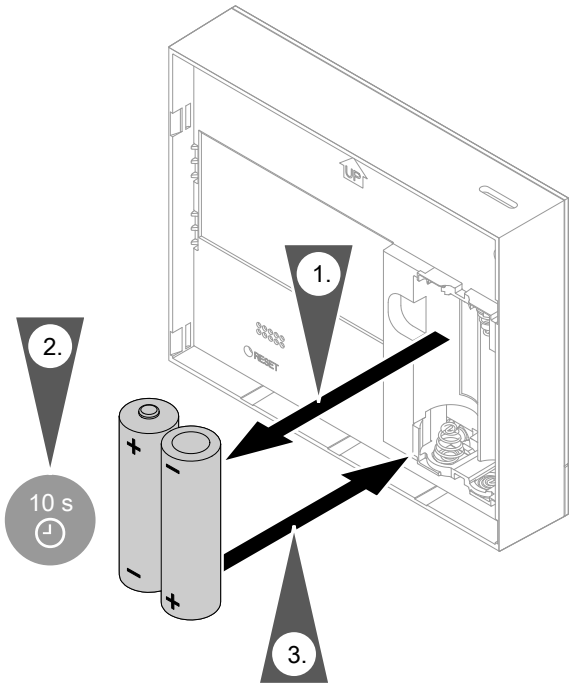

9. ábra

A Vitotrol 100-E újraindítása (folytatás)

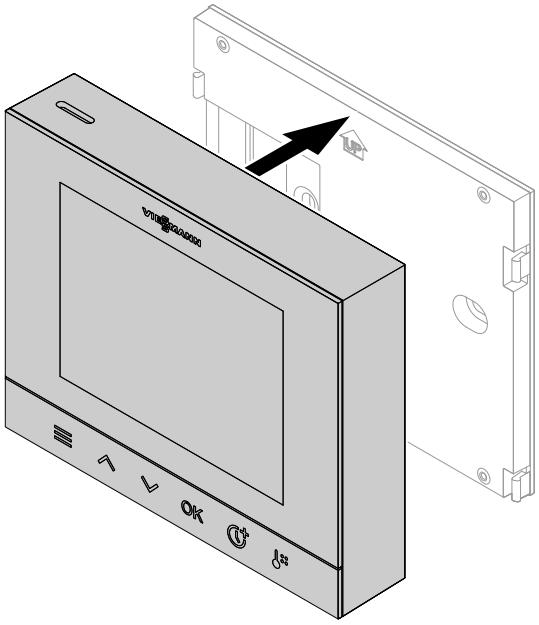

10. ábra

Elemcsere

Eldobható ceruzaelemek használatát ajánljuk, mert azok hosszabb működési időt biztosítanak, mint az akkumulátorok.

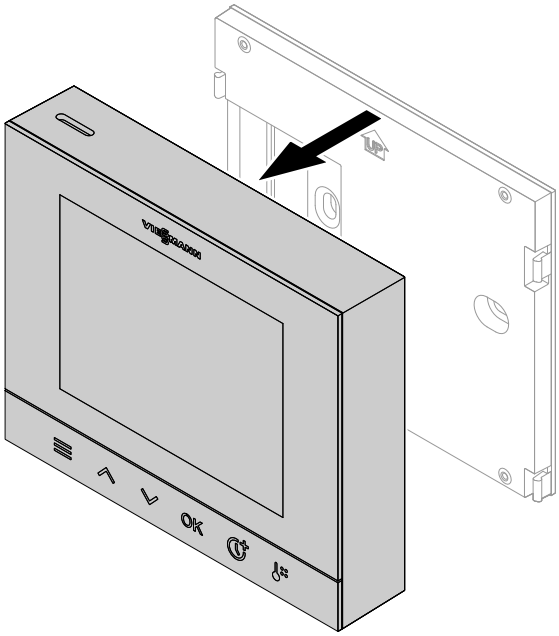

11. ábra

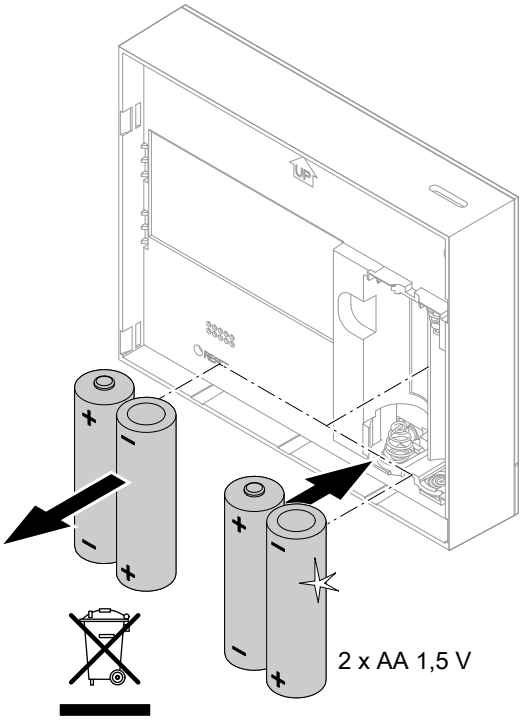

12. ábra

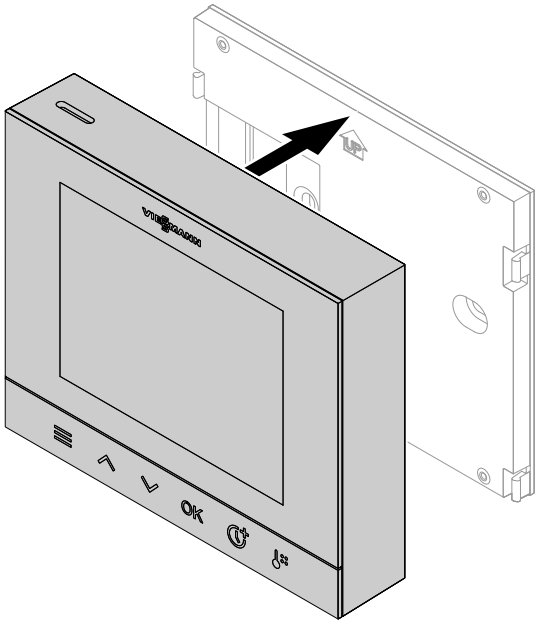

13. ábra

Az elemek behelyezése után a távvezérlő a csatlakoztatott Viessmann készülék összes beállítását átveszi.

Tisztítás

A készülékfelületeket mikroszálas törlőkendővel tisztíthatja meg. Ne használjon tisztítószereket.

Vitotrol 100-E eltávolítása

1. Indítsa el a ViGuide mobilalkalmazást.
2. Kövesse az alkalmazásban található utasításokat, és léptesse ki a Vitotrol 100-E távvezérlőt a rendszerből.

Műszaki adatok

Vitotrol 100-E	
Áramellátás	Elemekről: 2 x 1,5 V AA (LR06)
Érintésvédelmi osztály	III
Védettség	Az EN 60529 szerinti IP20D védettséget a felépítés/beszerelés által kell szavatolni.
Low-Power-rádiókapcsolat	
Rádiófrekvencia	2,4 GHz
Kódolás	Titkosított
Hatótávolság falakon keresztül	Akár 14 m (a falvastagság és a faltípus függvényében)
Megengedett környezeti hőmérséklet	
▪ Üzem közben	+5 -től +40 °C-ig Alkalmazás lakó- és fűtőhelyiségekben (normál környezeti feltételek mellett). Ne szerelje fel nedves helyiségekben, pl. fürdőszobában.
▪ Tárolás és szállítás	−20 és +60 °C között

Licencek

Ez a termék idegen szoftvert és/vagy nyílt forráskódú szoftver használ. Ön a mindenkori licencfeltételek betartása mellett jogosult a szoftver használatára.

A Vitotrol 100-E a következő nyílt forráskódú szoftverkomponenseket használja:

Sz.	Név	Verzió	URL letöltése	Licenc
1	Mbed TLS	2.7.12	https://github.com/Mbed-TLS/mbedtls	APACHE-2.0
2	CMSIS	5.3.0	https://github.com/ARM-software/CMSIS_5	APACHE-2.0

APACHE-LICENC/2.0 változat

Apache licenc 2.0 változat,
2004. január
http://www.apache.org/licenses/

TERMS AND CONDITIONS FOR USE, REPRODUCTION, AND DISTRIBUTION

1. Definitions

„License” shall mean the terms and conditions for use, reproduction, and distribution as defined by Sections 1 through 9 of this document.
„Licensor” shall mean the copyright owner or entity authorized by the copyright owner that is granting the License.
„Legal Entity” shall mean the union of the acting entity and all other entities that control, are controlled by, or are under common control with that entity. For the purposes of this definition, „control” means (i) the power, direct or indirect, to cause the direction or management of such entity, whether by contract or otherwise, or (ii) ownership of fifty percent (50 %) or more of the outstanding shares, or (iii) beneficial ownership of such entity.
„You” (or „Your”) shall mean an individual or Legal Entity exercising permissions granted by this License.
„Source” form shall mean the preferred form for making modifications, including but not limited to software source code, documentation source, and configuration files.
„Object” form shall mean any form resulting from mechanical transformation or translation of a Source form, including but not limited to compiled object code, generated documentation, and conversions to other media types.
„Work” shall mean the work of authorship, whether in Source or Object form, made available under the License, as indicated by a copyright notice that is included in or attached to the work (an example is provided in the „Appendix” below).
„Derivative Works” shall mean any work, whether in Source or Object form, that is based on (or derived from) the Work and for which the editorial revisions, annotations, elaborations, or other modifications represent, as a whole, an original work of authorship. For the purposes of this License, Derivative Works shall not include works that remain separable from, or merely link (or bind by name) to the interfaces of, the Work and Derivative Works thereof.
„Contribution” shall mean any work of authorship, including the original version of the Work and any modifications or additions to that Work or Derivative Works thereof, that is intentionally submitted to Licensor for inclusion in the Work by the copyright owner or by an individual or Legal Entity authorized to submit on behalf of the copyright owner. For the purposes of this definition, „submitted” means any form of electronic, verbal, or written communication sent to the Licensor or its representatives, including but not limited to communication on electronic mailing lists, source code control systems, and issue tracking systems that are managed by, or on behalf of, the Licensor for the purpose of discussing and improving the Work, but excluding communication that is conspicuously marked or otherwise designated in writing by the copyright owner as „Not a Contribution”.
„Contributor” shall mean Licensor and any individual or Legal Entity on behalf of whom a Contribution has been received by Licensor and subsequently incorporated within the Work.

2. Grant of Copyright License

Subject to the terms and conditions of this License, each Contributor hereby grants to You a perpetual, worldwide, non-exclusive, no-charge, royalty-free, irrevocable copyright license to reproduce, prepare Derivative Works of, publicly display, publicly perform, sublicense, and distribute the Work and such Derivative Works in Source or Object form.

Licencek (folytatás)

3. Grant of Patent License

Subject to the terms and conditions of this License, each Contributor hereby grants to You a perpetual, worldwide, non-exclusive, no-charge, royalty-free, irrevocable (except as stated in this section) patent license to make, have made, use, offer to sell, sell, import, and otherwise transfer the Work, where such license applies only to those patent claims licensable by such Contributor that are necessarily infringed by their Contribution(s) alone or by combination of their Contribution(s) with the Work to which such Contribution(s) was submitted. If You institute patent litigation against any entity (including a cross-claim or counterclaim in a lawsuit) alleging that the Work or a Contribution incorporated within the Work constitutes direct or contributory patent infringement, then any patent licenses granted to You under this License for that Work shall terminate as of the date such litigation is filed.

4. Redistribution

You may reproduce and distribute copies of the Work or Derivative Works thereof in any medium, with or without modifications, and in Source or Object form, provided that You meet the following conditions:

a) You must give any other recipients of the Work or Derivative Works a copy of this License; and
b) You must cause any modified files to carry prominent notices stating that You changed the files; and
c) You must retain, in the Source form of any Derivative Works that You distribute, all copyright, patent, trademark, and attribution notices from the Source form of the Work, excluding those notices that do not pertain to any part of the Derivative Works; and
d) If the Work includes a „NOTICE" text file as part of its distribution, then any Derivative Works that You distribute must include a readable copy of the attribution notices contained within such NOTICE file, excluding those notices that do not pertain to any part of the Derivative Works, in at least one of the following places: within a NOTICE text file distributed as part of the Derivative Works; within the Source form or documentation, if provided along with the Derivative Works; or, within a display generated by the Derivative Works, if and wherever such third-party notices normally appear. The contents of the NOTICE file are for informational purposes only and do not modify the License. You may add Your own attribution notices within Derivative Works that You distribute, alongside or as an addendum to the NOTICE text from the Work, provided that such additional attribution notices cannot be construed as modifying the License.

You may add Your own copyright statement to Your modifications and may provide additional or different license terms and conditions for use, reproduction, or distribution of Your modifications, or for any such Derivative Works as a whole, provided Your use, reproduction, and distribution of the Work otherwise complies with the conditions stated in this License.

5. Submission of Contributions

Unless You explicitly state otherwise, any Contribution intentionally submitted for inclusion in the Work by You to the Licensor shall be under the terms and conditions of this License, without any additional terms or conditions. Notwithstanding the above, nothing herein shall supersede or modify the terms of any separate license agreement you may have executed with Licensor regarding such Contributions.

6. Trademarks

This License does not grant permission to use the trade names, trademarks, service marks, or product names of the Licensor, except as required for reasonable and customary use in describing the origin of the Work and reproducing the content of the NOTICE file.

7. Disclaimer of Warranty

Unless required by applicable law or agreed to in writing, Licensor provides the Work (and each Contributor provides its Contributions) on an „AS IS" BASIS, WITHOUT WARRANTIES OR CONDITIONS OF ANY KIND, either express or implied, including, without limitation, any warranties or conditions of TITLE, NON-INFRINGEMENT, MERCHANTABILITY, or FITNESS FOR A PARTICULAR PURPOSE. You are solely responsible for determining the appropriateness of using or redistributing the Work and assume any risks associated with Your exercise of permissions under this License.

8. Limitation of Liability

In no event and under no legal theory, whether in tort (including negligence), contract, or otherwise, unless required by applicable law (such as deliberate and grossly negligent acts) or agreed to in writing, shall any Contributor be liable to You for damages, including any direct, indirect, special, incidental, or consequential damages of any character arising as a result of this License or out of the use or inability to use the Work (including but not limited to damages for loss of goodwill, work stoppage, computer failure or malfunction, or any and all other commercial damages or losses), even if such Contributor has been advised of the possibility of such damages.

Licencek (folytatás)

9. Accepting Warranty or Additional Liability

While redistributing the Work or Derivative Works thereof, You may choose to offer, and charge a fee for, acceptance of support, warranty, indemnity, or other liability obligations and/or rights consistent with this License. However, in accepting such obligations, You may act only on Your own behalf and on Your sole responsibility, not on behalf of any other Contributor, and only if You agree to indemnify, defend, and hold each Contributor harmless for any liability incurred by, or claims asserted against, such Contributor by reason of your accepting any such warranty or additional liability.

END OF TERMS AND CONDITIONS

APPENDIX: How to apply the Apache License to your work

To apply the Apache License to your work, attach the following boilerplate notice, with the fields enclosed by brackets „[ ]” replaced with your own identifying information. (Don't include the brackets!) The text should be enclosed in the appropriate comment syntax for the file format. We also recommend that a file or class name and description of purpose be included on the same „printed page” as the copyright notice for easier identification within third-party archives.

Copyright [yyyy] [name of copyright owner]
Licensed under the Apache License, Version 2.0 (the „License”); you may not use this file except in compliance with the License. You may obtain a copy of the License at http://www.apache.org/licenses/LICENSE-2.0
Unless required by applicable law or agreed to in writing, software distributed under the License is distributed on an „AS IS” BASIS, WITHOUT WARRANTIES OR CONDITIONS OF ANY KIND, either express or implied. See the License for the specific language governing permissions and limitations under the License.

Fogalommagyarázatok

Lekapcsolt üzem

A lekapcsolt üzem csak a csatlakoztatott Viessmann készüléken állítható be.
A fűtőkör fűtése ki van kapcsolva.

Csak a kazán fagyvédelme aktív. Nincs fűtés, nincs melegvíz-készítés

Csökkentett üzemmód (csökkentett fűtőüzem)

Lásd a „Csökkentett fűtőüzem” című bejegyzést.

Üzemmód

Az üzemmóddal határozhatja meg a következőket:
- miként történjen a helyiségek fűtése.
- bekapcsolja-e a vízmelegítést.
- Hogy csak a Viessmann készülék és a melegvíztároló fagyvédelme aktív-e.

Padlószárítás

A szakcég aktiválhatja a padlószárítás funkciót, pl. padlószárítás céljából új épület vagy épületbővítés esetén. A padló szárítása előre beállított időprogram (hőmérséklet-idő profil) alapján az építőanyagnak megfelelően történik.

Fogalommagyarázatok (folytatás)

A padlószárítás minden fűtőkört érint.
- Minden helyiség fűtése a hőmérséklet-idő profil szerint történik.
  A padlószárítás ideje alatt (max. 32 nap) a fűtési beállítások nem aktívak.
- Melegvíz-készítés történik.

Padlófűtés

A padlófűtések lassú, alacsony hőmérsékletű fűtőrendszerek, amelyek rövid ideig tartó hőmérséklet-változásokra csak nagyon lassan reagálnak.

A csökkentett helyiség-hőmérséklettel való éjszakai fűtés ezért nem eredményez jelentős mértékű energiamegtakarítást.

Fűtési üzemmód

Normál fűtési üzem vagy Komfort fűtési üzem

Ha napközben otthon marad, akkor a helyiségek fűtését Normál vagy Komfort helyiség-hőmérséklet üzemmóddal kell megvalósítani.

Csökkentett fűtési üzem

Ha nem tartózkodik a lakásban, illetve az éjszakai pihenés alatt a helyiségeket érdemes csökkentett belső hőmérséklettel fűteni. Padlófűtés esetén a csökkentett fűtési üzemmód csak feltételesen vezet energiamegtakarításhoz (lásd a „Padlófűtés” bejegyzést).

Időjárás függvényében vezérelt fűtési üzemmód

Időjárás függvényében vezérelt üzemmód esetén az előremenő hőmérséklet szabályozása a külső hőmérséklet függvényében történik. Alacsonyabb külső hőmérséklet esetén több hő kerül rendelkezésre bocsátásra, mint magasabb külső hőmérséklet esetén. A külső hőmérsékletet egy érzékelő méri, és továbbítja a szabályozónak. Az érzékelő az épületen kívül van elhelyezve.

Fűtőkör

A fűtőkör egy zárt kör a hőtermelő és a fűtőtestek között, amelyben a fűtővíz áramlik.

Egy rendszer több fűtőkörből is állhat. Pl. egy fűtőkör az Ön által lakott helyiségek számára és egy fűtőkör egy bérlakás helyiségei számára.

Éjszakai csökkentés

Lásd a „Csökkentett fűtőüzem” című bejegyzést

Fűtés

Fűtés különböző hőmérsékletszintekkel (lásd „Fűtés”).

A fűtési hőmérsékletszintek közötti váltás időprogrammal történik (lásd „Időprogram”).

Belső hőmérséklet

- Normál belső hőmérséklet vagy Komfort belső hőmérséklet
  A nappal otthon töltött időszakokra a normál vagy a komfort belső hőmérsékletet állítsa be.
- Csökkentett belső hőmérséklet:
  Ha Ön nincs a lakásban vagy az éjszakai pihenési időszakaira a csökkentett helyiség-hőmérsékletet állítsa be: lásd a „Helyiség-hőmérséklet beállítása” című fejezetben.

Fogalommagyarázatok (folytatás)

Helyiség-hőmérséklet tényleges értéke

A Vitotrol 100-E által mért aktuális helyiség-hőmérséklet

Hőmérséklet előírt értéke

Az elérni kívánt előírt hőmérséklet, pl. előírt melegvíz-hőmérséklet.

Időprogram

Az időprogramokban beállíthatja, mikor és hogyan működjön a rendszer.

A távvezérlő végleges üzemen kívül helyezése és ártalmatlanítása

A Viessmann termékei újrafelhasználhatóak. A fűtési rendszer komponensei és üzemanyagai nem kerülhetnek a háztartási hulladékba.
Régi berendezése szakszerű ártalmatlanításához lépjen kapcsolatba a fűtési szakcéggel.

DE: Üzemi segédanyagok (pl. hőhordozó közegek) a kommunális gyűjtőszigetre vihetők.
AT: Üzemi segédanyagok (pl. hőhordozó közegek) a kommunális gyűjtőszigetre vihetők.

Tanúsítvány

RoHS
compliant
2011 / 65 / EU

6192474

Címszójegyzék

A
Alapkijelzés ... 17

Á
Általános Értékesítési Feltételek ... 6
Áramellátás
– elemek ... 13
Áramszünet ... 9
Áthatolási szög ... 12

B
Beállítások ... 17
Bekapcsolás
– fűtés ... 23
Belső hőmérséklet ... 10

C
Csökkentett üzemmód ... 36

E
Elemek
– behelyezés ... 13
– csere ... 17, 31
Előfeltételek ... 6
Első üzembe helyezés
– távvezérlő ... 9
– Viessmann készülék szabályozója ... 9
E-Mail ... 6
Energiatakarékosság (javaslatok) ... 10

É
Éjszakai csökkentés ... 37
Értékesítési Feltételek ... 6

F
Fagyvédelem ... 6
Fagyvédelmi ellenőrzés ... 23
Fali tartó felszerelése ... 13
Felállítás ... 13
Felelősség ... 6
Fogalommagyarázatok ... 36
Frissítés ... 25
Fűtés
– bekapcsolás ... 23
– energiamegtakarítás ... 10
– helyiség-hőmérséklet ... 22
– időprogram ... 22
– idősávok ... 22
– kikapcsolás ... 23
– komfort ... 10
– szimbólum ... 17
– üzemmód ... 18
Fűtési idők beállítása ... 20

G
Gyári beállítás ... 9, 26
Gyári beállítás visszaállítása ... 26
Gyári előbeállítás ... 9
Gyerekzár ... 18

H
Hálózatüzemeltető ... 6
Hatótávolság WiFi-kapcsolatoknál ... 11
Helyiség-hőmérséklet
– módosítás ... 22
Helyiség-hőmérséklet korrekciója ... 27
Hét napjai
– módosítás ... 25
Hét napjának kijelzése
– módosítás ... 25
Hőmérséklet
– helyiség-hőmérséklet ... 22
– meleg víz ... 24
Hőmérsékletszint ... 22

I
idő ... 25
Időprogram ... 10
– beállítás ... 17, 19
– cirkulációs szivattyú ... 10
– fűtés ... 22
– fűtőkörök ... 10
– magyarázat ... 38
– melegvíz-készítés ... 10, 24
Idősáv
– törlés ... 21
Idősávok
– beállítás ... 20
– fűtés ... 22
– melegvíz-készítés ... 24
Információ ... 8

J
Javaslatok
– energiatakarékosság ... 10
– komfort ... 10

K
Kényeztető hőmérséklet ... 10
Készenléti állapot kijelzése ... 17
Készülék behelyezése a rögzítőaljzatba ... 14
Készülékinformációk megjelenítése ... 27
Kezdőképernyő ... 17
Kezelés
– kezelés ... 16
– letiltás ... 18
– tiltás feloldása ... 18
Kikapcsolás
– fűtés ... 23
Kikapcsolt üzem ... 36
Komfort (javaslatok) ... 10
Külső vezérlés ... 19

L
Lekapcsolt üzem ... 10, 36
Low-Power-Funk ... 15

6192474

Címszójegyzék (folytatás)

M
Melegvíz-hőmérséklet beállítása....24
Melegvíz-készítés
– energiatakarékosság....10
– időprogram....24
– idősávok....24
– komfort....10
– melegvíz-hőmérséklet....24
– üzemmód....18
Működési zavar....29
Műszaki adatok....33

N
Nyári üzemmód....36
Nyelv
– beállítás....25
– módosítás....25

P
Padlószárítás....19

R
Rendeltetésszerű használat....8
Rendszerfeltételek....6
Rögzítőaljzat
– felszerelés....13
– készülék behelyezése....14

S
Szállítási állapot....9, 26
Szerelési hely....11
Szimbólumok....17
szoftver frissítése....25
Szójegyzék....36

T
Támogatott szabályozók....8
Távvezérlő
– eltávolítás....32
– összekapcsolás....15
– üzembe helyezés....15
Téli üzemmód....36
Tisztítás....31
Tudnivalók a termékről....8

Ü
Üzembe helyezés....15, 32
– távvezérlő....9
– Viessmann készülék szabályozója....9
Üzembiztonság....6
Üzemmód
– fogalommagyarázat....36
– fűtés, meleg víz....18
– különleges....19
Üzemzavar-elhárítás....29
Üzemzavar-elhárítási intézkedések....29
Üzemzavarjelzés....17, 29
Üzemzavarok....27
Üzenetek....27

V
Vételi minőség....11
Visszaállítás....26
Vitotrol 100-E környezeti hőmérséklete....11
Vitotrol 100-E újraindítása....29

W
Wi-Fi-kapcsolatok hatótávolsága....11

6192474

Viessmann Fűtéstechnika Kft.
2045 Törökbálint
Süssen u. 3.
Telefon: 06-23 / 334-334
Telefax: 06-23 / 334-339
www.viessmann.hu

Műszaki változtatások jogát fenntartjuk!

6192474