radaway

PL Instrukcja montażu

GB Assembly instruction

D Montageanleitung

SK Návod na inštaláciu

CZ Pokyny k instalaci

RUS Инструкция по установке

UA Інструкція по установці

H Szerelési útmutató

RO Instructiuni de montaj

FR Instruction de montage

IT Istruzioni di montaggio

ES Instrucciones de ensamblaje

AE تعليمات التجميع

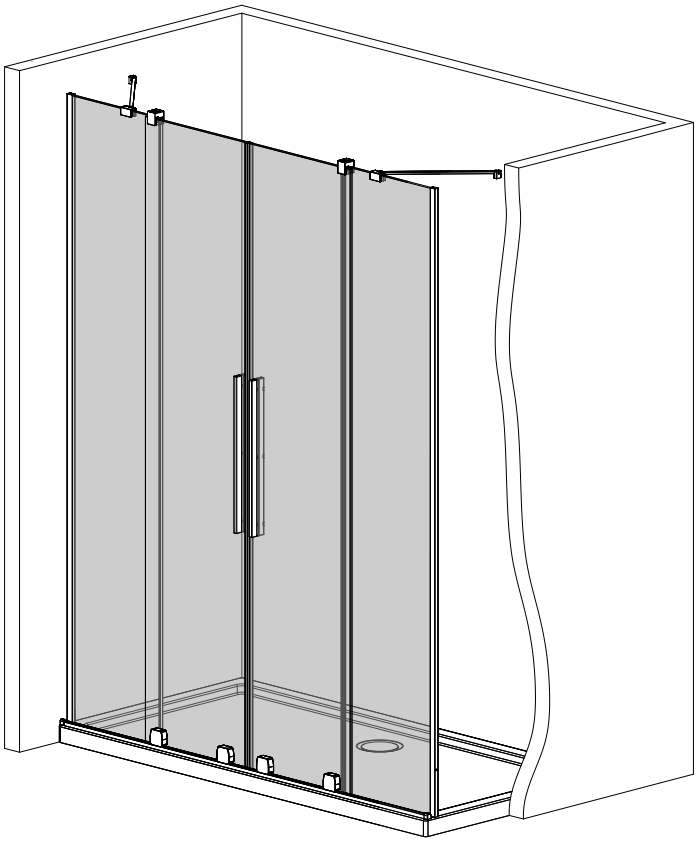

FURO DWD

radaway Találja meg álmai zuhanykabinját!

Beépítési tudnivalók

2-3 ÉV GARANCIA ★★★

Beépítéshez javasoljuk saját márkaszervizünket, az ország egész területén.

Beszerelés megrendelés: szerviz@metahungary.hu | radaway.hu

A Radaway márkaszervizünk garantálja:

1. Szakszerű összeszerelés
2. Kockázat-mentesség
3. Idő-megtakarítás
4. Precíz működés
5. Hosszú élettartam

Mielőtt saját kezűleg kezd hozzá a beépítéshez, ezt mindenképp tudnia kell!

1. Beépítés előtt kérjük, ellenőrizze a termék minőségét, hogy nincs-e a terméknek hibája, nem sérült-e a szállítás során.
2. Feltétlenül ellenőrizze le, hogy az áru megjelenése, méretei és színe (cikkszáma) megfelel-e az Ön megrendelésének.
3. Beépítés után a gyártó csak a gyártási és az anyaghibákra ismeri el a garanciát. A már beszerelt terméken észlelt hibákért nem vállalunk felelősséget. Annak plusz költségeit nem áll módunkban átvállalni.
4. A terméket kizárólag rendeltetésszerűen lehet használni, ellenkező esetben a garanciális jog elvész.
5. A beszerelt terméket a szilikonos tömítés után 24 órával lehet csak használni.
6. A szerkezeti változtatás jogát fenntartjuk.
7. Ajánlás: A termék beszereléséhez két ember szükséges.

A zuhanykabinra és zuhanytálcára értékhatártól függően 2-3 év jótállást vállalunk.
A jótállási idő a számla kiállításának napjával indul. Garanciális igényeit közvetlenül nálunk, márkaszervizünkhöz fordulva is érvényesítheti.

A garanciális igény érvényesíthetőségének egyik feltétele, hogy a termék szakszerűen, jelen szerelési útmutató szerint kerüljön üzembe helyezésre, beépítésre. A nem szakszerűen beépített vagy rögzített termékre a garancia nem terjed ki, annak javítása, ill. cseréje során a bontási és helyreállítási költségek, valamint a kiszállás díja a vevőt terheli. Üvegtörés esetén a garanciális feltételek nem érvényesíthetőek.

A jótállás részletes feltételeit a jótállási jegy tartalmazza.

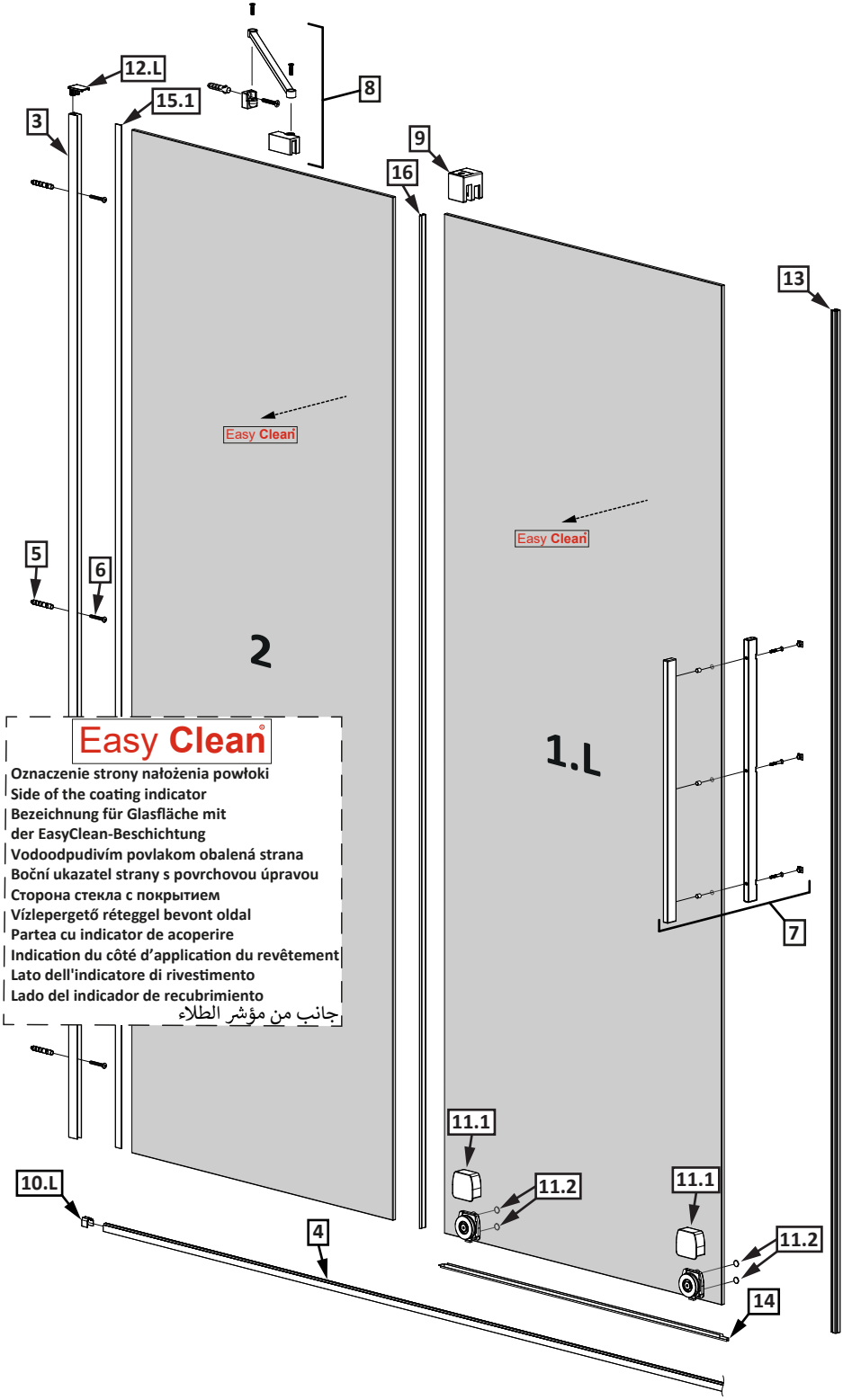
12.L
15.1
3
8
9
16
13
Easy Clean
Easy Clean
5
6
2
1.L
7
Easy Clean
Oznaczenie strony nałożenia powłoki
Side of the coating indicator
Bezeichnung für Glasfläche mit
der EasyClean-Beschichtung
Vodoodpudivím povlakom obalená strana
Boční ukazatel strany s povrchovou úpravou
Сторона стекла с покрытием
Vízlepergető réteggel bevont oldal
Partea cu indicator de acoperire
Indication du côté d'application du revêtement
Lato dell'indicatore di rivestimento
Lado del indicador de recubrimiento
جانب من مؤشر الطلاء
11.1
11.2
11.1
11.2
10.L
4
14

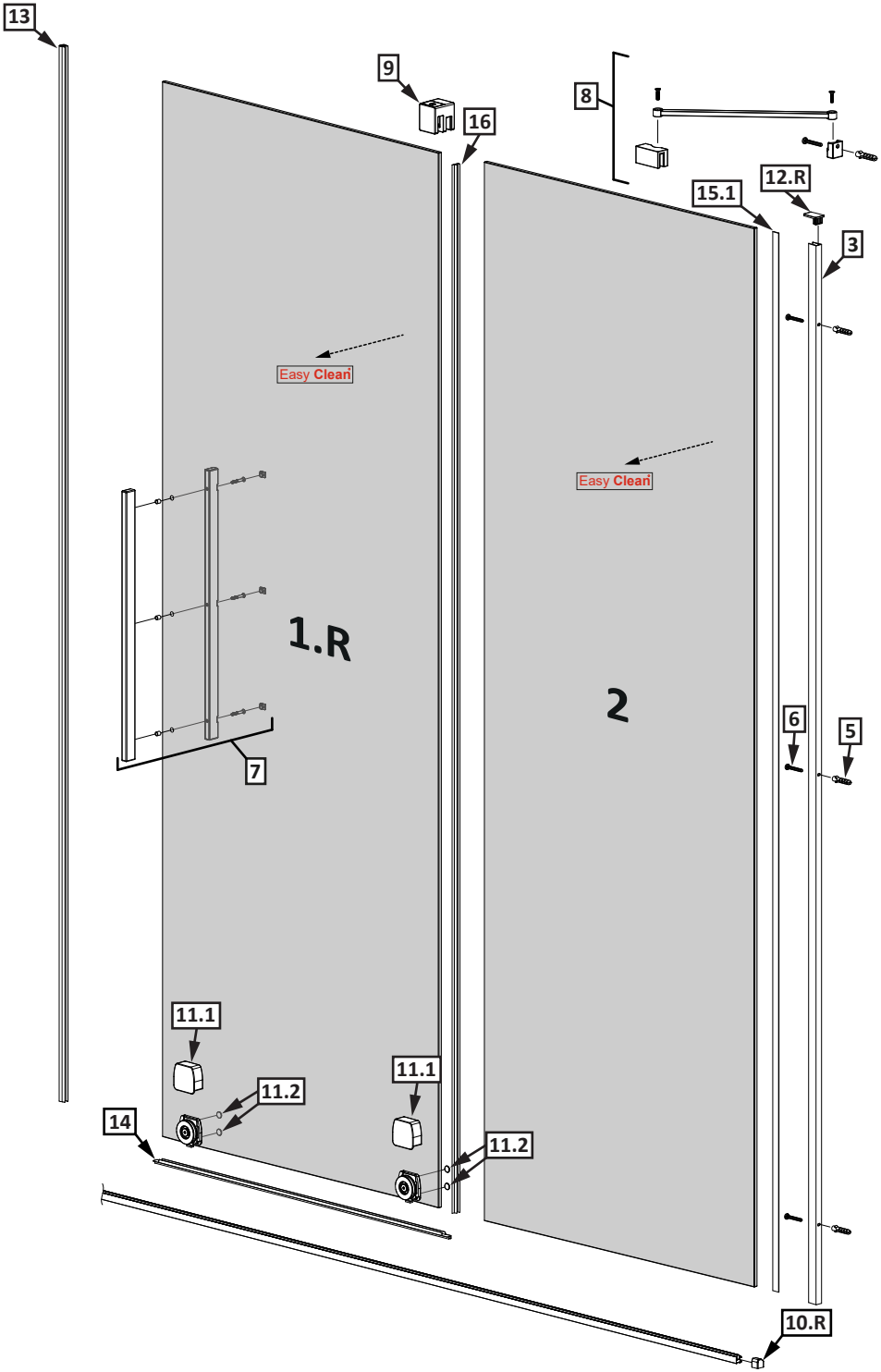
13
9
16
8
15.1
12.R
3
Easy Clean
Easy Clean
1.R
2
7
6
5
11.1
11.2
11.1
11.2
14
10.R

Nr Nr No. číslo počet No Sorszám Numar N° N° N° رقم	Oznaczenie Mark Bezeichnung Označenie Označení обозначение Jelölés Componenta Symbole Simbolo Símbolo علامة	Sztuk Pcs. Stück Kus KS штук Db. Bucati Pcs Pz Pzas قطع
1.L 1.R 2.	2 1.L 1.R 2	1 1 2
3.		2
4.		1
5.	ϕ6	6
6.	3,5x38 DIN 7981	6
7.		2
8.	+ SW 2,5	2
9.		2
10.L 10.R	10.L 10.R	1 1
11.1 11.2	11.1 11.2	4 8
12.L 12.R	12.L 12.R	1 1
13.		2
14.		2
15.1 15.2	15.1 L = 2000mm 15.2 L = 50mm	2 2
16.	L = 2000mm	2
17.		2
18.L 18.R	18.L 18.R	1 1

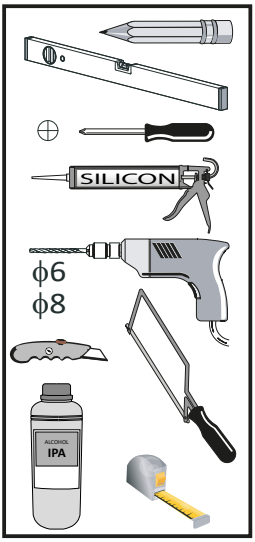

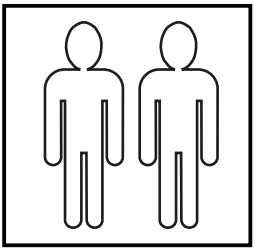

Nr Nr No. číslo počet No Sorszám Numar N° N° N° رقم	Oznaczenie Mark Bezeichnung Označenie Označení обозначение Jelölés Componenta Symbole Simbolo Símbolo علامة	Sztuk Pcs. Stück Kus KS штук Db. Bucati Pcs Pz Pzas قطع
19.		4
20.	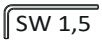	1
21.		1
22.	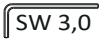	1
23.		4

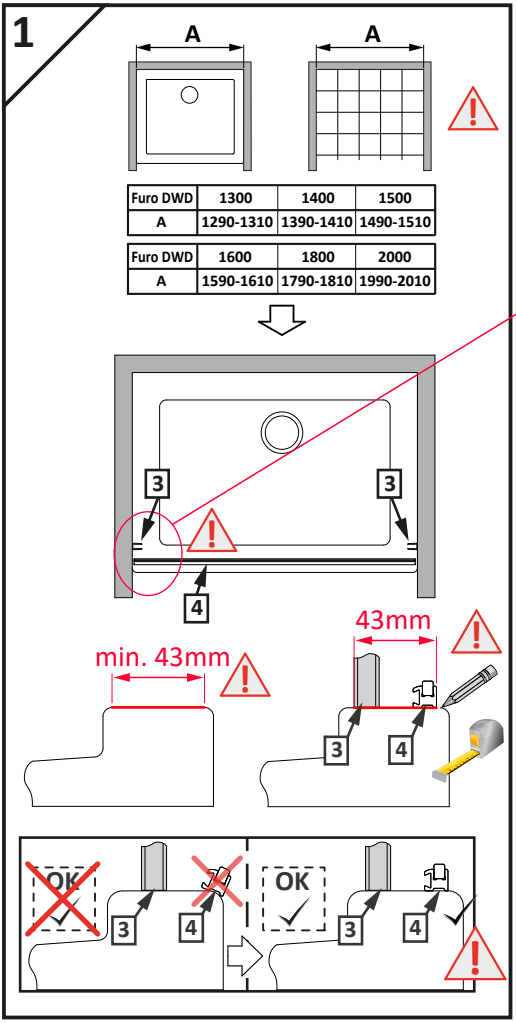

Furo DWD	1300	1400	1500
A	1290-1310	1390-1410	1490-1510

Furo DWD	1600	1800	2000
A	1590-1610	1790-1810	1990-2010

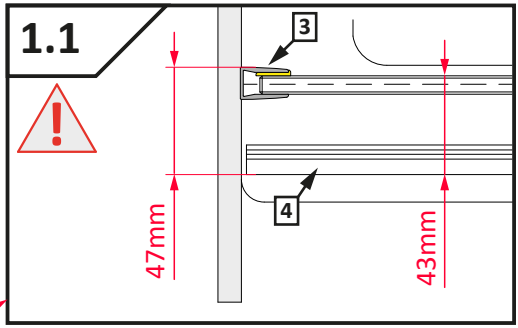

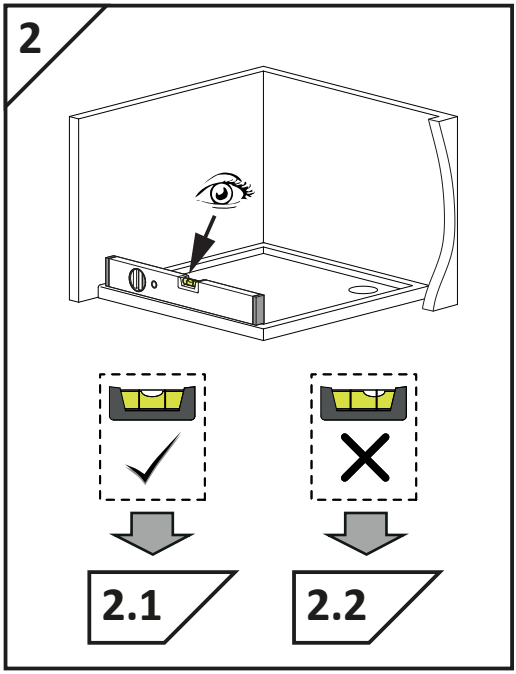

2.1

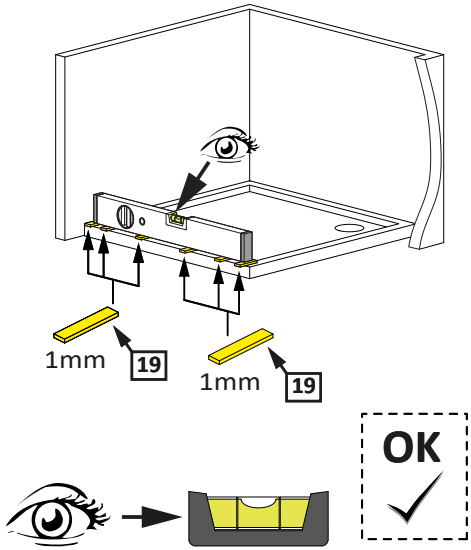

2.2

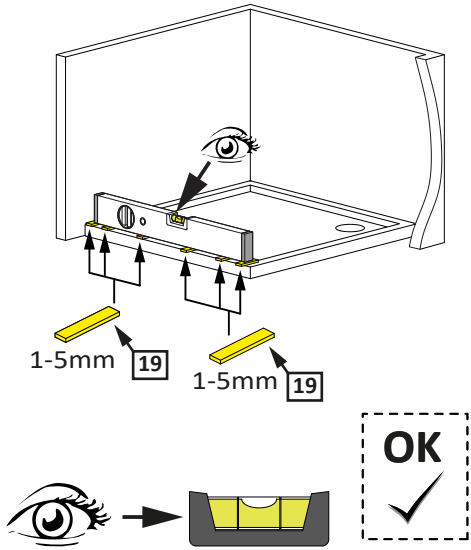

3

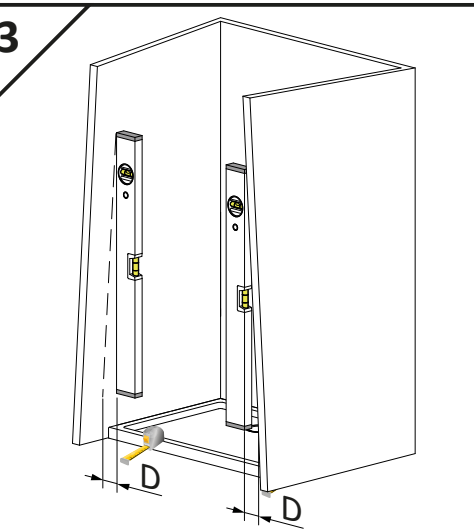

D = 0 → 4

D > 0 → 3.1

3.1

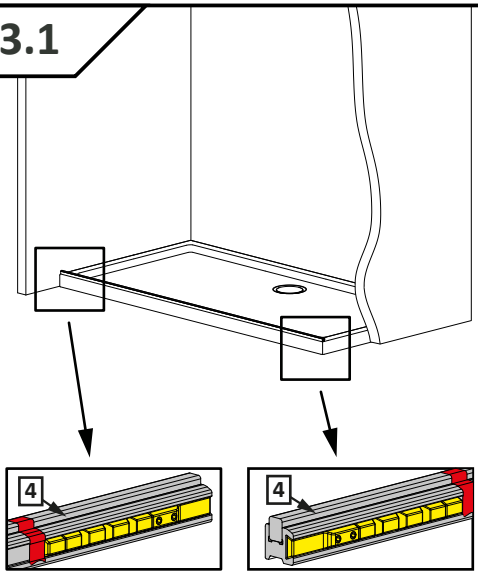

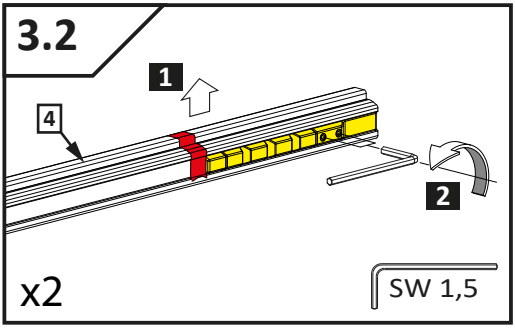
3.2
1
4
2
x2
SW 1,5

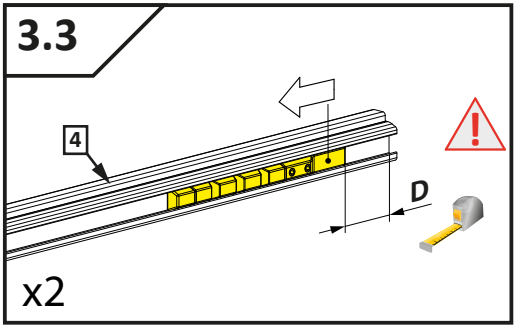
3.3
4
D
x2

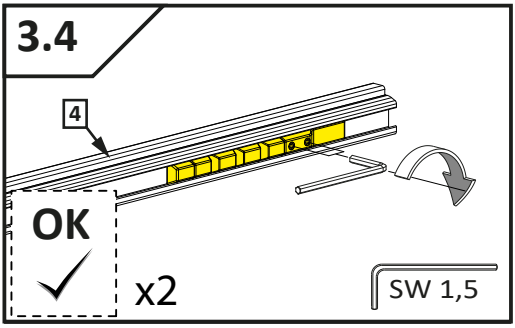
3.4
4
OK
x2
SW 1,5

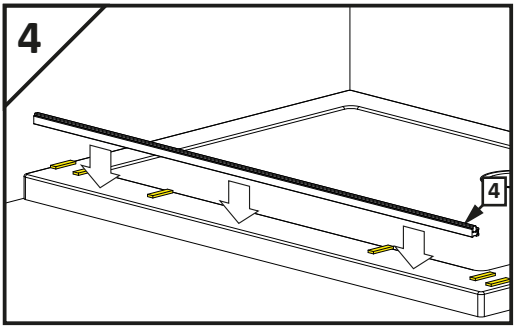
4
4

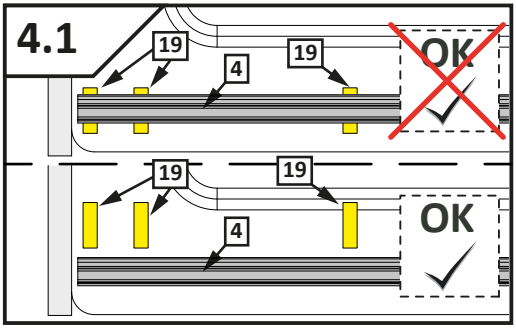
4.1
19
4
19
OK
19
19
4
OK

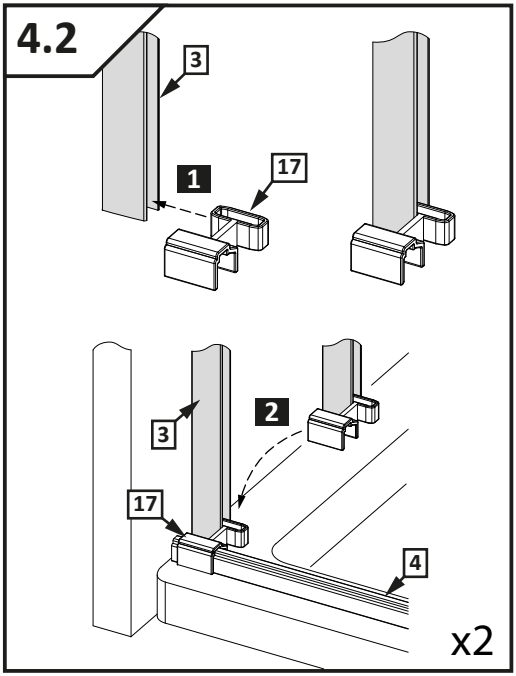
4.2
3
1
17
3
2
17
4
x2

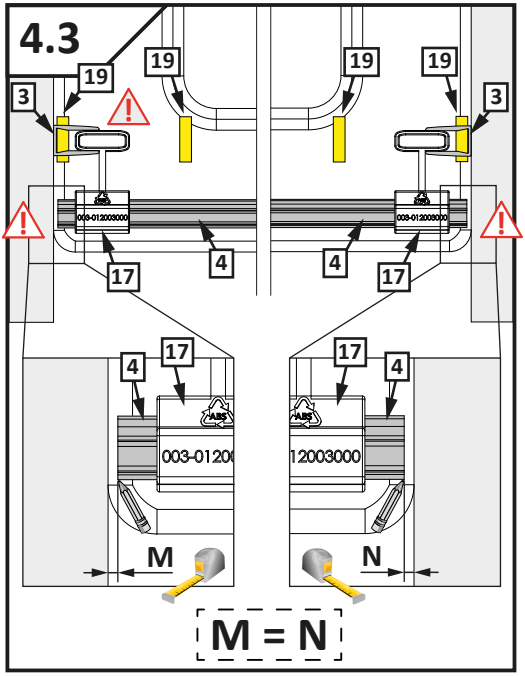
4.3
19
19
19
19
3
3
17
4
4
17
17
4
17
4
003-012003000
003-012003000
003-0120
12003000
M
N
M = N

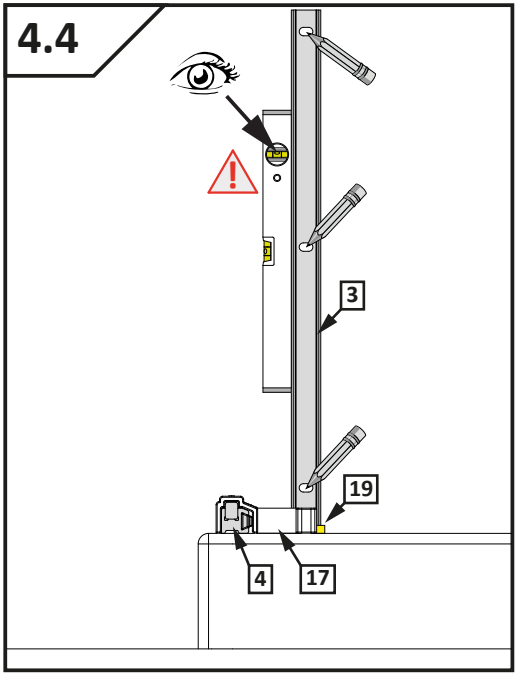
4.4
3
19
4
17

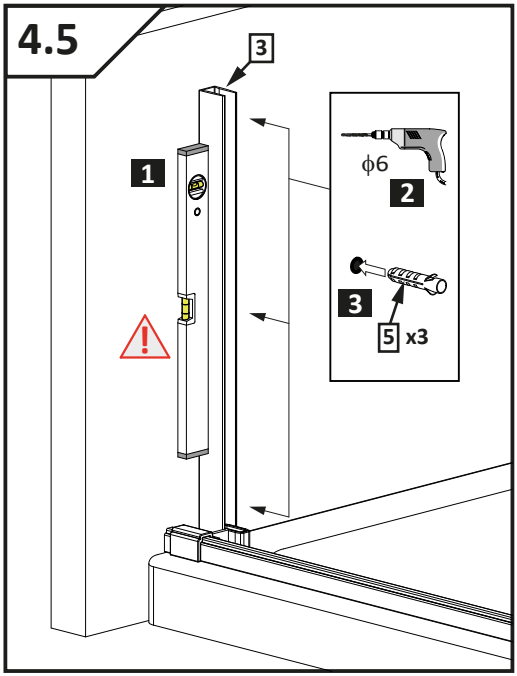
4.5
3
1
ϕ6
2
3
5 x3

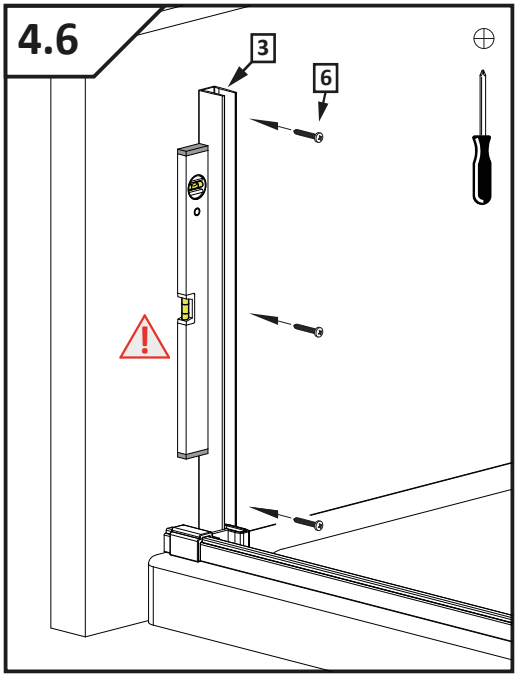
4.6
3
6

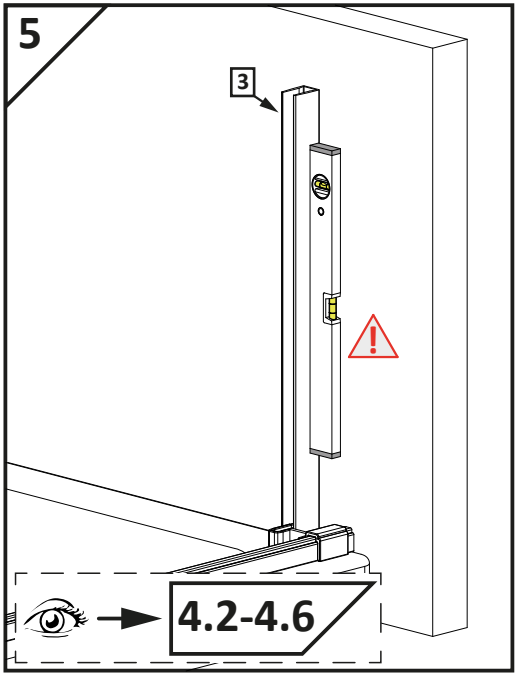
5
3
4.2-4.6

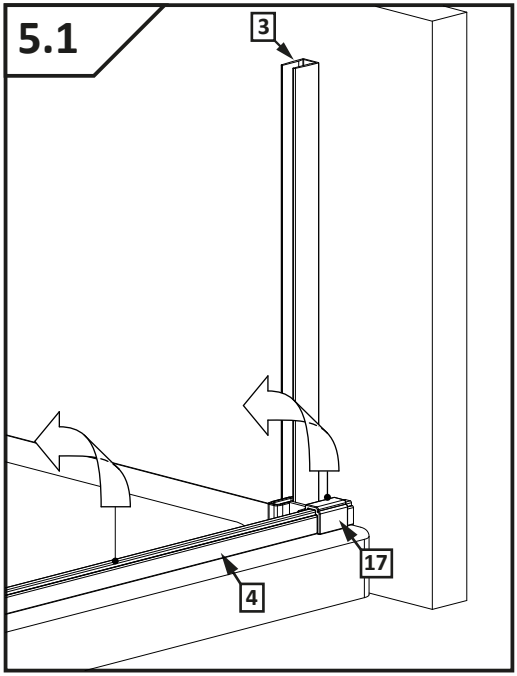
5.1
3
17
4

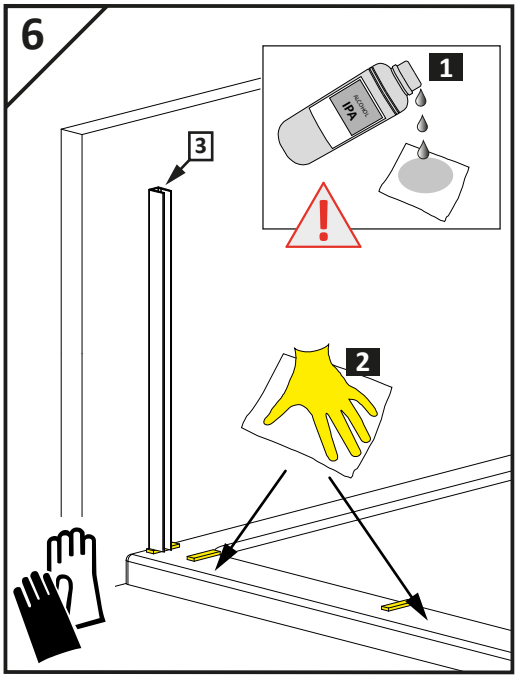
6
1
IPA
3
2

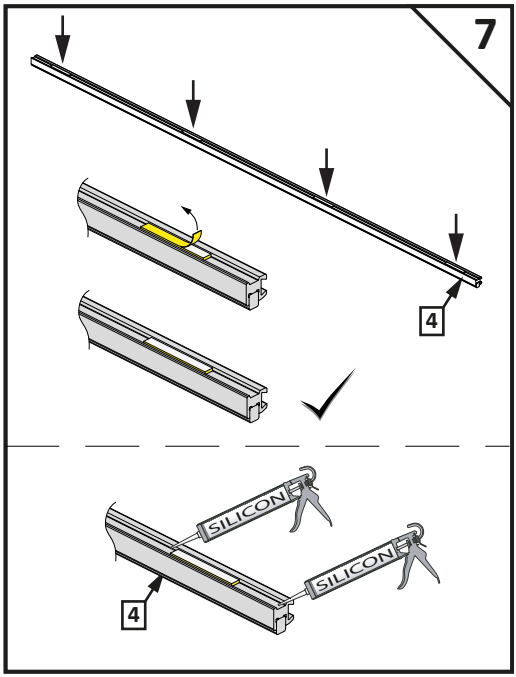
7
4
SILICON
SILICON
4

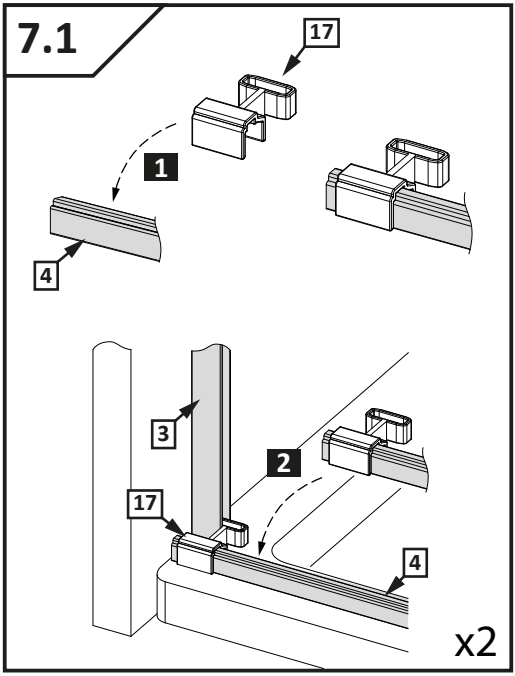
7.1
17
1
4
3
2
17
4
x2

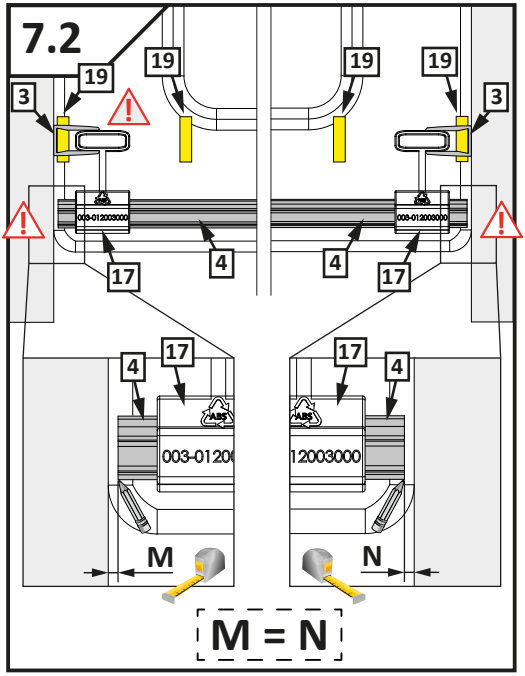
7.2
19
19
19
19
3
3
17
4
4
17
4
17
17
4
M
N
M = N

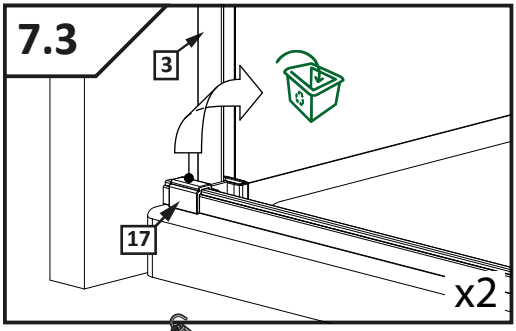
7.3
3
17
x2

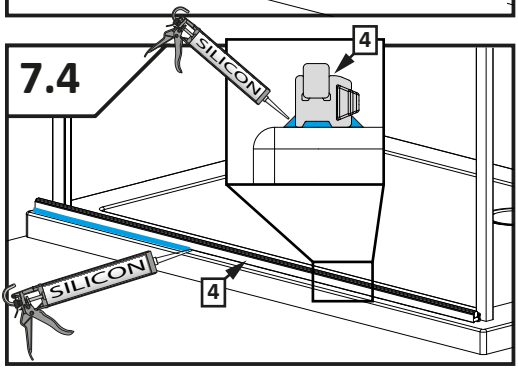
7.4
SILICON
4
SILICON
4

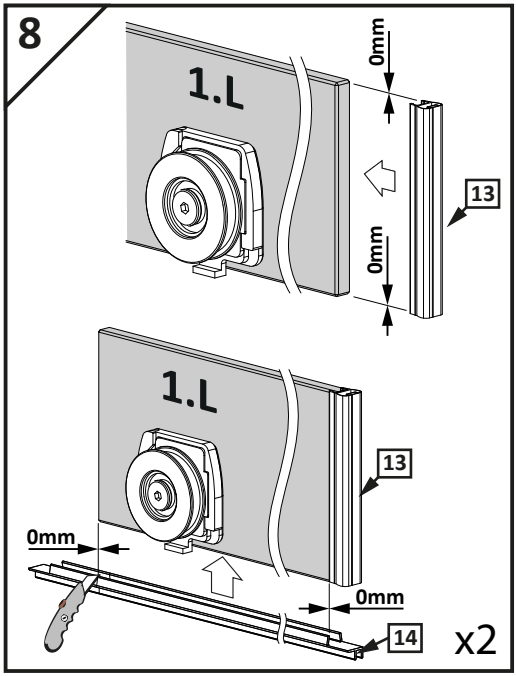
8
1.L
0mm
13
0mm
1.L
13
0mm
0mm
14
x2

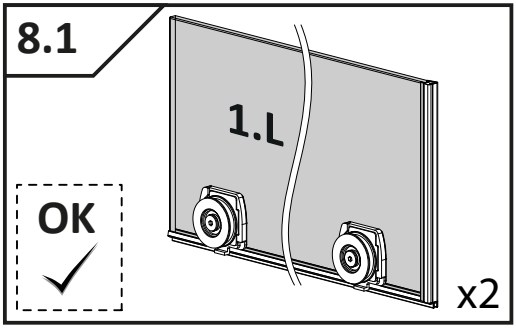
8.1
1.L
OK
x2

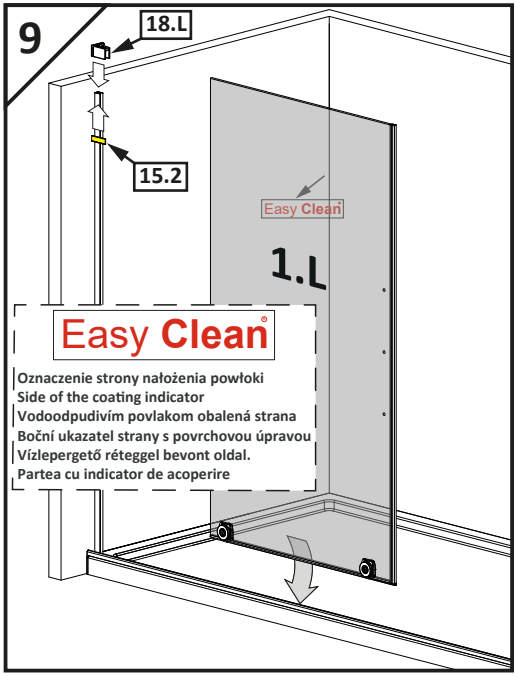
9
18.L
15.2
Easy Clean
1.L
Easy Clean®
Oznaczenie strony nałożenia powłoki
Side of the coating indicator
Vodoodpudivím povlakom obalená strana
Boční ukazatel strany s povrchovou úpravou
Vízlepergető réteggel bevont oldal.
Partea cu indicator de acoperire

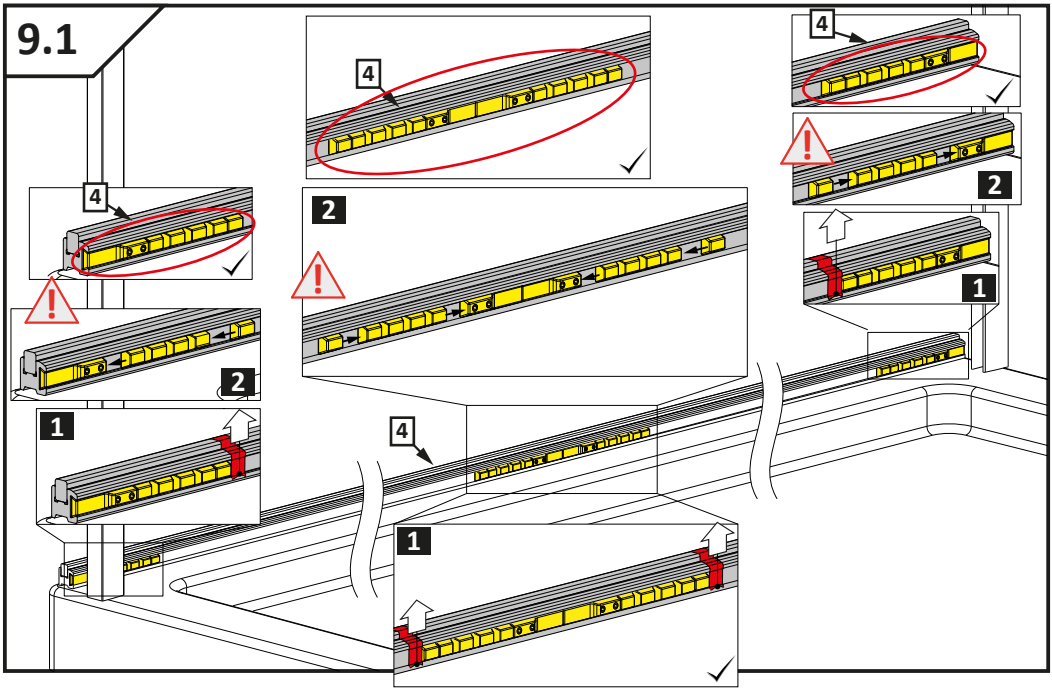
9.1
4
2
1

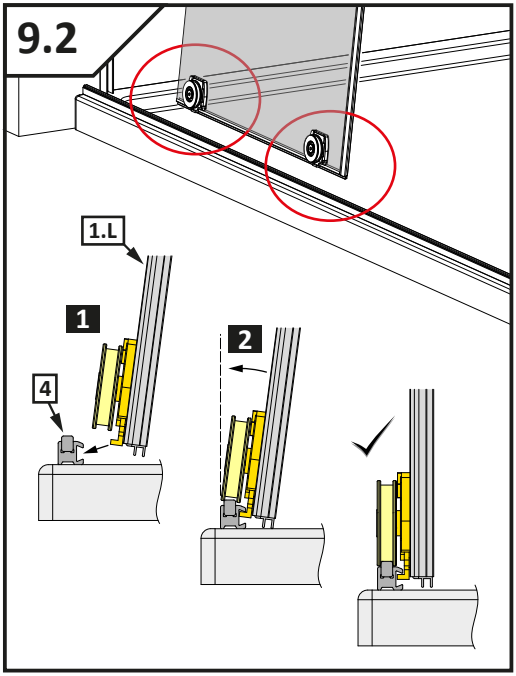
9.2
1.L
1
2
4

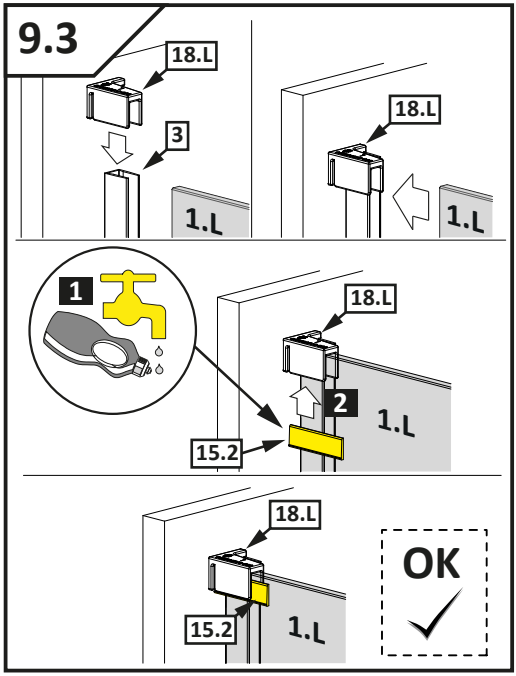
9.3
18.L
3
1.L
18.L
1.L
1
18.L
2
1.L
15.2
18.L
15.2
1.L
OK

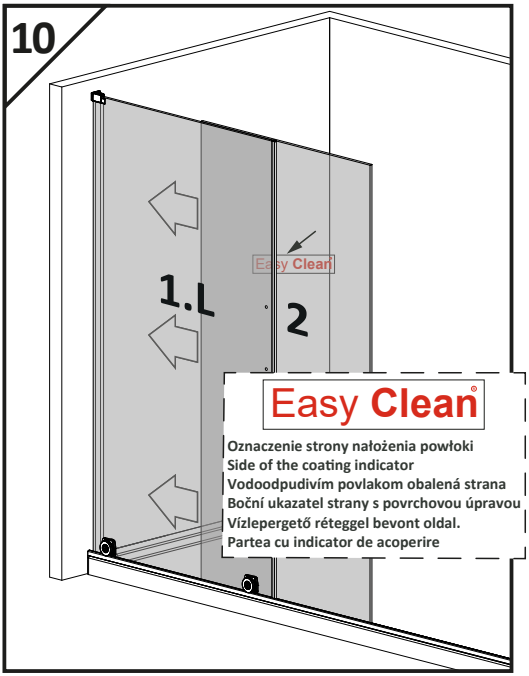
10
1.L
Easy Clean
2
Easy Clean®
Oznaczenie strony nałożenia powłoki
Side of the coating indicator
Vodoodpudivím povlakom obalená strana
Boční ukazatel strany s povrchovou úpravou
Vízlepergető réteggel bevont oldal.
Partea cu indicator de acoperire

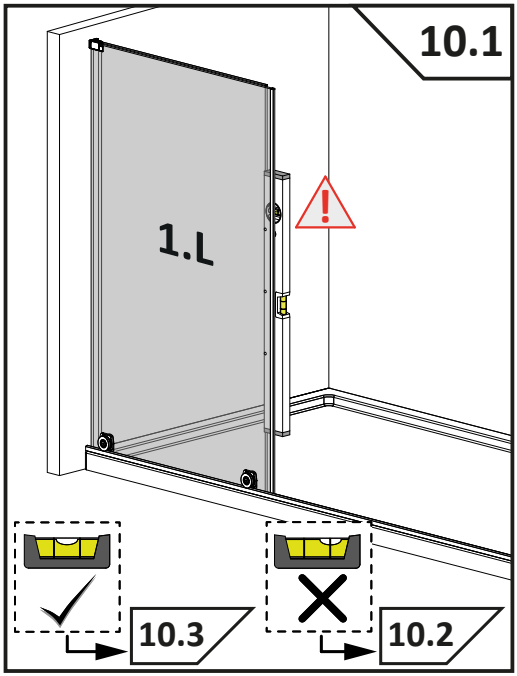
10.1
1.L
10.3
10.2

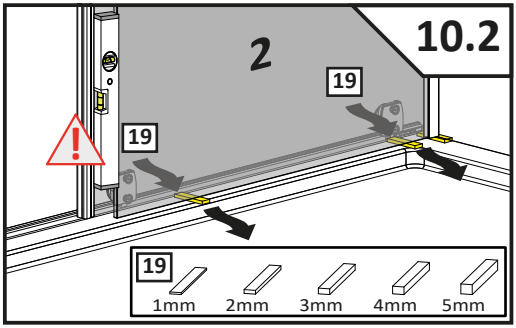
10.2
2
19
19
19
1mm
2mm
3mm
4mm
5mm

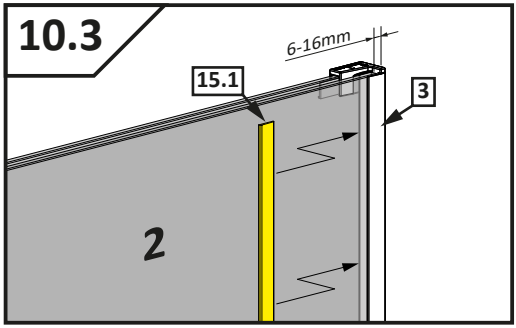
10.3
6-16mm
15.1
3
2

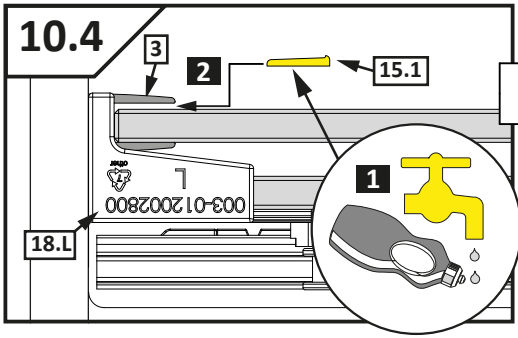
10.4
3
2
15.1
1
18.L
003-01200280

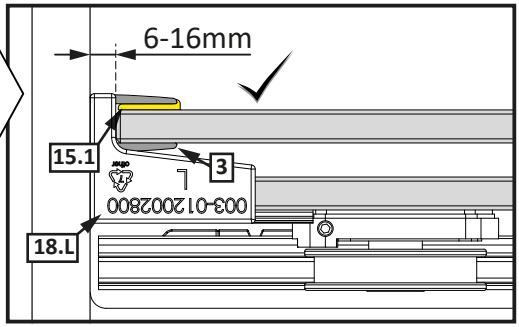
6-16mm
15.1
3
18.L
003-01200280

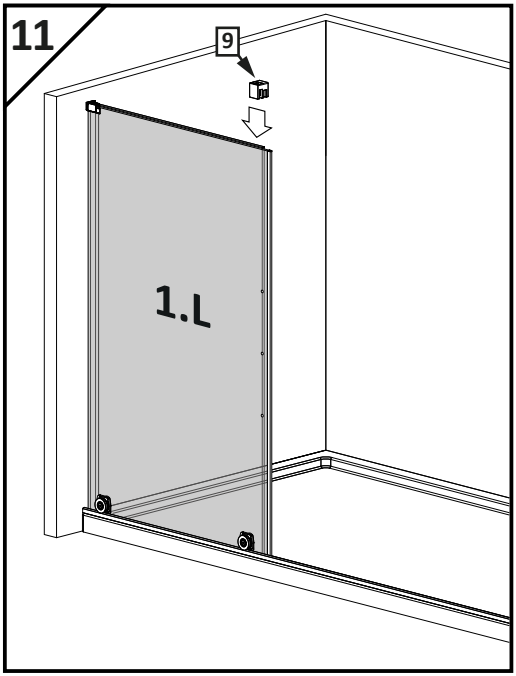
11
9
1.L

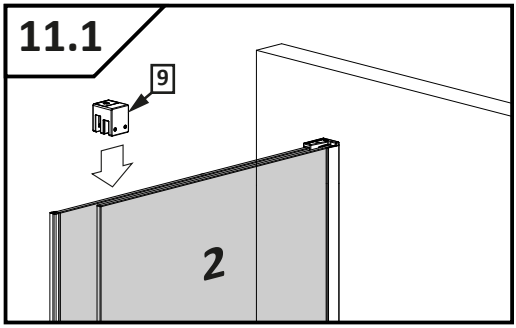
11.1
9
2

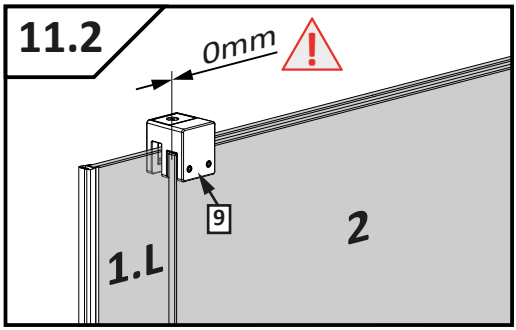
11.2
0mm
9
2
1.L

11.3

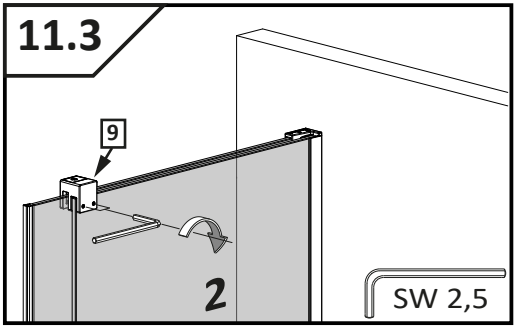

12

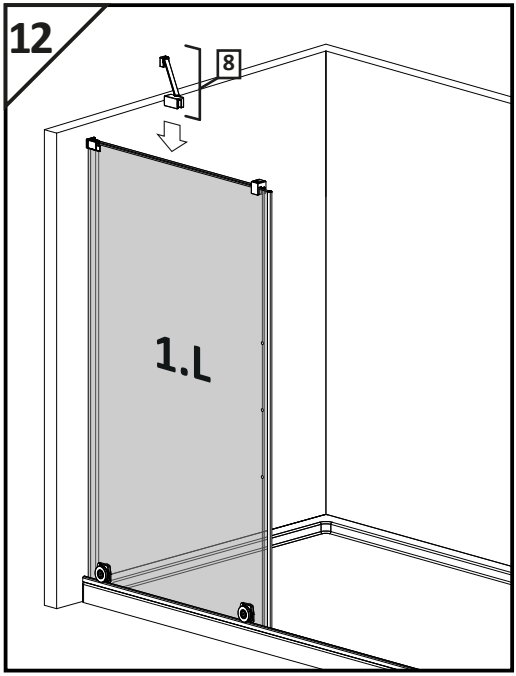

12.1

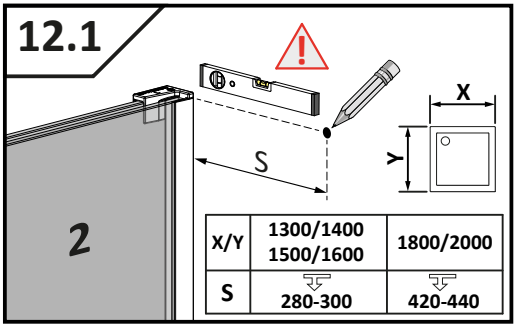

X/Y	1300/1400 1500/1600	1800/2000
S	280-300	420-440

12.2

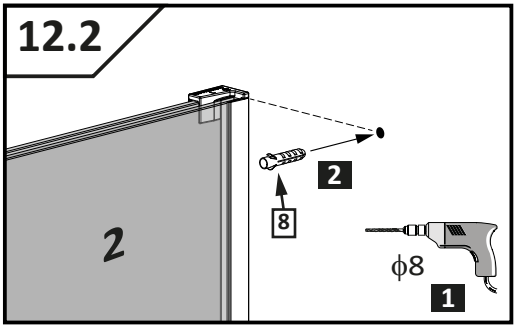

12.3

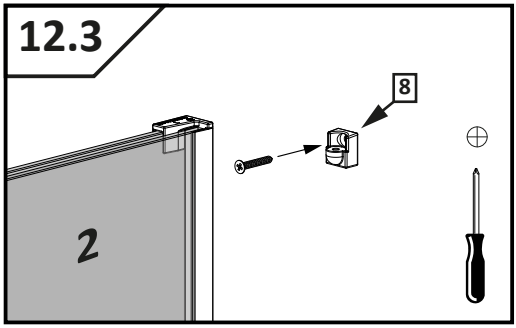

12.4

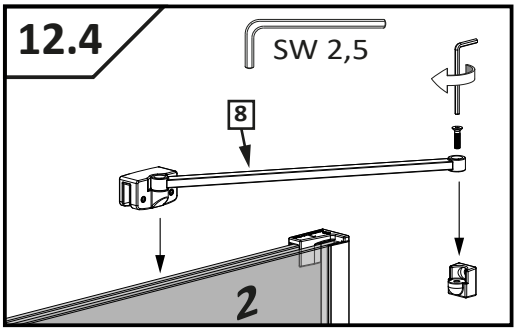

12.5

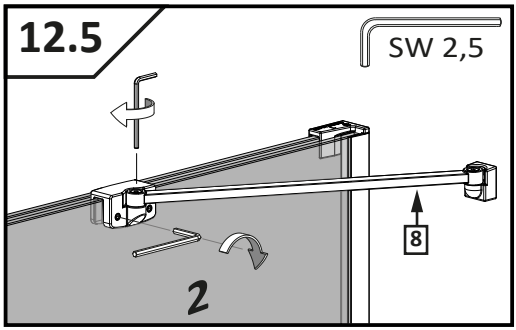

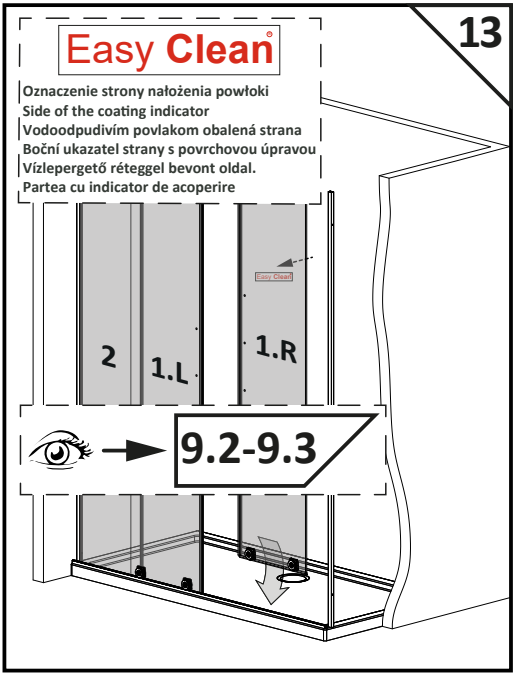
13
Easy Clean
Oznaczenie strony nałożenia powłoki
Side of the coating indicator
Vodoodpudivím povlakom obalená strana
Boční ukazatel strany s povrchovou úpravou
Vízlepergető réteggel bevont oldal.
Partea cu indicator de acoperire
2
1.L
1.R
9.2-9.3

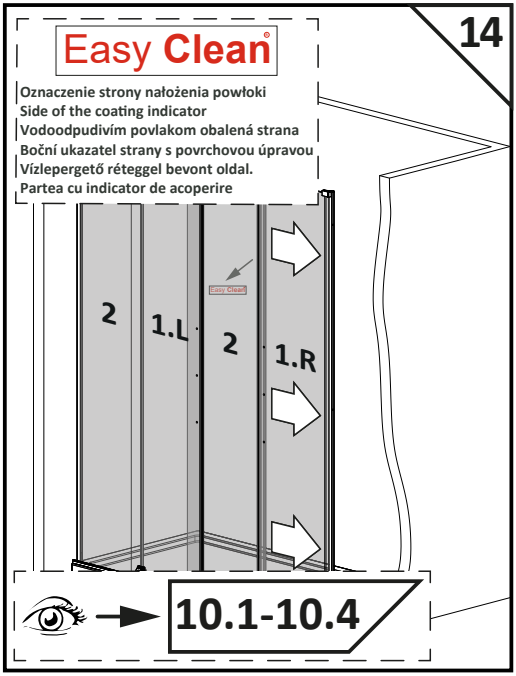
14
Easy Clean
Oznaczenie strony nałożenia powłoki
Side of the coating indicator
Vodoodpudivím povlakom obalená strana
Boční ukazatel strany s povrchovou úpravou
Vízlepergető réteggel bevont oldal.
Partea cu indicator de acoperire
2
1.L
2
1.R
10.1-10.4

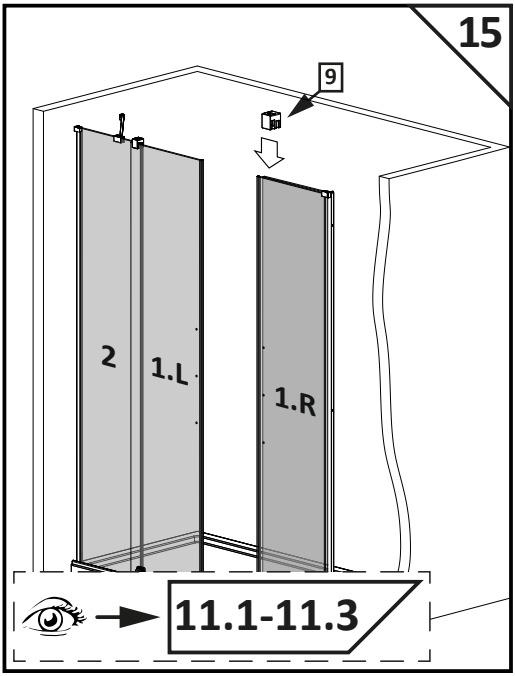
15
9
2
1.L
1.R
11.1-11.3

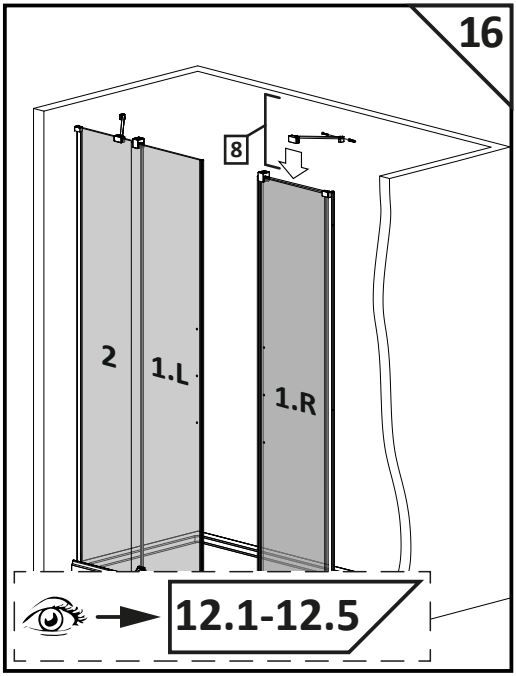
16
8
2
1.L
1.R
12.1-12.5

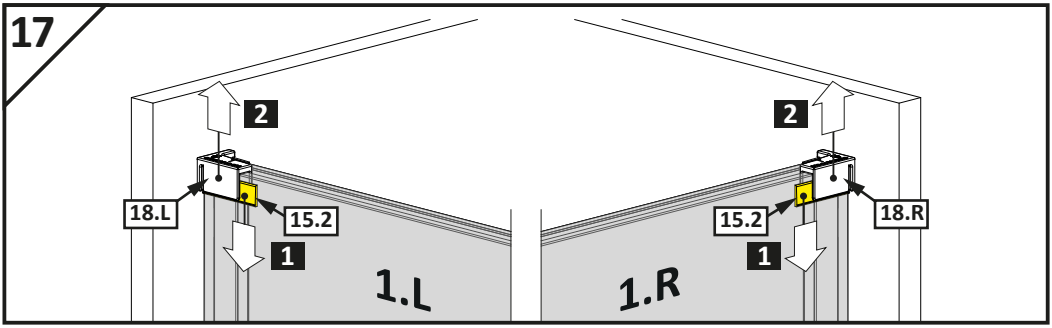
17
2
18.L
15.2
1
1.L
2
15.2
18.R
1
1.R

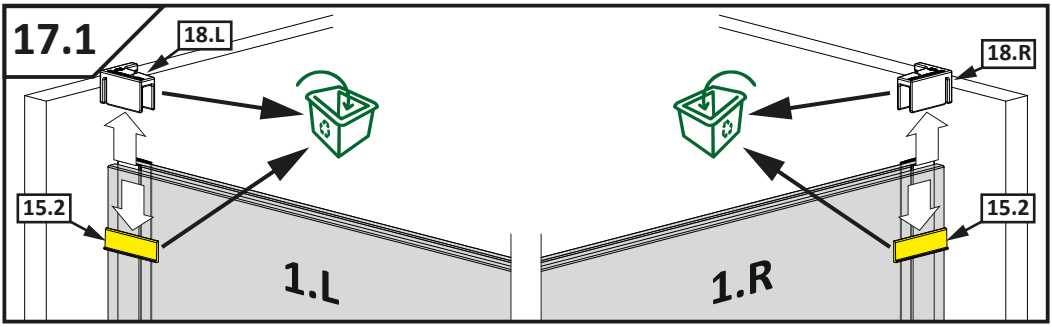
17.1
18.L
15.2
1.L
18.R
15.2
1.R

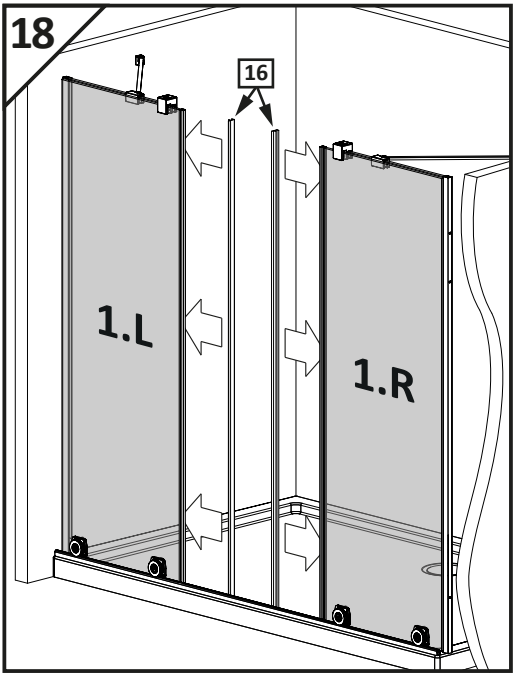
18
16
1.L
1.R

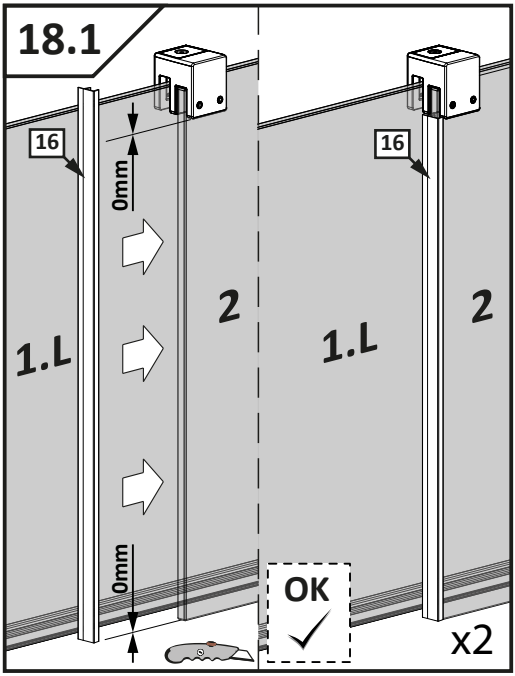
18.1
16
0mm
1.L
2
0mm
16
1.L
2
OK
x2

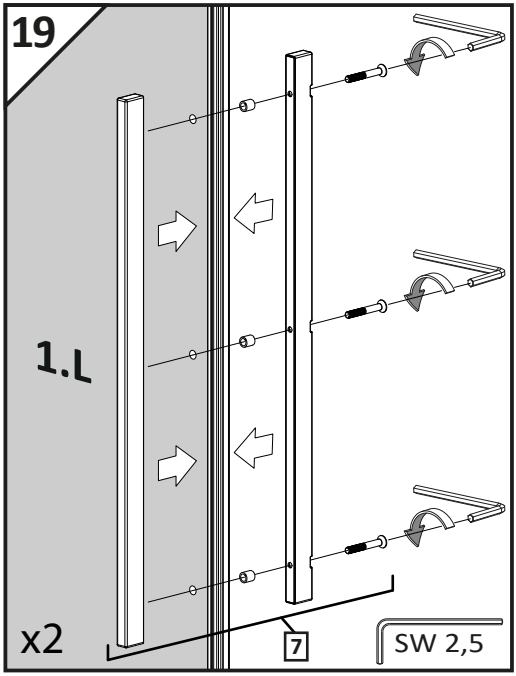
19
1.L
x2
7
SW 2,5

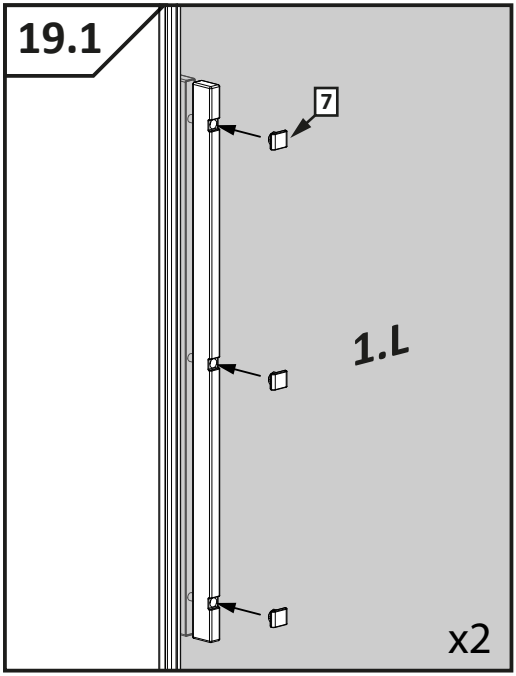
19.1
7
1.L
x2

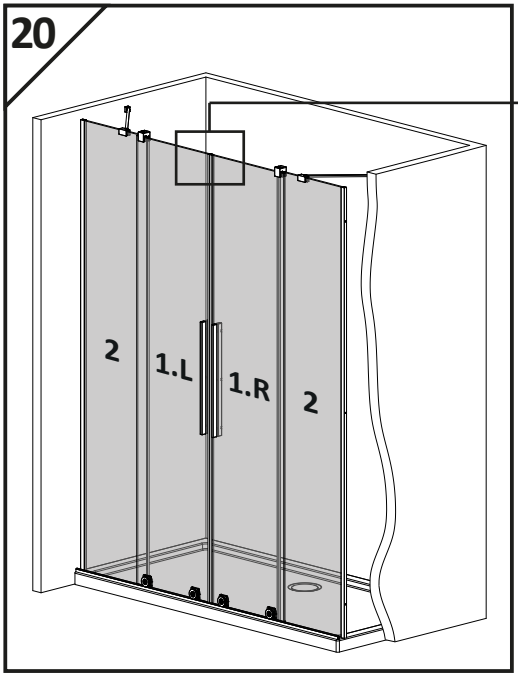
20
2
1.L
1.R
2

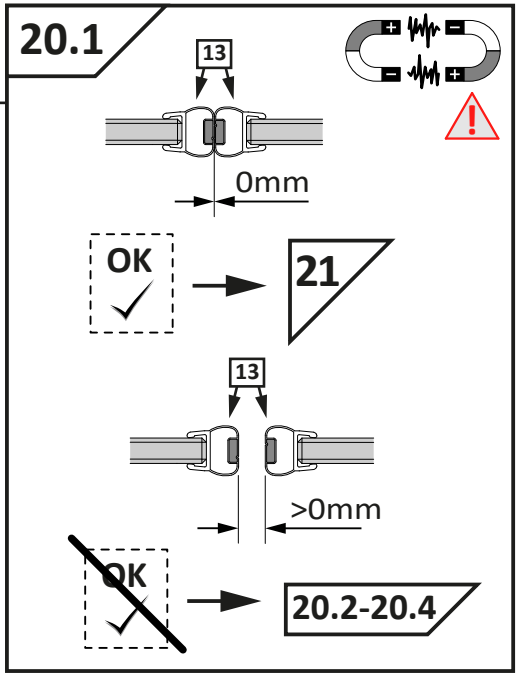
20.1
13
0mm
OK
21
13
>0mm
OK
20.2-20.4

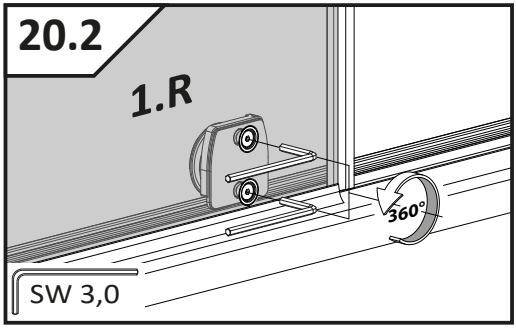
20.2
1.R
360°
SW 3,0

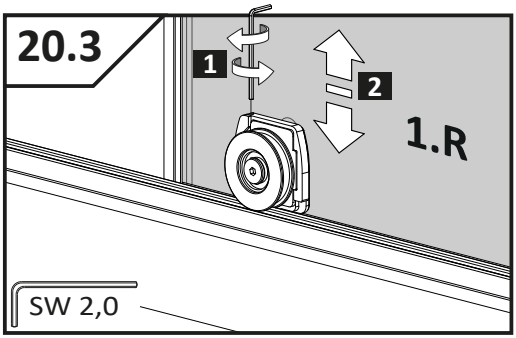
20.3
1
2
1.R
SW 2,0

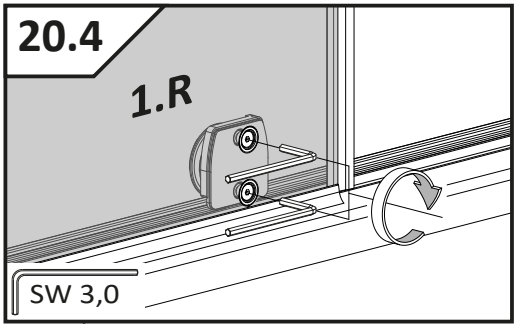
20.4
1.R
SW 3,0

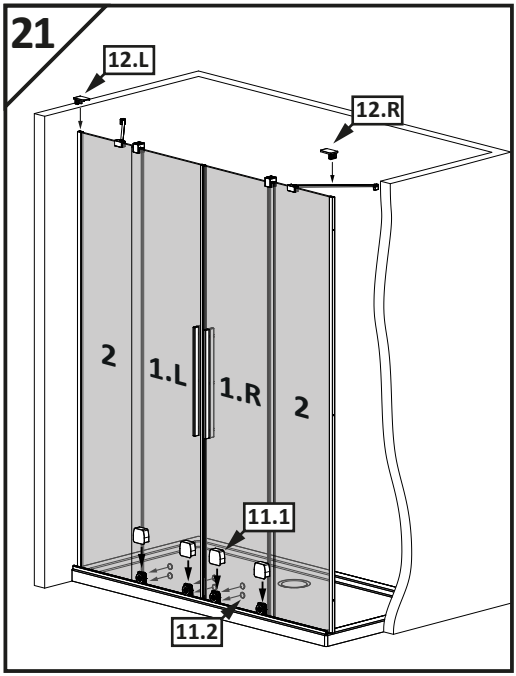
21
12.L
12.R
2
1.L
1.R
2
11.1
11.2

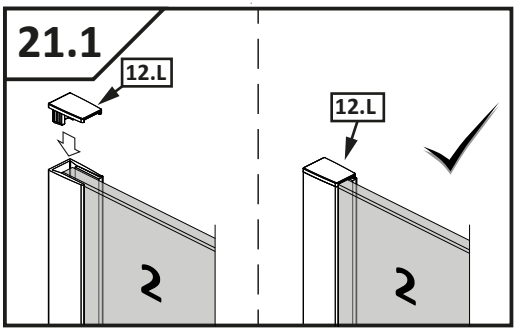
21.1
12.L
12.L
2
2

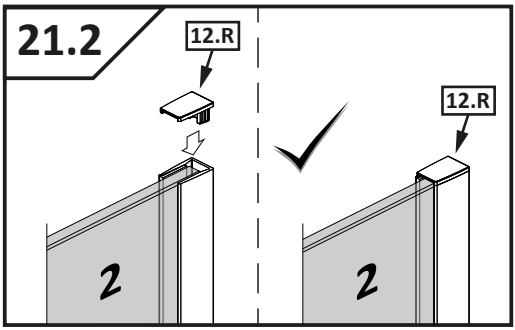
21.2
12.R
12.R
2
2

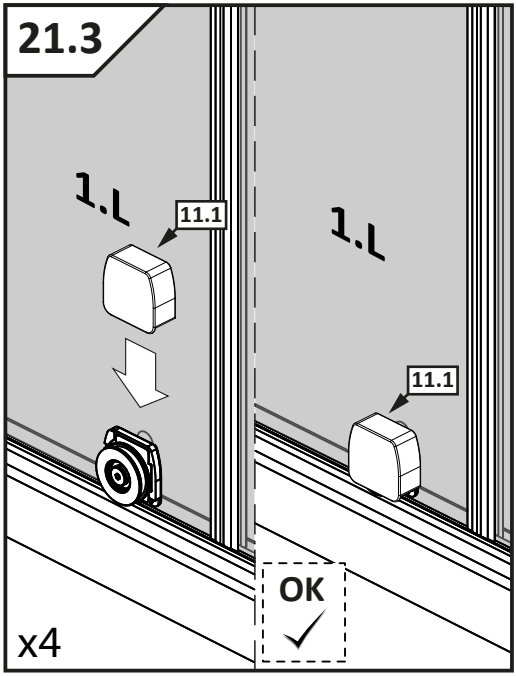
21.3
1.L
11.1
1.L
11.1
OK
x4

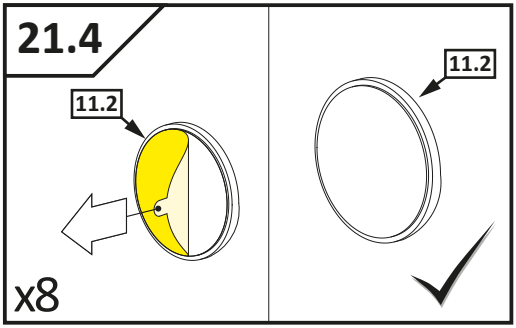
21.4
11.2
11.2
x8

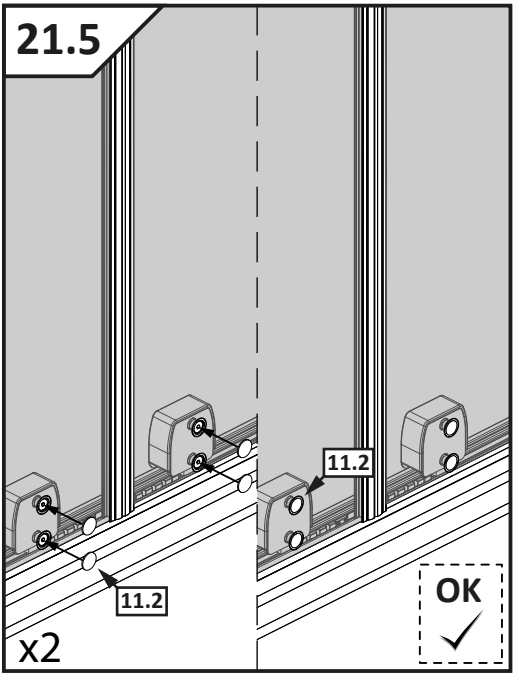
21.5
11.2
11.2
OK
x2

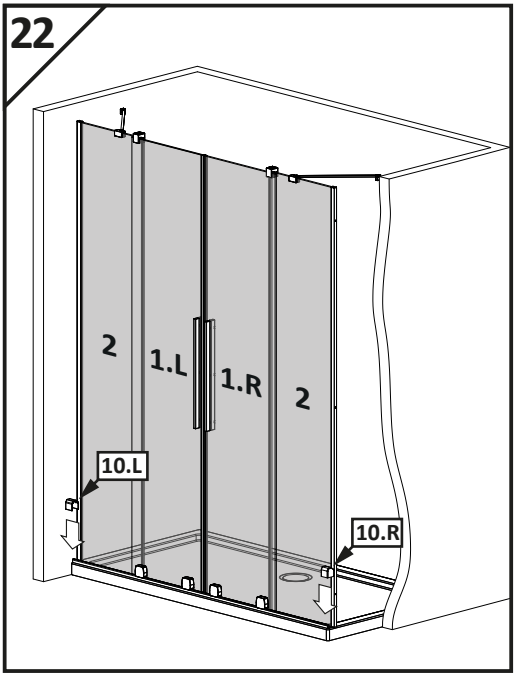
22
2
1.L
1.R
2
10.L
10.R

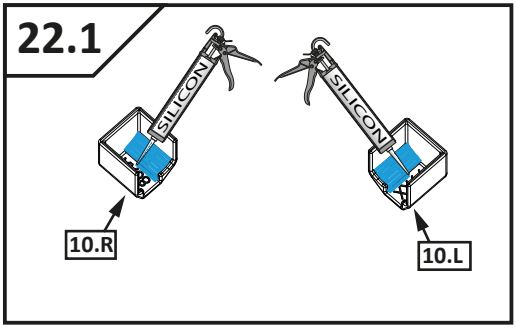
22.1
SILICON
SILICON
10.R
10.L

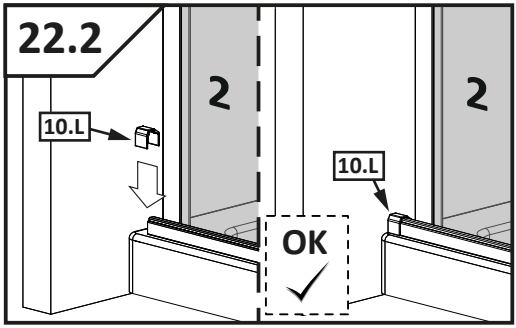
22.2
2
2
10.L
10.L
OK

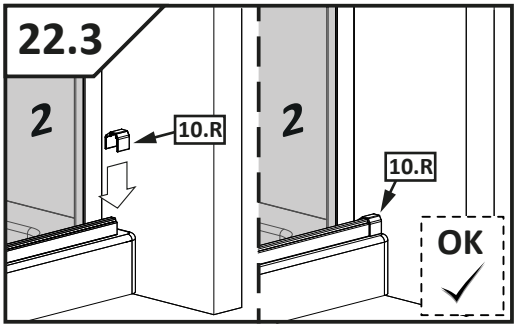
22.3
2
2
10.R
10.R
OK

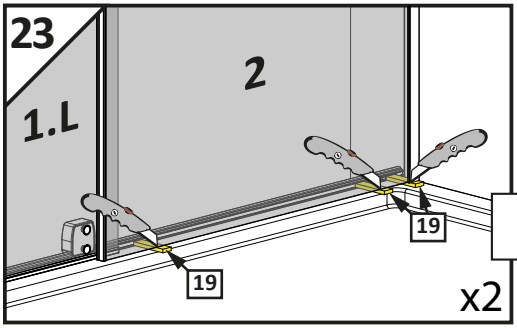
23
1.L
2
19
19
x2

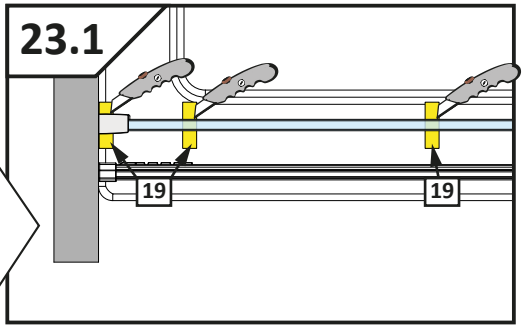
23.1
19
19

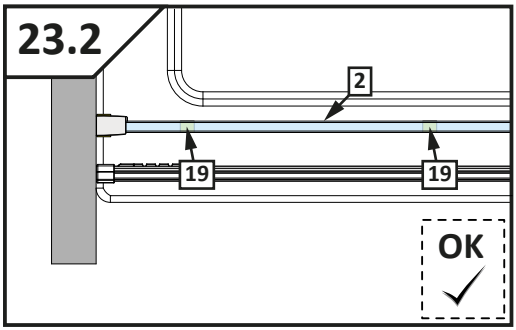
23.2
2
19
19
OK

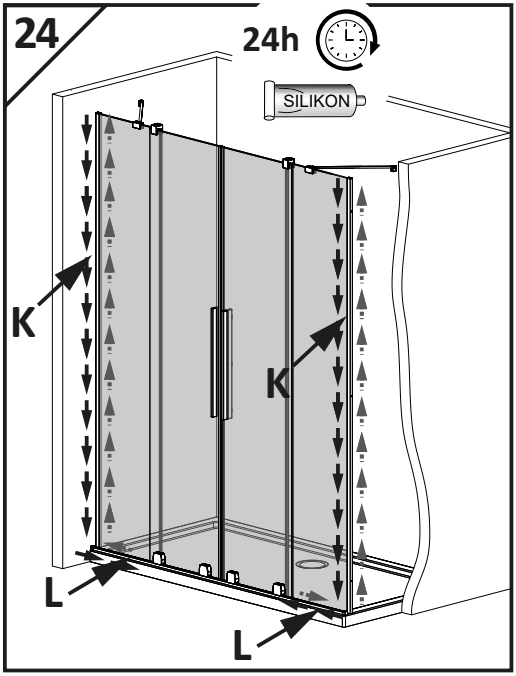
24
24h
SILIKON
K
K
L
L

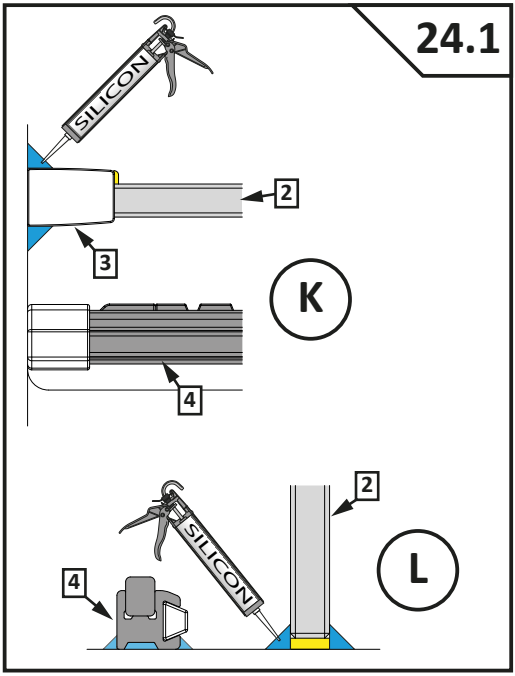
24.1
SILICON
2
3
K
4
2
SILICON
4
L

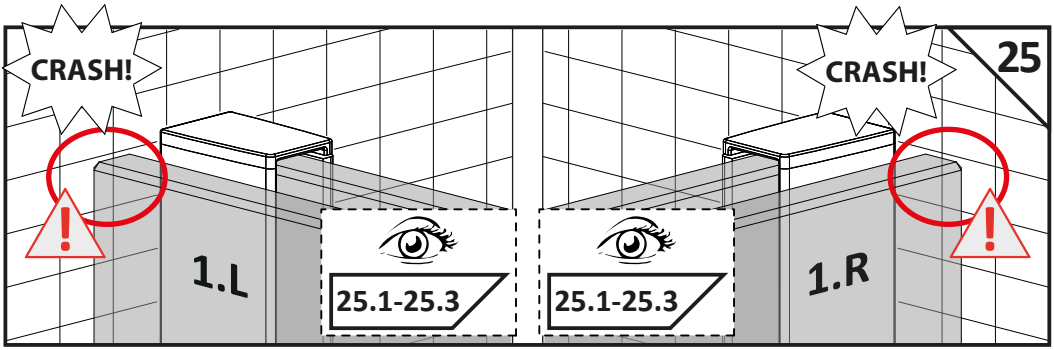
CRASH!
1.L
25.1-25.3
25.1-25.3
CRASH!
1.R
25

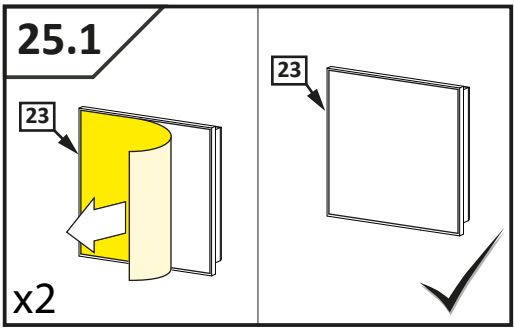
25.1
23
23
x2

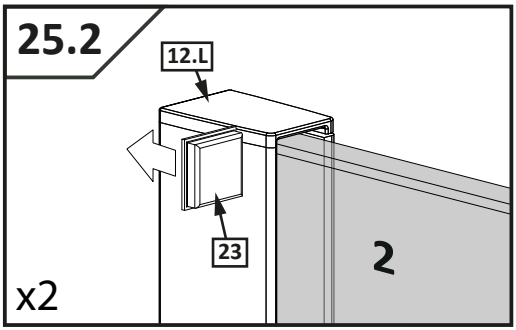
25.2
12.L
23
2
x2

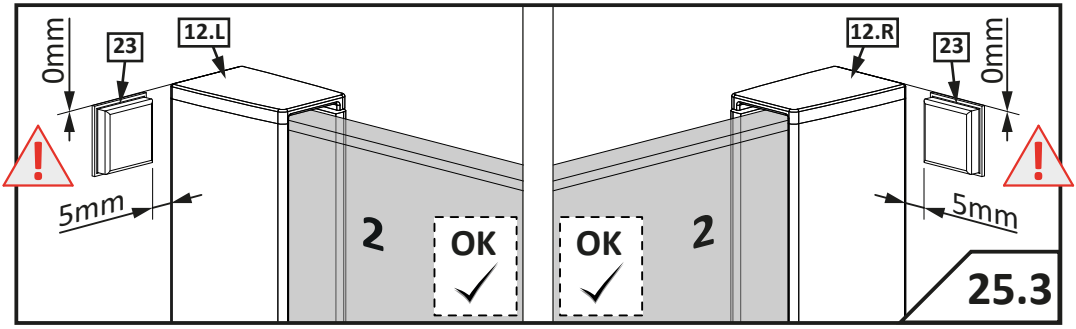
0mm
23
12.L
5mm
2
OK
12.R
23
0mm
5mm
2
OK
25.3

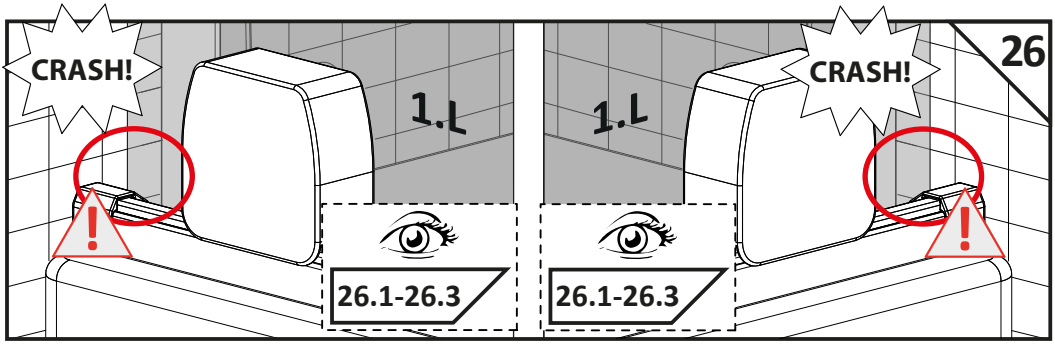
CRASH!
1.L
26.1-26.3
1.L
CRASH!
26.1-26.3
26

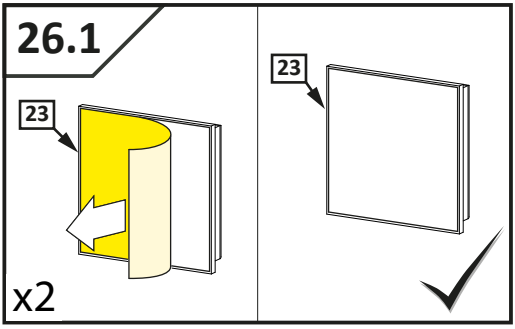
26.1
23
23
x2

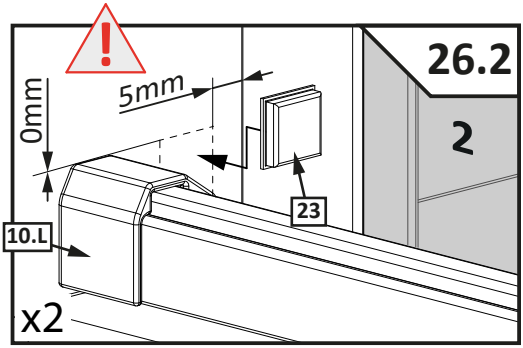
5mm
0mm
26.2
2
23
10.L
x2

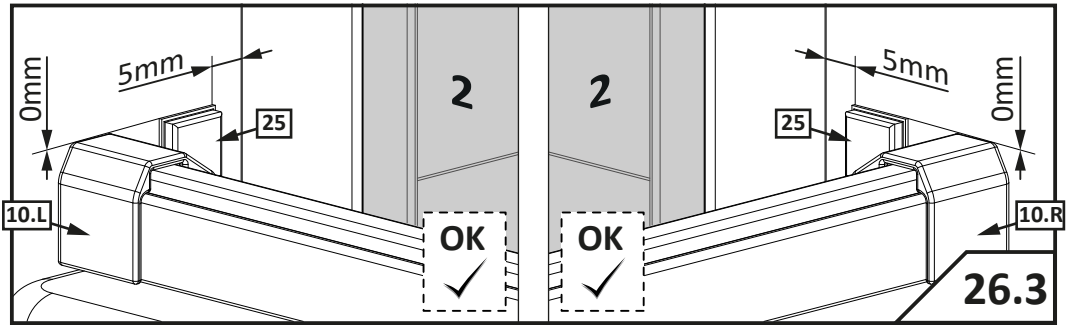
0mm
5mm
25
2
10.L
OK
2
5mm
25
0mm
10.R
OK
26.3

Karbantartási útmutató:

Mind az üvegfelületek, mind a műanyag elemek és az alumínium profilok tisztítására is a gyártó által javasolt tisztítószereket és vízlehúzót célszerű használni. Ezek a **RADAWAY GLASS CLEANER** zuhanykabin tisztítószer és a **RADAWAY GLASS PROTECTOR** védőbevonat-felfrissítő készítmény.

A termék rutinszerű tisztítása

Ajánlott, hogy a kabin közvetlenül minden zuhanyzás után ki legyen tisztítva a következők szerint:

A kabin belső felületeit tiszta vízzel öblítse le, majd a vízcseppeket kézi gumilapáttal húzza le. A króm felületeket, lakkozott profilokat puha törlőronggyal törölje szárazra. Mind az üvegfelületek, mind a műanyag elemek és az alumínium profilok tisztítására is a gyártó által javasolt tisztítószereket célszerű használni.

Kerülje csiszolópaszta, hígítószer, aceton, foszforsav és klórtartalmú fertőtlenítőszerek alkalmazását. A használattal és karbantartással kapcsolatos egyéb kérdésével forduljon a forgalmazóhoz bizalommal.

A termék alapos tisztítása, karbantartása

A tisztítás ajánlott gyakorisága: a használat mértékétől és a víz minőségétől függően hetente vagy havonta egy alkalommal. A kabin belső felületeit RADAWAY GLASS CLEANER tisztítószerrel permetezze be. Ahol vastagabb a vízkőréteg, ott puha pamut ronggyal törölje át a felületet, akár úgy is, hogy a kendőre is permetez a tisztítószerből.

Rozsdamentes acélból készült **RADAWAY VÍZLEHÚZÓ,** mely rendszeres használat esetén vízkőmentes ragyogást biztosít zuhanykabinjában. Csempe, zuhanykabin, üvegfelület és tükrök vízlehúzásához.

FIGYELEM! A Glass Cleaner tisztítószert ne hagyja 10 percnél tovább hatni! Miután áttörölte vegyszerrel a tisztítandó felületet, vízzel öblítse azt le. A vízcseppeket kézi vízlehúzóval távolítsa el. A külső felületeken is elvégezheti a tisztítást, azonban ebben az esetben ügyeljen a padlóra távozó vízmennyiségre. A króm felületeket, lakkozott profilokat puha törlőronggyal törölje szárazra. Ajánlott a RADAWAY GLASS PROTECTOR vegyszerrel az üvegfelületek impregnálása. Gondoskodjon a helység megfelelő szellőzéséről a gyors száradás elősegítéséhez.

FIGYELEM! A zuhanykabinok, krómozott szerelvényeik és felületeik tisztításához csak citromsav bázisú vegyszer használata a megengedett. Ecetsav, sósav, hangyasav alapú tisztítószer használata TILOS, ezek jelentős károkat okozhatnak a krómozott felületeken is. Foszfor tartalmú tisztítószer csak korlátozottan használható továbbá a különböző tisztítószerek összekeverése szintén nem megengedett.