Vernis Blend
Kézizuhany Vario
Felületek: **króm** Cikkszám: **26270000**

Leírás

Jellemzők

- zuhanyfej mérete: 100 mm
- vízsugár fajta: Rain, IntenseRain
- vízsugár fajta kiválasztása forgatható vízsugártárcsával
- maximális átfolyási mennyiség 3 bar mellett: 15,2 l/perc
- belső vízvezetéssel
- kiöblíthető beépített szűrővel
- csatlakozómenet G ½
- átfolyós vízmelegítőkhöz alkalmas

Technológia

Termék kép

Méretrajz

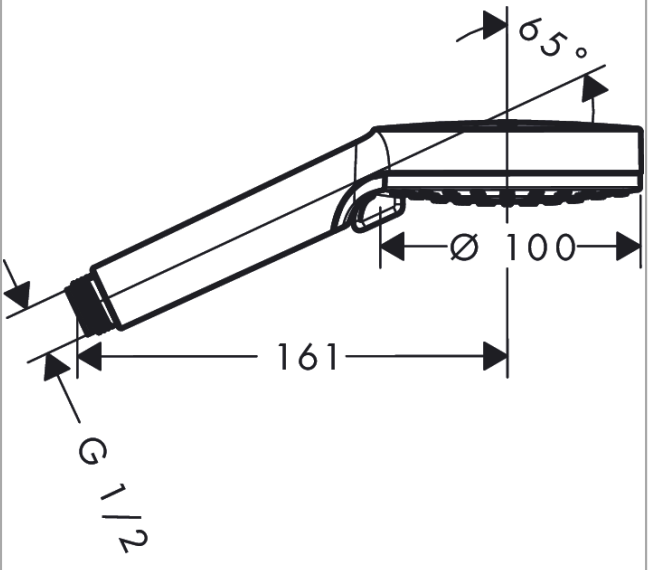

Átfolyási diagram

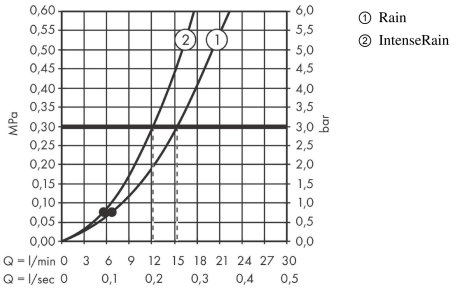

① Rain
② IntenseRain

A fogyasztási értékeket, a gyakorlathoz közel álló módon, a hozzátartozó csaptelepekkel (termosztát/kever# csaptelep/vakolat alatti szelep) mértük.