Szakemberek számára

Szerelési és karbantartási útmutató

ecoTEC pro

VU, VUW

HU

Kiadó/gyártó
Vaillant GmbH
Berghauser Str. 40 ▮ D-42859 Remscheid
Telefon 021 91 18-0 ▮ Telefax 021 91 18-28 10
info@vaillant.de ▮ www.vaillant.de

Tartalom

1 Biztonság ... 4
1.1 Kezelésre vonatkozó figyelmeztetések ... 4
1.2 A szerelő szükséges képesítése ... 4
1.3 Általános biztonsági utasítások ... 4
1.4 Rendeltetésszerű használat ... 6
1.5 Előírások (irányelvek, törvények, szabványok) ... 6
1.6 CE-jelölés ... 8
2 Megjegyzések a dokumentációhoz ... 9
2.1 A kapcsolódó dokumentumok figyelembevétele ... 9
2.2 Az útmutató érvényessége ... 9
3 A termék leírása ... 9
3.1 Sorozatszám ... 9
3.2 Adatok az adattáblán ... 9
3.3 A termék felépítése ... 9
4 Szerelés ... 10
4.1 A termék kicsomagolása ... 10
4.2 A szállítási terjedelem ellenőrzése ... 10
4.3 A termék méretei és csatlakozó méretei ... 11
4.4 Legkisebb távolságok és szereléshez szükséges szabad helyek ... 11
4.5 Távolságok éghető elemektől ... 11
4.6 A szerelősablon használata ... 11
4.7 A termék felakasztása ... 12
4.8 Az elülső burkolat leszerelése/felszerelése ... 12
4.9 Az oldalsó rész leszerelése/felszerelése (szükség esetén) ... 13
5 Telepítés ... 13
5.1 Gázbekötés ... 13
5.2 Hidraulikus bekötés ... 14
5.3 Kémény bekötés ... 16
5.4 Elektromos bekötés ... 17
6 Kezelés ... 18
6.1 A termék kezelési elve ... 18
6.2 Leolvasási és beállítási lehetőségek áttekintése ... 19
6.3 Szakember szint lehívása ... 19
6.4 Élő monitoring (állapotkódok) ... 19
7 Üzembe helyezés ... 19
7.1 Szerviz segédeszközök ... 19
7.2 A termék bekapcsolása ... 19
7.3 Az ellenőrző programok használata ... 19
7.4 Fűtővíz előkészítése ... 20
7.5 A rendszernyomás leolvasása ... 21
7.6 Az alacsony rendszernyomás elkerülése ... 21
7.7 A fűtési rendszer feltöltése és légtelenítése ... 21
7.8 A használati melegvízrendszer feltöltése és légtelenítése ... 22
7.9 A kondenzátumszifon feltöltése ... 22
7.10 Gázbeállítás ... 22
7.11 A termék működésének és tömítettségének ellenőrzése ... 24
8 Beállítás a fűtőberendezéshez ... 24
8.1 Diagnosztikai kódok lehívása ... 24
8.2 Fűtési részterhelés beállítása ... 24
8.3 A szivattyú utánfutási idejének és üzemmódjának beállítása ... 24
8.4 A maximális előremenő hőmérséklet beállítása ... 25
8.5 A visszatérő hőmérséklet szabályozás beállítása ... 25
8.6 Égőtiltási idő ... 25
8.7 Karbantartási időközök beállítása ... 25
8.8 Szivattyúteljesítmény beállítása ... 26
8.9 A túláram-szelep beállítása ... 26
8.10 A napkollektoros melegvíz-utánfűtés beállítása ... 26
8.11 A termék átadása az üzemeltetőnek ... 27
9 Felülvizsgálat és karbantartás ... 27
9.1 Felülvizsgálati és karbantartási időközök betartása ... 27
9.2 Pótalkatrészek beszerzése ... 27
9.3 Termo-kompaktmodul kiszerelés ... 27
9.4 A hőcserélő tisztítása ... 28
9.5 Az égő ellenőrzése ... 28
9.6 A kondenzátumszifon tisztítása ... 29
9.7 A szűrő tisztítása a hideg-víz bemenetben ... 29
9.8 Termo-kompaktmodul beszerelés ... 29
9.9 A termék leürítése ... 29
9.10 A tágulási tartály előnyomásának ellenőrzése ... 30
9.11 Az ellenőrzési és karbantartási munkák befejezése ... 30
10 Zavarelhárítás ... 30
10.1 Szervizpartner felkeresése ... 30
10.2 Szervizjelentések lehívása ... 30
10.3 Hibakódok leolvasása ... 30
10.4 A hibatároló lekérdezése ... 30
10.5 A hibatároló nullázása ... 30
10.6 Az ellenőrző programok használata ... 30
10.7 Javítás előkészítése ... 30
10.8 A hibás alkatrészek cseréje ... 30
10.9 A javítás befejezése ... 33
11 Üzemen kívül helyezés ... 33
11.1 A termék üzemen kívül helyezése ... 33
12 Újrahasznosítás és ártalmatlanítás ... 33
12.1 A csomagolás és a termék újrahasznosítása és ártalmatlanítása ... 33
13 Gyári vevőszolgálat ... 33
13.1 Vevőszolgálat ... 33
Melléklet ... 34
A Diagnosztikai kódok – áttekintés ... 34
B Ellenőrzési és karbantartási munkák – áttekintés ... 37
C Állapotkódok – áttekintés ... 38
D Hibakódok – áttekintés ... 39
E Elektromos bekötési rajz VU ... 42

F Elektromos bekötési rajz VUW 43
G Műszaki adatok 44
Címszójegyzék 47

1 Biztonság

1.1 Kezelésre vonatkozó figyelmeztetések

A műveletekre vonatkozó figyelmeztetések osztályozása

A műveletekre vonatkozó figyelmeztetések osztályozása az alábbiak szerint figyelmeztető ábrákkal és jelzőszavakkal a lehetséges veszély súlyossága szerint történik:

Figyelmeztető jelzések és jelzőszavak

Veszély!
Közvetlen életveszély vagy súlyos személyi sérülések veszélye

Veszély!
Áramütés miatti életveszély

Figyelmeztetés!
Könnyebb személyi sérülés veszélye

Vigyázat!
Anyagi és környezeti károk kockázata

1.2 A szerelő szükséges képesítése

A terméken végzett szakszerűtlen munka anyagi károkat okozhat közvetlenül a készülékben és a teljes fűtési rendszerben, valamint ezek a beavatkozások személyi sérüléseket is eredményezhetnek.

- A terméken Ön csak akkor végezhet bármilyen beavatkozást, ha erre megfelelő képesítéssel rendelkezik.

1.3 Általános biztonsági utasítások

1.3.1 Hibás kezelés miatti veszély

A termék hibás kezelése miatt előre nem látható veszélyes helyzetek alakulhatnak ki.

- Gondosan olvassa át ezt az útmutatót.
- Minden, a termék kezelése közben végzett tevékenységnél vegye figyelembe az általános biztonsági utasításokat és figyelmeztetéseket.
- A termék kezelése közben vegye figyelembe az összes érvényes előírást.

1.3.2 A szivárgó gáz életveszélyt jelent

Ha az épületben gázszag érezhető:

- Kerülje el, hogy a helyiségben gázszag keletkezhessen.
- Nyissa ki az ajtókat és ablakokat és gondoskodjon huzatról.
- Kerülje nyílt láng (pl. öngyújtó, gyufa) használatát.
- Tilos a dohányzás.
- Ne használjon villamos kapcsolót, hálózati csatlakozódugót, csengőt, telefont és egyéb hangszórós kaputelefont az épületben.
- Zárja el a gázóra gázcsapját vagy a központi gázelzáró csapot.
- Ha lehetséges, csatlakoztasson gázelzáró csapot a termékre.
- Kopogással vagy hangos szóval figyelmeztesse a ház lakóit.
- Haladéktalanul hagyja el az épületet és akadályozza meg, hogy mások bemenjenek.
- Amint kijutott az épületből, értesítse a tűzoltókat és a rendőrséget.
- Értesítse a gázszolgáltató vállalat ügyeletét egy, az épületen kívül elhelyezett telefonkészülékről.

1.3.3 Életveszély ledugult vagy nem tömör égéstermék elvezetés miatt

A telepítés során elkövetett kivitelezési hibák, a bekövetkező sérülések, illetve a nem megfelelő telepítési hely esetén a készülékből égéstermék juthat ki, amely mérgezést okozhat.

Ha az épületben égéstermék szag érezhető:

- Nyisson ki minden hozzáférhető ajtót és ablakot, és gondoskodjon huzatról.
- Kapcsolja ki a terméket.
- Ellenőrizze a termék és az épület égéstermék elvezető rendszerét.

1.3.4 Mérgezés és égési sérülések veszélye a kilépő forró égéstermékek miatt!

A kilépő forró égéstermékek mérgezéseket és égési sérüléseket okozhatnak, ha a terméket helytelenül összeszerelt vagy helyiséglevegőtől függő levegő-/égéstermék elevezető rendszerrel üzemeltetik, valamint ha a készüléket úgy üzemeltetik, hogy belül tömítetlen vagy a burkolata nyitott.

- A terméket üzembe helyezéskor és tartós üzemben is csak felszerelt és bezárt elülső

burkolattal és teljesen felszerelt levegő-/égéstermék elvezetővel üzemeltesse.

- A terméket kizárólag ellenőrzési célokhoz, mint pl. a gáznyomás ellenőrzése, csak rövid ideig és csak teljesen felszerelt levegő- és égéstermék elvezetővel szabad leszerelt elülső burkolattal üzemeltetni.

1.3.5 Életveszély a szekrényszerű beépítés miatt

Helyiséglevegőtől függő üzemeltetés esetén a szekrényszerű beépítés veszélyes helyzetet okozhat.

- A szekrényszerű beépítés elkészítése során vegye figyelembe a kivitelezési előírásokat.
- Bizonyosodjon meg arról, hogy a termék az égéshez elegendő frisslevegőt kap.

1.3.6 A gyúlékony és könnyen gyulladó anyagok életveszélyt jelentenek

- Ne használjon és ne tároljon a termék felállítási helyén robbanó vagy könnyen gyulladó anyagokat (pl. benzint, papírt, festéket).

1.3.7 Életveszély hiányzó biztonsági berendezések miatt

Az ebben a dokumentumban található vázlatokon nem szerepel minden, a szakszerű telepítéshez szükséges biztonsági berendezés.

- Telepítse a szükséges biztonsági berendezéseket a rendszerben.
- Vegye figyelembe a vonatkozó nemzeti és nemzetközi szabványokat, irányelveket és törvényeket.

1.3.8 Forró alkatrészek miatti égés- vagy forrázásveszély!

A termo-kompaktmodulon és minden, fűtővizet vezető alkatrészen égés és leforrázás veszélye áll fenn.

- Minden alkatrészen csak akkor végezzen munkát, ha az már lehűlt.

1.3.9 Életveszély a kilépő égéstermékek miatt

Ha a terméket üres kondenzátumszifonnal üzemeltetik, az égéstermékek kijuthatnak a helyiség levegőjébe.

- Biztosítsa, hogy a kondenzátumszifon a termék üzemeltetésekor mindig fel legyen töltve.

1.3.10 Forrázásveszély a forró használati melegvíz miatt

A melegvíz elvételi helyeken 60 °C fölötti melegvíz-hőmérséklet esetén forrázásveszély áll fenn. Gyerekek és idős emberek számára az alacsonyabb hőmérséklet is veszélyt jelenthet.

- Megfelelő előírt hőmérsékletet válasszon.

1.3.11 Anyagi károk veszélye a nem megfelelő szerszámok használata miatt

- A csavarkötések meghúzásához és oldásához mindig használjon megfelelő szerszámot.

1.3.12 Fagykárok a nem megfelelő felállítási hely miatt

Fagy esetén fennáll a termék, valamit az egész fűtésrendszer károsodásának veszélye.

- A felállítás helyének kiválasztásakor vegye figyelembe, hogy a terméket nem szabad fagyveszélyes helyiségekben felszerelni.
- Magyarázza el az üzemeltetőnek, hogyan tudja védeni a terméket a fagytól.

1.3.13 Fagykárok áramszünet miatt

Az áramellátás kiesésekor nem zárható ki, hogy a fűtőberendezés egyes részegységeit a fagy tönkreteszi.

- Biztosítsa, hogy a terméket erős fagy esetén üzemben lehessen tartani, pl. egy vészáramforrással.

1.3.14 Korrózió okozta károsodás veszélye a helyiség nem megfelelő levegője vagy a rossz égési levegő miatt

A spray-k, klórtartalmú tisztítószerek, festékek, ragasztók, ammóniavegyületek, porok

és hasonlók a termék, ill. a levegő-/füstvezeték korrózióját okozhatják.

- Biztosítsa, hogy az égéshez használt levegő vezetékébe ne kerülhessen fluor, klór, kén, porok stb.
- Gondoskodjon róla, hogy a felállítás helyén ne tároljanak vegyi anyagokat.
- Gondoskodjon róla, hogy az égéshez használt levegő ne a régi olajkazán kéményén keresztül érkezzen a termékbe.
- Ha a terméket fodrászatokban, festő- vagy asztalosműhelyekben, tisztítóüzemekben vagy ehhez hasonló körülmények között kívánják felszerelni, akkor olyan elszeparált felállítási helyiséget kell választani, amelyben az égéshez szükséges frisslevegő teljesen mentes a vegyi anyagoktól.

1.4 Rendeltetésszerű használat

Szakszerűtlen vagy nem rendeltetésszerű használat esetén a felhasználó vagy harmadik személy testi épségét és életét fenyegető veszély állhat fenn, ill. megsérülhet a termék, vagy más anyagi károk is keletkezhetnek.

A termék arra készült, hogy zárt melegvizes központi fűtés rendszerekben és használati melegvizet előállító rendszerekben hőtermelőként szolgáljon. A jelen útmutatóban feltüntetett termékeket csak az azokhoz tartozó „Levegő- és füstgázvezető rendszer” szerelési útmutatóban megadott tartozékokkal együtt szabad telepíteni és üzemeltetni.

A rendeltetésszerű használat a következőket jelenti:

- a Vaillant-termékhez, valamint a rendszer más részegységeihez és komponenseihez mellékelt üzemeltetési, szerelési és karbantartási útmutatók figyelembevétele
- a termék- és rendszerengedélynek megfelelő telepítés és összeszerelés
- az útmutatókban feltüntetett ellenőrzési és karbantartási feltételek betartása.

A termék járművekben, pl. mobilházakban vagy lakókocsikban való használata nem rendeltetésszerű használatnak minősül.

Nem minősülnek járműnek azok az egységek, amelyeket tartósan és helyhez kötötten telepítenek és nincsenek kerekeik (ún. helyhez kötött telepítés).

A jelen útmutatóban ismertetett használattól eltérő vagy az azt meghaladó használat nem rendeltetésszerű használatnak minősül.

Nem rendeltetésszerű használatnak minősül a termék minden közvetlenül kereskedelmi és ipari célú használata.

A nem rendeltetésszerű használatból származó károkért a gyártó/szállító nem vállal felelősséget. A kockázatot kizárólag a felhasználó viseli.

FIGYELEM! Minden, a megengedettől eltérő használat tilos.

1.5 Előírások (irányelvek, törvények, szabványok)

A gázkészülékek cseréje, felszerelése előtt be kell szerezni a helyileg illetékes gázszolgáltató, illetve a kéményseprő vállalat engedélyét (lásd a fali gázkészülék levegő-/ füstgázelvezetésének szerelési utasítását is).
A gázkészülékek üzembehelyezését csak a Vaillant Saunier Duval Kft által feljogosított szakember vagy szerviz, az érvényben lévő előírások, műszaki szabályok és irányelvek betartása mellett végezheti! A szerelő egyben az előírásszerű szerelésért és üzembe helyezésért is felelős.

A készülék felszerelésekor és üzembe helyezésekor a Magyarországon érvényes szabványoknak és rendelkezéseknek, valamint a GMBSZ előírásaiban foglaltaknak maradéktalanul eleget kell tenni. A készülék beépítéséhez tervet vagy szerelési vázlatot kell készíttetni, és azt a helyileg illetékes gázszolgáltató vállalattal engedélyeztetni kell.

Veszély!

Gázszag! Hibás működés miatti mérgezés- és robbanásveszély!

Gázszag esetén a következő teendői vannak:

- Ne kapcsoljon be vagy ki világítást.
- Semmilyen elektromos kapcsolót ne működtessen.
- Ne használjon telefont a veszélyes környezetben.
- Ne használjon nyílt lángot (pl. öngyújtót, gyufát).
- Ne dohányozzon.
- Zárja el a gáz elzárócsapot.
- Nyissa ki az ablakokat és az ajtókat.

– Figyelmeztesse a lakótársakat.
– Hagyja el az épületet.
– Értesítse a gázszolgáltató vállalatot vagy az Önnel kapcsolatban álló szakipari céget.

A biztonsági berendezéseket semmiképpen sem szabad üzemen kívül helyezni, továbbá nem szabad megpróbálni ezen berendezéseken olyan változtatásokat végezni, amelyek alkalmasak azok előírásszerű működését hátrányosan befolyásolni.

Továbbá nem szabad változtatásokat végrehajtania:

– a készüléken,
– a készülék környezetében,
– a gázt, a levegőellátást, a vizet és az áramot szolgáltató vezetékeken,
– valamint a füstgázelvezető csővezetékeken.

A változtatási tilalom a készülék környezetében lévő építészeti adottságokra is érvényes, amennyiben azok befolyásolhatják a készülék üzembiztonságát. Erre vonatkozó példák:

– A levegőellátás és a füstgáz számára kialakított nyílásokat, vezetékeket szabadon kell hagyni. Ügyeljen arra, hogy pl. a külső homlokzaton végzett szerelési munkák során a nyílásokra helyezett takaróelemeket a szerelés befejezése után eltávolítsák. A készülék vagy környezetének megváltoztatásával minden esetben erre feljogosított szakipari céget kell megbíznia.

Figyelem!

Szakszerűtlen változtatások miatti sérülésveszély!

Semmilyen körülmények között se nyúljon bele vagy hajtson végre változtatásokat a gázüzemű készüléken vagy a rendszer más alkatrészein. Soha ne próbálja maga elvégezni a készülék karbantartását vagy javítását.

– Ne rongálja meg vagy ne távolítsa el a szerkezeti egységek plombáit. Csak erre jogosult szakipari cégek, szakemberek és a gyári vevőszolgálat jogosult a plombált szerkezeti egységek megváltoztatására.

Ne keverjen a fűtővízbe fagyásgátló szereket!

Sem a fűtési víz előkészítésére, sem fagyvédelmi célból nem javasoljuk adalékok használatát, mert a készüléken belül a tömítések, a membránok deformálódhatnak, iszapszerű lerakódások és zajok keletkezhetnek. Ezekért a hibákért nem vállalhatunk felelősséget (ugyanígy a következmények okozta károkért sem).

Kérjük, hogy tájékoztassa a készülék használóját a fagyvédelemmel kapcsolatos teendőkről.

A felállítási hely megválasztásakor, valamint a készülék üzemeltetésekor ügyelni kell arra, hogy az égési levegő összetétele mentes legyen a fluort, klórt, ként stb. tartalmazó vegyi anyagoktól. A spray-k, oldó- és tisztítószerek, festékek, ragasztók stb. olyan anyagokat tartalmazhatnak, amelyek a készülék helyiséglevegőtől függő üzemeltetése során kedvezőtlen esetben korróziót okozhatnak, akár a füstgázelvezető rendszerben is. Különösen fodrászszalonokban, festő- és asztalosműhelyekben, tisztítóüzemekben, illetve ehhez hasonló helyeken kell helyiséglevegőtől függetlenül üzemeltetni a készüléket.

A Vaillant gázkészüléket nem szükséges biztonsági védőtávolságra elhelyezni éghető anyagokból készült alkatrészektől, mivel a készülék névleges hőteljesítményénél nem lép fel magasabb hőmérséklet, mint a megengedett 85 °C-os felületi hőmérséklet.

A készülék villamos tápellátásának kiépítését csak megfelelő képesítéssel rendelkező szakember végezheti el, aki a hatályos előírások betartásáért is felelős. A készülék villamos bekötéséhez független elektromos csatlakozást kell kiépíteni a hatályos villamos létesítési szabályok előírásainak megfelelően.

A leválaszthatóságot a biztosítótáblán elhelyezett kétpólusú kismegszakítóval javasoljuk kialakítani. Az elektromos segédárammal üzemelő gázkészülék „I“ érintésvédelmi osztályú, ezért védővezeték bekötése szükséges.

Figyelem!

Áramütés veszélye!

A gázkészülék és tartozékainak egyes részegységei kikapcsolt elektromos főkapcsoló esetén is áram alatt lehetnek, ezért javítás előtt az elektromos tápellátást meg

kell szakítani és az újra bekapcsolás ellen védeni kell.

Figyelem! A levegő/füstgázelvezetés kialakítása során vegye figyelembe a levegő/füstgázelvezetés szerelési és kezelési útmutatójában leírtakat! A levegő és füstgázelvezetést kizárólag csak eredeti Vaillant tartozékokkal szabad kiépíteni.

Figyelem!

A fali gázkészülék bekötése előtt gondosan öblítse át az egész fűtési rendszert!

A fűtési rendszer feltöltése és utántöltése történhet normál hálózati ivóvízzel, de egyes esetekben a vízminőség alkalmatlan a fűtési rendszer üzemeltetésére (korrózív, nagy mésztartalmú kemény víz). Ez esetben javasoljuk a rendszer átmosását és lágy vízzel való feltöltését (kérje fűtésszerelő tanácsát). A különböző idegen anyagok, például hegesztési cseppek, reve, tömítésmaradványok, rozsda, durva szennyeződések stb. eltávolítása érdekében a készülék felszerelésének megkezdése előtt a fűtési rendszert alaposan át kell mosni. Ellenkező esetben ezek az anyagok lerakódhatnak a gázkészülékben és zavarokat, dugulást okozhatnak. Javasoljuk a készülék üzembehelyezése után a rendszer melegen történő átmosását is.

Javítást, karbantartást a készüléken csak arra kiképzett, a Vaillant Saunier Duval Kft által felhatalmazott szakember végezhet. Javasolt évente egyszeri karbantartás. A karbantartások elmaradása, vagy nem szakszerű elvégzése személyi és/vagy anyagi károkat okozhat. A nem megfelelő karbantartások okozta károkért semmilyen felelősséget nem vállalunk.

1.6 CE-jelölés

A CE-jelölés azt dokumentálja, hogy az adattábla szerinti készülékek megfelelnek a rájuk vonatkozó irányelvek alapvető követelményeinek.

A megfelelőségi nyilatkozat a gyártónál megtekinthető.

2 Megjegyzések a dokumentációhoz

2.1 A kapcsolódó dokumentumok figyelembevétele

► Feltétlenül tartson be minden, a berendezés részegységeihez tartozó üzemeltetési és szerelési útmutatót.

2.2 Az útmutató érvényessége

Ez az útmutató kizárólag az alábbi hőtermelő készülékekre érvényes, amelyeket a következőkben „terméknek” nevezünk:

Típusok és cikkszámok, ecoTEC pro

VU INT II 146/5-3	0010011728
VU INT II 246/5-3	0010011730
VUW INT II 236/5-3	0010011726
VUW INT II 286/5-3	0010011734

A termék cikkszáma a típustáblán (→ Oldal: 9) található.

3 A termék leírása

3.1 Sorozatszám

A szériaszámot a termék elülső burkolatán elhelyezkedő műanyag tábla hátoldalán, valamint a típustáblán találja.

3.2 Adatok az adattáblán

A típustábla gyárilag a termék alsó részén van elhelyezve.

Adatok az adattáblán	Jelentés
Sorozatszám	azonosításhoz; 7. - 16. számjegy = a termék cikkszáma
VU…	Vaillant fali gázüzemű fűtőkészülék fűtéshez
VUW…	Vaillant fali gázüzemű fűtőkészülék fűtéshez és melegvízkészítéshez
ecoTEC pro	Termék jelölése
H, G20 - 20 mbar (2 kPa)	Gyári gázcsoport és gáz csatlakozó nyomás
Kat. (pl. II_{2H3P})	Engedélyezett gázkategória
Típus (pl. C_{33})	Engedélyezett égéstermék elvezetési módok
PMS (pl. 6 bar (0,6 MPa))	Fűtési üzem megengedett teljes túlnyomás
PMW (pl. 10 bar (1 MPa))	Melegvízkészítés megengedett teljes túlnyomás
$T_{max.}$ (pl. 85 °C)	Max. előremenő hőmérséklet
ED 92/42	Hatásfokra vonatkozó aktuális irányelv 4*-gyel teljesítve
230 V 50 Hz	Elektromos csatlakoztatás
(pl. 100) W	max. elektromos teljesítményfelvétel
IP (pl. X4D)	Védettség
	Fűtési üzem
	Melegvízkészítés
P	Névleges hőteljesítmény tartomány
Q	Hőterhelési tartomány
D	Melegvíz névleges csapolási mennyiség
CE-jelölés	A termék megfelel az európai szabványoknak és irányelveknek
	a termék szakszerű ártalmatlanítása

Tudnivaló
Győződjön meg róla, hogy a termék megfelel a felállítási helyen a gázcsoportjának.

3.3 A termék felépítése

3.3.1 Funkcionális elemek VU

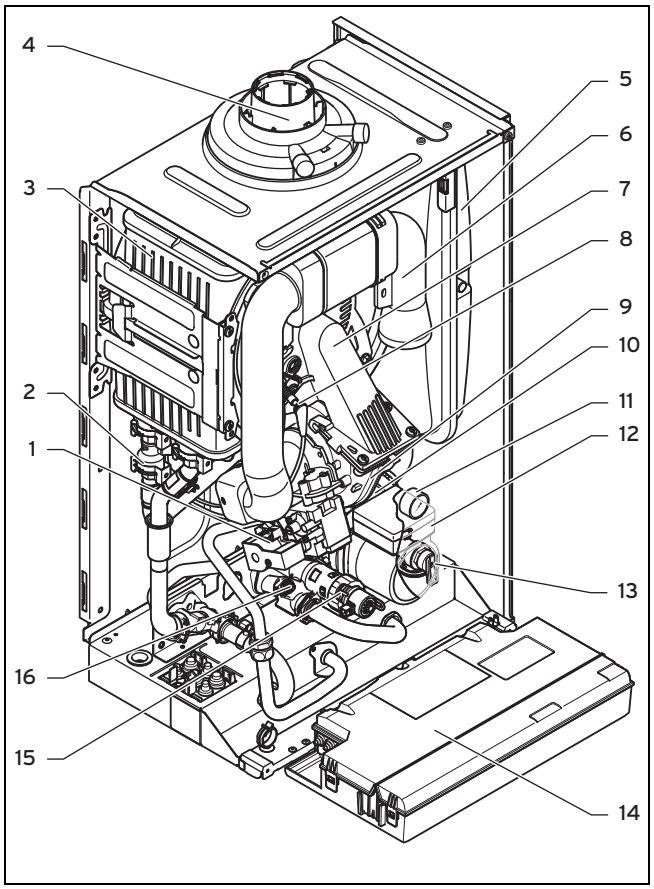

1 Gázarmatúra
2 Víznyomás érzékelő
3 Hőcserélő
4 Levegő / égéstermék vezeték csatlakozó
5 Tágulási tartály
6 Levegőszívócső
7 Termo-kompaktmodul
8 Gyújtó elektróda
9 Ventilátor
10 Automatikus légtelenítő
11 Manométer
12 Belső szivattyú
13 Biztonsági szelep
14 Elektronika doboz
15 Előnykapcsoló váltószelep
16 Túláram-szelep

3.3.2 Funkcionális elemek VUW

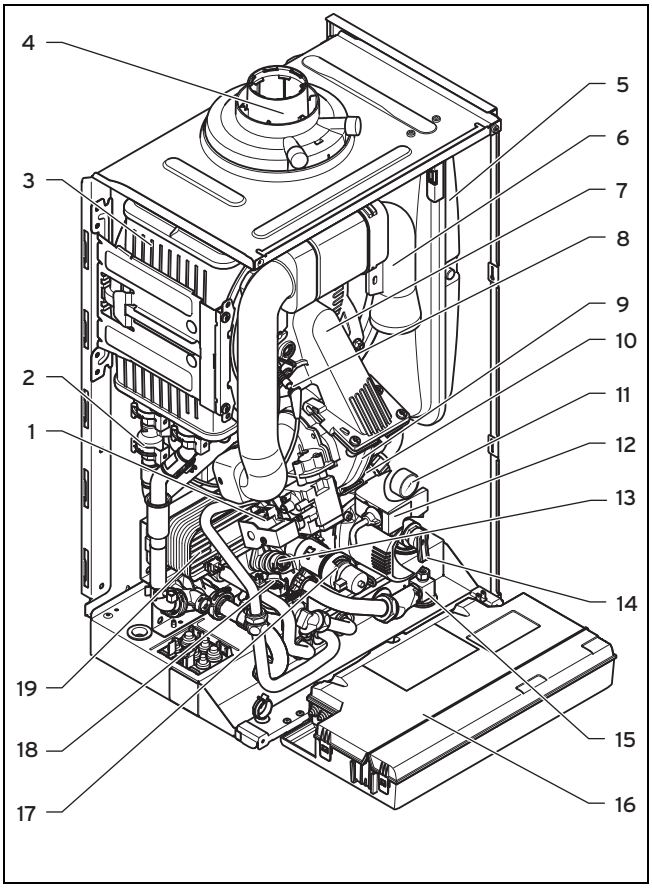

1 Gázarmatúra
2 Víznyomás érzékelő
3 Hőcserélő
4 Levegő / égéstermék vezeték csatlakozó
5 Tágulási tartály
6 Levegőszívócső
7 Termo-kompaktmodul
8 Gyújtó elektróda
9 Ventilátor
10 Automatikus légtelenítő
11 Manométer
12 Belső szivattyú
13 Túláram-szelep
14 Biztonsági szelep
15 Töltőcsap
16 Elektronika doboz
17 Előnykapcsoló váltószelep
18 Szárnykerekes áramlásérzékelő (melegvíz)
19 Szekunder HMV hőcserélő

4 Szerelés

4.1 A termék kicsomagolása

1. Vegye ki a terméket a csomagolásból.
2. Távolítsa el a védőfóliákat a termék minden részéről.

4.2 A szállítási terjedelem ellenőrzése

► Ellenőrizze a szállítási terjedelem teljességét és sértetlenségét.

4.2.1 Egységcsomag

Érvényesség:: VU

Mennyiség	Megnevezés
1	Hőtermelő
1	Szerelőkészlet a következő tartalommal:
1	- készüléktartó
1	- biztonsági szelep csatlakozócső
1	- roppantógyűrűs csavarkötés, gáz, 15 mm
2	- karbantartó csap
2	- csatlakozócsonk 22 mm
2	- zacskó kis alkatrészekkel
1	Sablon
1	Kondenzvíz lefolyótömlő
1	Dokumentációk

4.2.2 Egységcsomag

Érvényesség:: VUW

Mennyiség	Megnevezés
1	Hőtermelő
1	Szerelőkészlet a következő tartalommal:
1	- készüléktartó
1	- biztonsági szelep csatlakozócső
1	- roppantógyűrűs csavarkötés, gáz, 15 mm
2	- karbantartó csap
1	- szelep (hideg-víz csatlakozás)
1	- melegvíz csatlakozócső
1	- csatlakozócsonk 22 mm (fűtés előremenő és visszatérő vezeték csatlakozás)
1	- hozzácsomagolt fogantyú
2	- zacskó kis alkatrészekkel
1	Sablon
1	Kondenzvíz lefolyótömlő
1	Dokumentációk

4.3 A termék méretei és csatlakozó méretei

A termék méretei és csatlakozási méretei

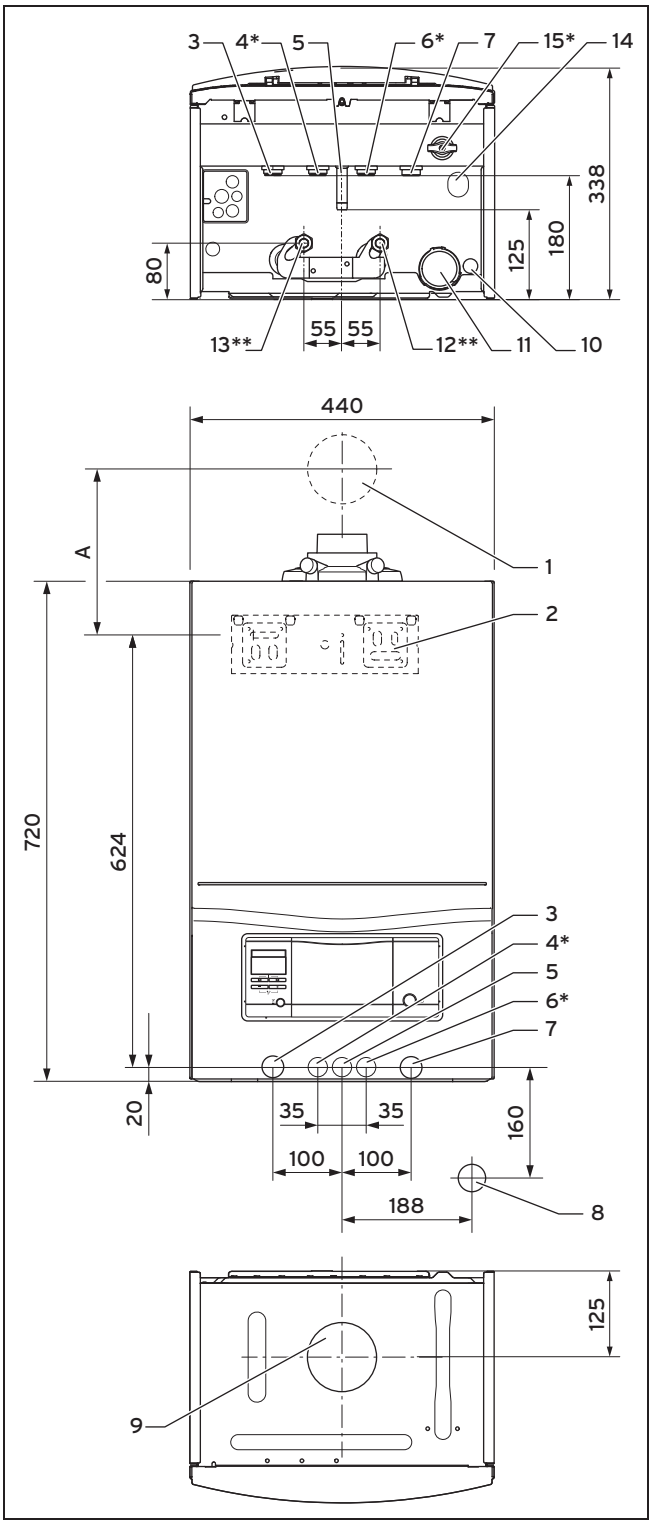

1 Levegő / égéstermék vezeték fali átvezető
2 Készüléktartó
3 Fűtés előremenő (Ø 22 × 1,5)
4 Melegvíz csatlakozó (Ø 15 × 1,5)
5 Gázcsatlakozás (Ø 15 × 1,5)
6 Hidegvíz csatlakozó (Ø 15 × 1,5)
7 Fűtés visszatérő (Ø 22 × 1,5)
8 Lefolyótölcsér / kondenzvízszifon csatlakozó R1
9 Levegő / égéstermék vezeték csatlakozó
10 Kondenzvíz kifolyó csatlakozó Ø 19 mm
11 Kondenzvízszifon
12 Tároló visszatérő vezeték Ø 15 mm
13 Tároló előremenő vezeték Ø 15 mm
14 Fűtés biztonsági szelep lefolyóvezeték csatlakozó Ø 15 mm
15 Töltőszelep
* csak VUW
** csak VU

Olvassa ki a mellékelt szerelősablon A méretét.

4.4 Legkisebb távolságok és szereléshez szükséges szabad helyek

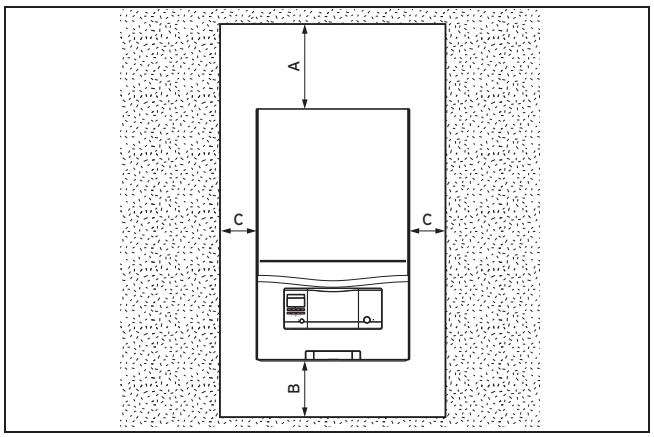

A 165 mm (levegő-/égéstermék elvezető vezeték Ø 60/100 mm)
275 mm (levegő-/égéstermék elvezető vezeték Ø 80/125 mm)
B 180 mm; optimális kb. 250 mm
C 5 mm; optimális kb. 50 mm

► Tartozékok használatakor ügyeljen a legkisebb távolságokra/szereléshez szükséges szabad helyekre.

Tudnivaló
Megfelelő oldaltávolság esetén (legalább 50 mm) a karbantartási vagy javítási munkák megkönnyítéséhez az oldalrészek is leszerelhetők.

4.5 Távolságok éghető elemektől

A termék és az éghető részeket tartalmazó elemek között nincs szükség távolságra, mivel a termék névleges terhelésekor nem sugározhat nagyobb hőmérsékletet, mint a maximális megengedett 85 °C.

4.6 A szerelősablon használata

1. Állítsa be függőlegesen a szerelősablont a felszerelés helyén.
2. Rögzítse a sablont a falon.
3. Jelölje meg a falon azokat a helyeket, amelyekre a termék felszereléséhez szüksége van.
4. Vegye le a szerelősablont a falról.
5. Fúrja ki a szükséges furatokat.
6. Adott esetben készítse el az összes, szükséges áttörést.

4.7 A termék felakasztása

Veszély!

Veszély nem megfelelő rögzítés miatt

A felhasznált rögzítőelemeket a fal tulajdonságainak megfelelően kell kiválasztani. Ellenkező esetben a rögzítés kihúzódhat a falból és a termék leeshet. Ilyenkor a tömítetlen csatlakozók életveszélyes helyzetet okozhatnak.

- ► Bizonyosodjon meg róla, hogy a fal teherbírása megfelelő a termék üzemi tömegéhez.
- ► Mindig a fal adottságainak megfelelő rögzítőelemeket használjon.
- ► Adott esetben használjon külön állványt.

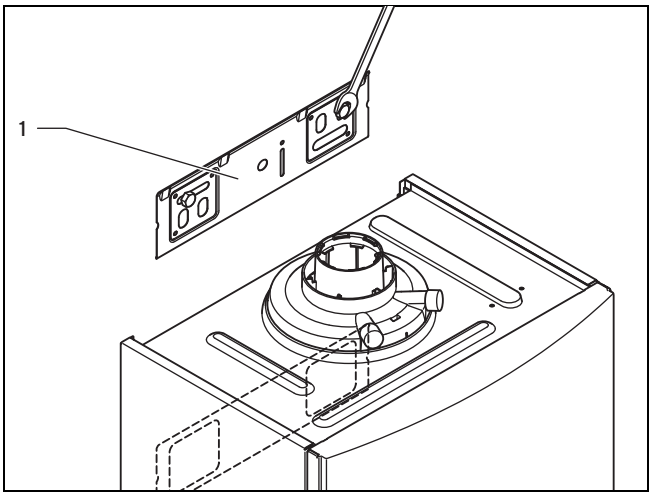

1. Szerelje fel a készülék tartóját (1) a falra.
2. Az akasztókengyeleknél fogva felülről helyezze rá a terméket a készüléktartóra.

4.8 Az elülső burkolat leszerelése/felszerelése

4.8.1 Az elülső burkolat leszerelése

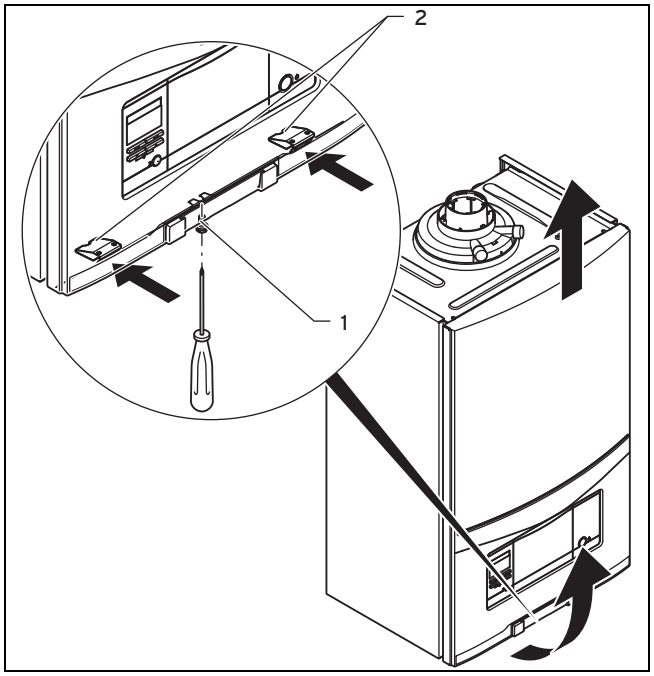

1. Oldja a csavart (1).
2. Nyomja be a tartókapcsokat(2) úgy, hogy elengedjék az elülső burkolatot.
3. Húzza előre az elülső burkolatot az alsó szélénél fogva.
4. Emelje ki felfelé a tartójából az elülső burkolatot.

4.8.2 Az elülső burkolat felszerelése

1. Helyezze rá az elülső burkolatot a felső tartókra.
2. Nyomja rá az elülső burkolatot a termékre úgy, hogy mindkét tartókapocs (2) bereteszeljen az elülső burkolaton.
3. Rögzítse az elülső burkolatot, ehhez csavarja be a csavart (1).

4.9 Az oldalsó rész leszerelése/felszerelése (szükség esetén)

4.9.1 Az oldalsó rész leszerelése

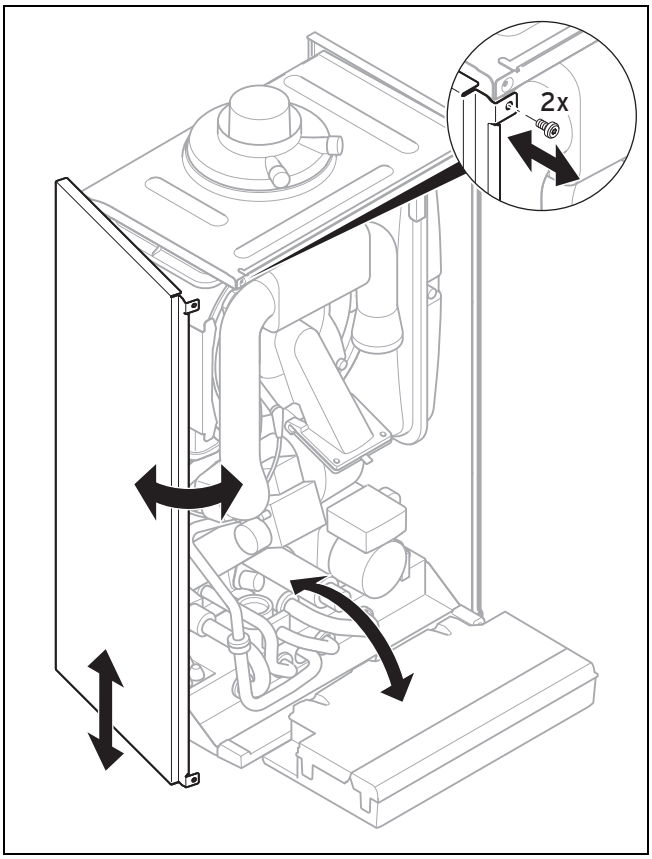

Vigyázat!

Anyagi károk veszélye mechanikus deformáció miatt!

A termék mechanikusan elvetemedhet, ha **mindkét** oldalsó részt leszereli: ez károkat okozhat a csővezetékekben és ennek tömítetlenségek lehetnek a következményei.

- Mindig **csak az egyik** oldalsó részt szerelje le, soha ne szerelje le egyszerre mindkettőt.

1. Hajtsa előre az elektronika dobozát.
2. Tartsa meg az oldalsó részt, hogy ne tudjon leesni, és csavarja ki a két csavart alul és felül.
3. Fordítsa az oldalsó részt kifelé, és vegye ki lefelé.

4.9.2 Az oldalsó rész felszerelése

1. Illessze be az oldalsó részt a hátfalban található nyílásokba.
2. Hajtsa fel az oldalsó részt, tartsa meg és fordítsa rá a termékre.
3. Csavarja be a két csavart alul az oldalsó részbe.
4. Hajtsa fel az elektronika dobozát.

5 Telepítés

Veszély!

Robbanás- és forrázásveszély nem szakszerű telepítés miatt!

A csatlakozó vezetékek feszülései tömítetlenségeket okozhatnak.

- Ügyeljen rá, hogy szerelés közben a csatlakozó vezetékek ne feszülhessenek meg.

Vigyázat!

Anyagi károk veszélye szennyezett vezetékek miatt!

A csatlakozó vezetékekben az idegen testek, mint a hegesztési maradványok, tömítésmaradványok vagy szennyeződések károkat okozhatnak a termékben.

- Beszerelés előtt alaposan fújja, illetve öblítse ki a csatlakozó vezetékeket.

A gumihoz hasonló anyagokból készült tömítések deformálódhatnak és ez szivárgáshoz vezethet. Azt ajánljuk, hogy préselt, szálas anyagokból készült, papírszerű tömítéseket használjon.

5.1 Gázbekötés

5.1.1 Fontos információk a propángázos üzemhez

A termék gyárilag arra a gázcsoportra van előzetesen beállítva, amely a típustáblán is szerepel. Amennyiben Ön a földgáz üzemű terméket propángázzal szeretné működtetni, a készüléket átszerelő.Készlet segítségével kell átállítani.

5.1.1.1 Telepítés terepszint alatt

Veszély!

Életveszély a talajszint alá telepített berendezés tömítetlensége miatt!

Ha a termék a talajszint alá van telepítve, akkor tömítetlenségek esetén a propán a padlószinten gyűlik össze. Ebben az esetben robbanásveszély áll fenn.

- Biztosítsa, hogy a propán semmi esetre se juthasson ki a termékből vagy a gázvezetékből. Például építsen be például egy mágnesszelepet.

- Ha a terméket terepszint alatti helyiségekbe kívánja telepíteni, feltétlenül vegye figyelembe a nemzeti törvényeket és előírásokat.

5.1.1.2 Hibára történő leállás a propántartály helytelen légtelenítése miatt

Rosszul légtelenített tartály esetén gyújtási problémák jelentkezhetnek.

A rendszer megismételt telepítésekor vegye figyelembe a következőket:

- A termék felszerelése előtt győződjön meg róla, hogy légtelenítve van-e a gáztartály.
- Forduljon a tartály feltöltőjéhez, ill. a cseppfolyós gáz szállítójához.

5.1.1.3 Hibára történő lekapcsolás a nem megfelelő cseppfolyós gáz miatt

A nem megfelelő gáztípus használata a termék hibára történő lekapcsolását okozhatja, valamint gyújtási és égési zajok keletkezhetnek a terméken.

- Kizárólag G 31 propángázt használjon.

5.1.2 A gáz bekötése

Vigyázat!

Anyagi károk kockázata gázszivárgás-vizsgálat miatt!

A gázszivárgás-vizsgálat során a gázarmatúra károsodhat, ha az ellenőrzőnyomás >1,1 kPa (110 mbar).

- Ha a gázszivárgás-vizsgálat során a termék gázvezetékeit és gázarmatúráját is nyomás alá helyezi, akkor az ellenőrzőnyomás nem lehet nagyobb, mint 1,1 kPa (110 mbar).
- Ha az ellenőrzőnyomást nem tudja 1,1 kPa (110 mbar) értéknél kisebbre korlátozni, akkor a gázszivárgás-vizsgálat előtt zárja el a termék elé szerelt egyik gázelzáró csapot.
- Ha a gázszivárgás-vizsgálat során elzárja az egyik gázelzáró csapot a termék előtt, akkor nyomásmentesítse a gázvezetéket, mielőtt ismét kinyitná ezt a csapot.

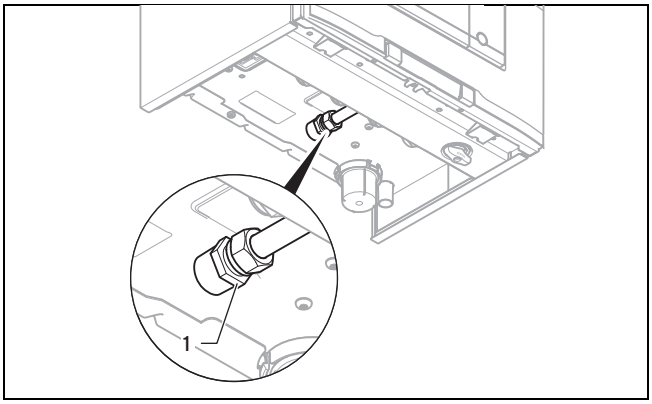

- A gázvezetéket a műszaki előírások figyelembe vétele mellett, megfeszítés nélkül szerelje össze.
- Távolítsa el a maradványokat a gázvezetékből, ehhez fújja át a gázvezetéket.
- A terméket az érvényes műszaki előírások és szabványok előírásai szerint csatlakoztassa a gázvezetékhez. Ennek érdekében használja a készülékhez csomagolt roppantógyűrűs gázbekötő elemet, valamint csatlakoztasson egy szabványos gázcsapot **(1)**.
- Üzembe helyezés előtt légtelenítse a gázvezetéket.
- Ellenőrizze a gázvezeték tömítettségét (→ Oldal: 24).

5.2 Hidraulikus bekötés

Vigyázat!

Anyagi károk kockázata korrózió miatt!

Az oxigéndiffúzió ellen nem védett műanyag csövek a levegőt beengedik a fűtési rendszerbe, így az a fűtővízbe jutva korróziót okoz a termék hőtermelő körében.

- Oxigéndiffúzió ellen nem védett csővezetékek használata esetén válassza le a fűtési rendszert a termék és a fűtési kör közé beépített külső hőcserélővel.

Vigyázat!

Anyagi károk veszélye forrasztási hőátadás miatt!

Forrasztáskor a hőátadás miatt károsodhatnak a karbantartási golyóscsapok tömítései.

- Ne végezzen forrasztást a csatlakozócsonkokon, ha a csatlakozócsonkok össze vannak szerelve a karbantartási golyóscsapokkal.

- Ellenőrizze, hogy a beépített tágulási tartályok térfogata elegendő-e a fűtési rendszerhez.
- Ha a tágulási tartályok térfogata nem megfelelő, akkor szereljen be egy kiegészítő tágulási tartályt a fűtés visszatérő ágába a termékhez a lehető legközelebb.

Feltételek: Érvényesség: VUW

- Ha beépít egy külső tágulási tartályt, akkor szerelje be a termék kimenő ágába (fűtés előremenő) egy visszacsapószelepet vagy helyezze üzemen kívül a belső tágulási tartályt. Különben a visszaáramlás miatt a melegindító funkció gyakrabban aktiválódhat, ami szükségtelen energiaveszteségeket jelent.

5.2.1 Hideg- és melegvíz csatlakozás telepítése

Érvényesség:: VUW

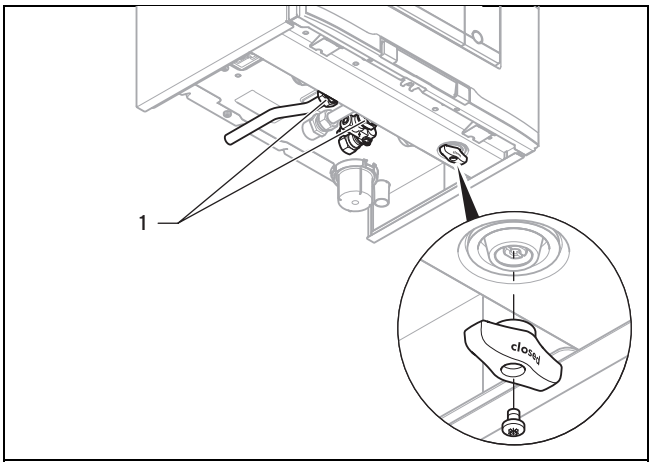

- A szabványok figyelembe vételével készítse el a vízcsatlakozásokat **(1)** a termékhez csomagolt melegvíz-csatlakozó csővel és a hidegvíz-elzáró szeleppel.

5.2.2 Tárolócsatlakozások telepítése

Érvényesség:: VU

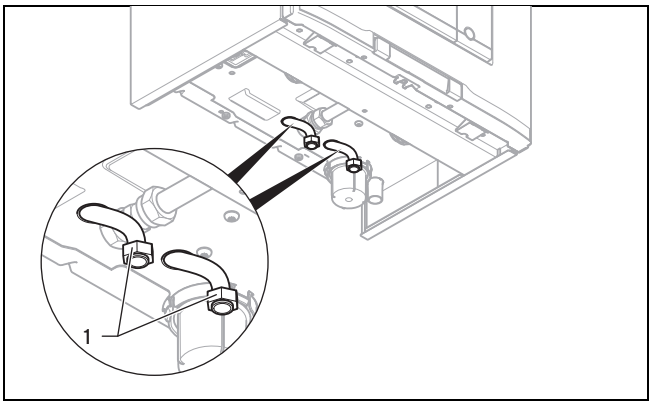

- A szabványoknak megfelelően kösse össze a tárolócsatlakozó csonkokat **(1)** a használati melegvíz-tárolóval.
  - Ehhez használja a tároló külön rendelhető, opcionális csatlakozó készletét.

5.2.3 A fűtési előremenő és visszatérő ág csatlakoztatása

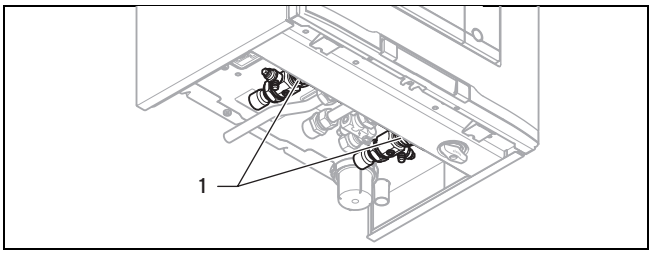

- A szabványok figyelembe vétele mellett készítse el a fűtési csatlakozásokat **(1)** a termékhez hozzácsomagolt csatlakozó csonkokkal és karbantartó csapokkal együtt.

5.2.4 Kondenzvíz elvezető vezeték csatlakoztatása

Veszély!

Életveszély az égéstermék szivárgása miatt!

A kondenzvíz lefolyócsövét nem szabad tömítetten bekötni a lefolyóba, mert különben előfordulhat, hogy a lefolyó vákuuma kiüríti a belső kondenzátumszifont és így kijuthatnak az égéstermékek.

- Tilos a kondenzvízszifont a lefolyóba tömítve bekötni.

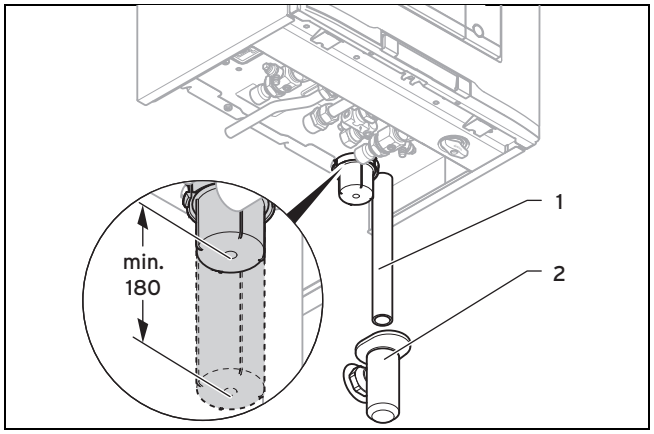

Égés közben a termékben kondenzvíz keletkezik. A kondenzvíz elvezető vezeték a kondenzvizet egy lefolyótölcséren keresztül a lefolyó csatlakozójához vezeti.

- A kondenzvíz elvezető vezetékhez csak saválló anyagból (pl. műanyagból) készült csöveket használjon.
- A kondenzvízszifon alatt a szereléshez hagyjon legalább 180 mm szabad teret.
- Függessze fel a kondenzvíz elvezető vezetékek **(1)** az előzőleg felszerelt lefolyótölcsér fölé **(2)**.

5.2.5 A lefolyócső csatlakoztatása a termék biztonsági szelepéhez

Veszély!

Forrázásveszély!

A biztonsági szelep kifolyócsövén kilépő forró víz súlyos forrázott sérüléseket okozhat.

- Szerelje fel szakszerűen a biztonsági szelep lefolyóját.
- Használja a termékhez mellékelt lefolyócsövet.

1. Telepítse a lefolyócsövet a biztonsági szelephez úgy, hogy a szifon alsó részének levételekor és felhelyezésekor ne okozzon zavart.

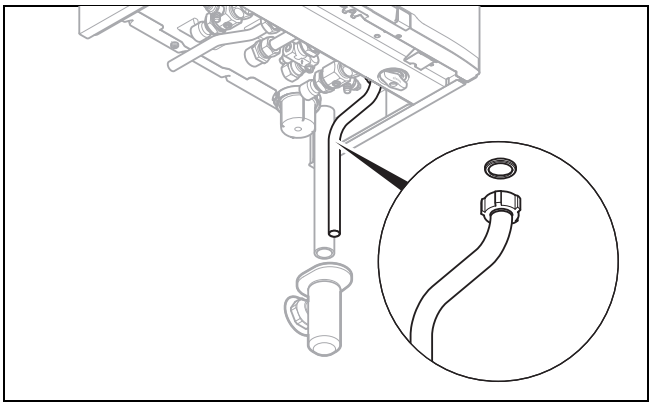

2. Szerelje fel a lefolyócsövet az ábra szerint (ne rövidítse!).
3. Vezesse a lefolyóvezetéket amilyen röviden csak lehet, és lejtéssel vezesse a lefolyótölcsértől.
4. Úgy képezze ki a vezeték végét, hogy víz vagy gőz kilépésekor személyi sérülés ne történjen, és az elektromos szerkezeti elemek ne sérülhessenek meg.
5. Biztosítsa, hogy a vezeték vége megfigyelhető legyen.

5.3 Kémény bekötés

5.3.1 Levegő / égéstermék elvezető vezetékek szerelése és csatlakoztatása

1. A használható levegő / égéstermék elvezető vezetékek méreteit a levegő / égéstermék elvezető vezeték szerelési leírásában találja meg.

Feltételek: Telepítés nedves környezetben

► A terméket feltétlenül egy, a helyiség levegőjétől független levegő bevezető / égéstermék elvezető rendszerhez kell csatlakoztatni. A készülék az égéshez használt levegőt nem kaphatja a felállítási helyiségből.

Vigyázat!

Mérgezés veszélye, a kilépő égéstermékek miatt!

Az ásványalapú zsírok károsíthatják a tömítéseket.

► A szerelés megkönnyítéséhez zsírok helyett kizárólag vizet és kereskedelmi forgalomban szokásos kenőszappant használjon.

2. Szerelje fel a levegő / égéstermék elvezető vezetékeket a szerelési útmutató segítségével.

5.3.2 Levegő-/égéstermék elvezető vezeték csatlakozócsonk csere szükség esetén

1. Ha szükséges, cserélje ki a levegő / égéstermék elvezető vezeték csatlakozócsonkját. A termékspecifikus standard felszereltséget a műszaki adatok (→ Oldal: 44) között találja.
2. Szükség esetén szerelje le a levegő-/égéstermék elvezető vezeték gyárilag felszerelt csatlakozócsonkját. (→ Oldal: 16)
3. **Alternatíva 1 / 2**
   ► Szükség esetén szerelje fel a levegő-/égéstermék elvezető vezeték ⌀ 80/125 mm-es csatlakozócsonkját. (→ Oldal: 16)
3. **Alternatíva 2 / 2**
   ► Szükség esetén szerelje fel a levegő-/égéstermék elvezető vezeték ⌀ 60/100 mm-es csatlakozócsonkját toldással. (→ Oldal: 16)

5.3.2.1 Levegő-/égéstermék elvezető vezeték csatlakozócsonk leszerelés

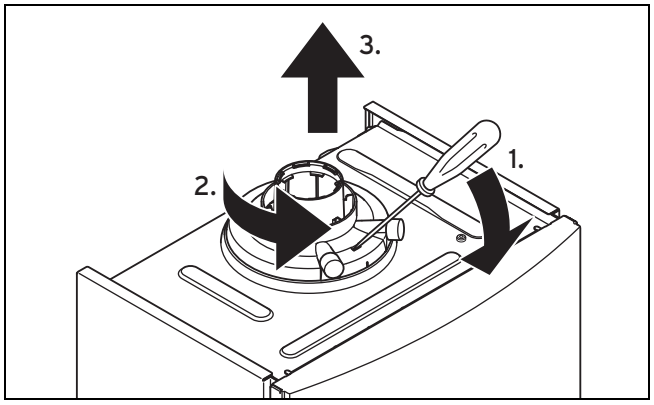

1. Dugjon egy csavarhúzót a mérőcsonkok közötti nyílásba.
2. Óvatosan nyomja lefelé a csavarhúzót **(1.)**.
3. Forgassa el a csatlakozócsonkot az óramutató járásával ellentétes irányban ütközésig **(2.)**, és húzza ki felfelé a csavarhúzót **(3.)**.

5.3.2.2 Levegő-/égéstermék elvezető vezeték csatlakozócsonk ⌀ 80/125 mm, szerelés

1. Szükség esetén szerelje le a levegő-/égéstermék elvezető vezeték gyárilag felszerelt csatlakozócsonkját. (→ Oldal: 16)
2. Helyezze be az alternatív csatlakozócsonkot. Eközben ügyeljen a bepattanó csapokra.
3. Fordítsa el a csatlakozócsonkot az óramutató járásával megegyező irányban bereteszelésig.

5.3.2.3 Levegő-/égéstermék elvezető vezeték csatlakozócsonk ⌀ 60/100 mm, toldással, szerelés

1. Szükség esetén szerelje le a levegő-/égéstermék elvezető vezeték gyárilag felszerelt csatlakozócsonkját. (→ Oldal: 16)

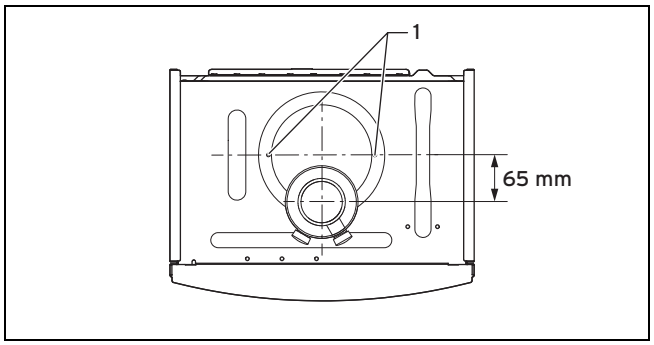

2. Helyezze be az alternatív csatlakozócsonkot toldással előre.

3. Rögzítse a csatlakozócsonkot két csavarral (1) a terméken.

5.4 Elektromos bekötés

Veszély!

Áramütéses életveszély, szakszerűtlen elektromos bekötés esetén!

A szakszerűtlenül végzett elektromos csatlakoztatás hátrányosan befolyásolhatja a termék üzembiztonságát, valamint személyi sérülésekhez és anyagi károkhoz vezethet.

- ► Az elektromos telepítést csak akkor végezze el, ha Ön képzett elektromos szakember és megfelelő képzettséggel rendelkezik ehhez a munkához.
- ► Tartsa be a vonatkozó törvényeket, szabványokat és irányelveket.
- ► Földelje a terméket.

Veszély!

Áramütés miatti életveszély!

A feszültség alatt álló csatlakozások érintése súlyos személyi sérülésekhez vezethet. A hálózati csatlakozó L és N kapcsán állandó feszültség van, akkor is, ha a Be/Ki kapcsoló ki van kapcsolva

- ► Kapcsolja le az áramellátást.
- ► Biztosítsa az áramellátást visszakapcsolás ellen.

5.4.1 Elektronika doboz nyitása/zárása

5.4.1.1 Elektronika doboz nyitása

1. Szerelje le az elülső burkolatot. (→ Oldal: 12)

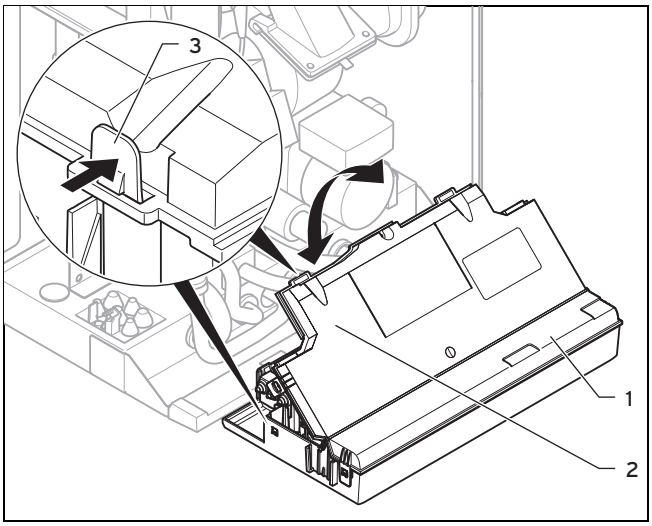

2. Hajtsa előre az elektronika dobozát (1).
3. Oldja ki a négy rögzítőt (3) a bal és jobb oldalon a tartókból.
4. Hajtsa fel a fedelet (2).

5.4.1.2 Elektronika doboz zárása

1. Zárja be a fedelet (2), ehhez nyomja rá az elektronika dobozára (1) alul.
2. Ügyeljen rá, hogy a négy bepattanó kötés (3) hallhatóan bereteszeljen a tartókban.
3. Hajtsa fel az elektronika dobozát.

5.4.2 Az áramellátás bekötése

Vigyázat!

Anyagi károk veszélye túl magas csatlakozási feszültség miatt!

Ha a hálózati feszültség magasabb, mint 253 V, az elektronika komponensei tönkremehetnek.

- ► Bizonyosodjon meg róla, hogy a hálózat feszültsége 230 V.

1. Vegye figyelembe az összes hatályos előírást.
2. Nyissa ki az elektronika dobozát. (→ Oldal: 17)
3. A készülék bekötéséhez egy fix csatlakozót és egy legalább 3 mm érintkezőnyílású leválasztó készüléket (pl. biztosíték vagy teljesítménykapcsoló) kell használni.
4. Hálózati kábelként, amelyet a kábelátvezetőn keresztül a termékbe vezet, hajlékony vezetéket használjon.
5. Végezze el a kábelezést. (→ Oldal: 17)
6. Szerelje fel a termékkel együtt szállított ProE csatlakozódugót a megfelelő vezeték-keresztmetszetű, szabványos és hajlékony, háromeres hálózati kábelre.
7. Zárja be az elektronika dobozát. (→ Oldal: 17)
8. Biztosítsa, hogy a hálózati csatlakozóhoz mindig hozzá lehessen férni, ne legyen letakarva vagy eltorlaszolva.

Feltételek: Telepítés nedves helyiségbe

- ► Ügyeljen a szükséges, égéstermék-oldali csatlakozásra helyiéglevegőtől független levegő-/égéstermék elvezető rendszernél (→ Oldal: 16).

5.4.3 A kábelezés

Vigyázat!

Anyagi károk veszélye szakszerűtlen telepítés esetén!

A ProE rendszer nem megfelelő szorítókapcsaira kötött hálózati feszültség tönkreteszi az elektronikát.

- ► Az eBUS (+/−) kapcsokra semmiképen se kössön hálózati feszültséget.
- ► A hálózati csatlakozó kábelt kizárólag az annak megfelelően megjelölt kapcsokra szabad bekötni!

1. Vezesse át a bekötni kívánt komponensek vezetékeit a kábelátvezetőn a bal oldalon a termék alján.
2. Alkalmazzon húzásmentesítőket.
3. Szükség szerint rövidítse meg a vezetékeket.
4. A hajlékony vezetékek szigetelését max. 30 mm hosszan blankolja le, hogy ne keletkezhessenek rövidzárlatok, ha egy ér véletlenül kiszabadul.

5. Ügyeljen rá, hogy a külső szigetelés eltávolításakor a belső erek szigetelése ne sérüljön meg.
6. A belső erek szigetelését csak annyira távolítsa el, hogy jól be tudja kötni őket.
7. Hogy az egyes erek meglazulása esetén ne keletkezhessenek rövidzárlatok, az erek lecsupaszított végeire helyezzen érvéghüvelyeket.
8. Szerelje fel a megfelelő ProE-csatlakozót a vezetékre.
9. Ellenőrizze, hogy minden ér megfelelően stabilan van-e rögzítve a ProE-csatlakozó kapcsaiban. Adott esetben javítsa ki.
10. Csatlakoztassa a ProE-csatlakozót a megfelelő helyre a panelen.

5.4.4 A termék telepítése nedves helyiségekben

Veszély!
Áramütés miatti életveszély!

Ha a terméket olyan helyiségekbe telepíti, ahol jellemző a nedvesség, pl. fürdőszobába, akkor vegye figyelembe az elektromos telepítésre vonatkozó elismert nemzeti szabályozásokat. Ha pl. a gyárilag felszerelt, védőérintkezős hálózati csatlakozóval ellátott kábelt használja, akkor életveszélyes áramütés veszélye áll fenn.

- ► Nedves környezetbe telepítéskor soha ne használja az adott esetben gyárilag felszerelt, védőérintkezős csatlakozóval ellátott kábelt.
- ► A készülék bekötéséhez egy fix csatlakozót és egy legalább 3 mm érintkezőnyílású leválasztó készüléket (pl. biztosíték vagy teljesítménykapcsoló) kell használni.
- ► Hálózati kábelként hajlékony vezetéket használjon, amelyet a kábelátvezetőn keresztül a termékbe vezet.
- ► Vegye figyelembe az összes hatályos előírást.

1. Nyissa ki az elektronika dobozát. (→ Oldal: 17)
2. Húzza ki a ProE csatlakozódugót a hálózati csatlakozás paneljének csatlakozóhelyén (X1).
3. Csavarozza le a szabványos hálózati csatlakozókábel ProE csatlakozódugóját.
4. A szabványos hálózati csatlakozókábel helyett megfelelő vezeték-keresztmetszetű, szabványos háromeres hálózati csatlakozókábelt használjon.
5. Végezze el a kábelezést. (→ Oldal: 17)
6. Zárja be az elektronika dobozát. (→ Oldal: 17)

5.4.5 A szabályozó felszerelése

► Szükség szerint szerelje fel a szabályzót.

5.4.6 Szabályzó csatlakoztatása az elektronikához

1. Nyissa ki az elektronika dobozát. (→ Oldal: 17)
2. Végezze el a kábelezést. (→ Oldal: 17)
3. Ha eBUS-on keresztül egy időjárás-követő szabályzót vagy szobatermosztátot csatlakoztat a termékhez, akkor a 24 V = RT (X100 vagy X106) hidalja át, ha nincs áthidalva.
4. Ha egy alacsony feszültségű szabályzót (24 V) használ, akkor azt a 24 V = RT (X100 vagy X106) híd helyére kösse be.
5. Ha maximum hőmérséklet termosztátot (berendezéstermosztátot) csatlakoztat padlófűtéshez, akkor csatlakoztassa a híd helyére (burner off) a ProE-csatlakozón.
6. Zárja be az elektronika dobozát. (→ Oldal: 17)
7. A többkörös szabályzó **Komfort** (továbbműködő) szivattyú üzemmódjának használatához állítsa a D.018 szivattyú üzemmód (→ Oldal: 24) opciót 3 = **Eco** (szakaszos szivattyú) módról 1 = **Komfort** módra.

5.4.7 További komponensek csatlakoztatása

A többfunkciós modul segítségével két kiegészítő komponenst vezérelhet.

A következő komponenseket választhatja ki:

- Keringtetőszivattyú
- Külső szivattyú
- Tárolótöltő szivattyú
- Elszívó ventilátor
- Külső mágnesszelep
- Külső hibajelző
- Szolár szivattyú (nem aktív)
- eBUS távvezérlés (nem aktív)
- Legionella elleni védőszivattyú (nem aktív)
- Szolár szelep (nem aktív).

5.4.7.1 A VR 40 (Többfunkciós modul 2/7) használata

1. A komponenseket a mindenkori útmutatóknak megfelelően szerelje fel.
2. A többfunkciós modulon a 1. relé vezérléséhez válassza **D.027** (→ Oldal: 24) pontot.
3. A többfunkciós modulon a 2. relé vezérléséhez válassza **D.028** (→ Oldal: 24) pontot.

6 Kezelés

6.1 A termék kezelési elve

A kezelési elv és az üzemeltetői szint leolvasási és beállítási lehetőségeinek leírásai az Üzemeltetési útmutatóban találhatók.

A szakember szint leolvasási és beállítási lehetőségeinek áttekintését a „Szakember szint menüfelépítésének áttekintése” (→ Oldal: 19) bekezdésben találja.

6.2 Leolvasási és beállítási lehetőségek áttekintése

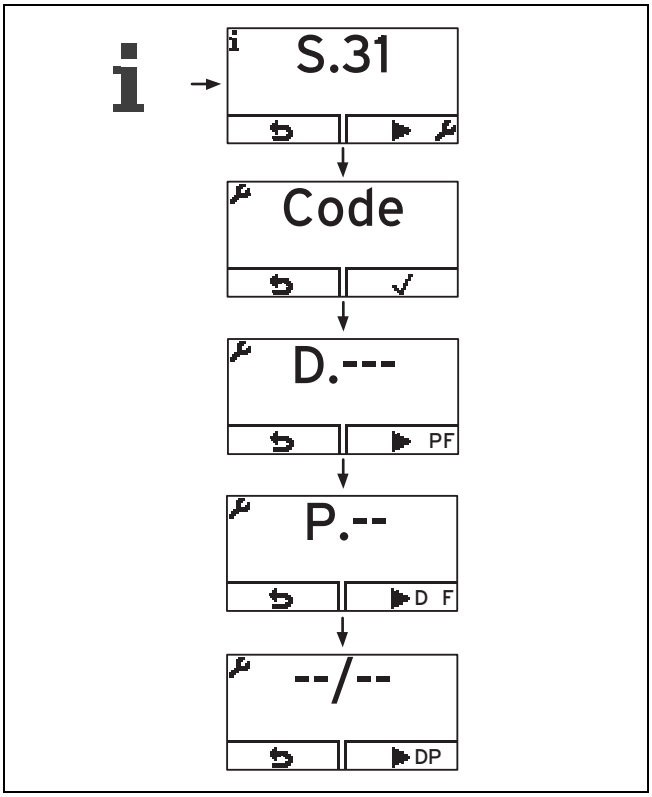

6.3 Szakember szint lehívása

Vigyázat!

Anyagi károk veszélye szakszerűtlen kezelés esetén!

A szakember szinten elvégzett szakszerűtlen beállítások károkhoz és üzemzavarokhoz vezethetnek a fűtőberendezésben.

- ► Csak akkor használja a Szakember szintet, ha Ön tényleg elismert szakember.

Tudnivaló

A szakember szintet jelszó védi az illetéktelen hozzáférésektől.

1. Nyomja meg egyidejűleg a ⊟ és ⊟ („i") gombokat.
   - ◁ A kijelzőn megjelenik **S.xx** (aktuális készülékállapot).
2. A szakember szint eléréséhez nyomja meg a ⊟ gombot.
   - ◁ A kijelzőn „Kód" és „--" jelenik meg.
3. Állítsa be a ⊖ vagy ⊕ gombokkal a „17" értéket.
4. Nyugtázza a (✓) gombbal.
   - ◁ Ön a szakember szinten van.
   - ◁ A kijelzőn megjelenik a (**D**) diagnosztikai kód.
5. A **(P)** ellenőrző program, az **(F)** hibakód eléréséhez, és a **(D)** diagnosztikai kódba való visszalépéshez nyomja meg a ⊟ gombot.
6. Állítsa be ⊕ vagy ⊖ gombbal a kívánt értéket.
7. Nyugtázza a (✓) gombbal.
8. Egy beállítás megszakításához vagy a szakember szint elhagyásához nyomja meg a (↩) gombot.

6.4 Élő monitoring (állapotkódok)

⊟ + ⊟

A kijelzőn megjelenő állapotkódok a termék üzemállapotával kapcsolatos információkat tartalmaznak.

Állapotkódok – áttekintés (→ Oldal: 38)

7 Üzembe helyezés

7.1 Szerviz segédeszközök

Az alábbi ellenőrző és mérőeszközökre van szükség az üzembe helyezéshez:

- CO_2 mérőkészülék
- Digitális vagy U-csöves manométer.
- Csavarhúzó, kicsi
- Imbuszkulcs, 2,5 mm

7.2 A termék bekapcsolása

- ► Nyomja meg a termék be/ki gombját.
  - ◁ az alapkijelzés megjelenik a kijelzőn.

7.3 Az ellenőrző programok használata

Szakember szint lehívása + 1x ⊟

Ha aktivál különböző ellenőrző programokat, a termék speciális funkcióit indíthatja el.

Kijelzés	Jelentés
P.00	Légtelenítés ellenőrző program: A rendszer ütemesen vezérli a belső szivattyút. A fűtőkör és a melegvíz kör légtelenítése a gyorslégtelenítőn keresztül történik (a gyorslégtelenítő sapkáját meg kell lazítani). 1 x ⊟: fűtési kör légtelenítés start 2 x ⊟ (▥ → 🚰): Melegvíz kör légtelenítés start 3 x ⊟ (🚰 → ▥): fűtési kör légtelenítés ismételt start 1 x ⊟ (**Mégse**): légtelenítő program befejezése **Tudnivaló** A légtelenítő program körönként 7,5 percig fut, azután befejeződik. Fűtési kör légtelenítése: Az előnykapcsoló váltószelep fűtési üzem helyzetbe vált, a belső szivattyú vezérlése 9 cikluson át: 30 s be, 20 s ki. Kijelzés: **aktív fűtőkör**. Aktív melegvíz kör kijelzés: A fenti ciklusok lefutása vagy a jobb oldali választógomb ismételt megnyomása után: az előnykapcsoló váltószelep melegvíz állásba vált, a belső szivattyú vezérlése mint fent. **Aktív melegvíz kör** kijelzés.
P.01	Maximális terhelés ellenőrző program: A termék sikeres gyújtás után maximális hőterhelésel működik.

Kijelzés	Jelentés
P.02	Minimális terhelés ellenőrző program: A termék sikeres gyújtás után minimális hőterhelés-sel működik.
P.06	Feltöltő mód ellenőrző program: Az előnykapcsoló váltószelep középhelyzetbe áll. Az égő és a szivattyú kikapcsol (a termék feltöltéséhez és leürítéséhez).

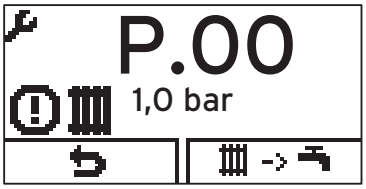

Tudnivaló
Ha a termék hiba állapotban van, az ellenőrző programokat nem lehet elindítani. A hiba állapotot a hiba szimbólum jelzi a kijelző bal alsó részén. Először a hibát kell elhárítania.

Az ellenőrző programokból bármikor kiléphet a (⮌) gombbal.

7.4 Fűtővíz előkészítése

Vigyázat!
A nem megfelelő fagyálló és korrózióvédő szerekkel kevert fűtővíz anyagi károk veszélyét okozza!

A fagyálló és korrózióvédő anyagok károsíthatják a tömítéseket, a fűtési üzemben zajokat kelthetnek és további károkat okozhatnak.

- Ne használjon nem megfelelő fagyálló és korrózióvédő anyagokat.

A fűtővíz adalékanyagokkal való feldúsítása anyagi károkkal járhat. Az alábbi anyagok rendeltetésszerű használata esetén azonban eddig nem voltak tapasztalhatók összeférhetetlenségek a Vaillant készülékeknél.

- Az anyagok használatakor mindenképpen kövesse az adalékanyag gyártójának útmutatóit.

Tudnivaló
A fűtési rendszer egyéb részeiben használt adalékok összeférhetősége és hatékonysága kapcsán a Vaillant semmilyen felelősséget nem vállal.

Adalékanyagok tisztításhoz (a folyamat végén átöblítés szükséges)

- Fernox F3
- Sentinel X 300
- Sentinel X 400

Adalékanyagok tartós használatra a rendszerben

- Fernox F1
- Fernox F2
- Sentinel X 100
- Sentinel X 200

Fagyálló adalékanyagok tartós használatra a rendszerben

- Fernox Antifreeze Alphi 11
- Sentinel X 500

- Tájékoztassa az üzemeltetőt a szükséges intézkedésekről, ha használt ilyen az adalékanyagokat és dokumentálja a használatukat az üzembe helyezési ellenőrzőlistán.
- Tájékoztassa az üzemeltetőt a fagyvédelem érdekében szükséges tevékenységekkel kapcsolatban.

Megengedett vízkeménység

Tudnivaló
Lépjen kapcsolatba a helyi vízellátó társasággal a vízminőséggel kapcsolatos további információkért.

- A feltöltéshez és utántöltéshez használt víz előkészítésekor vegye figyelembe a vonatkozó nemzeti előírásokat és műszaki szabályokat.

Ha a nemzeti előírások és műszaki szabályok nem támasztanak szigorúbb követelményeket, az alábbiak érvényesek:

A fűtővizet elő kell készíteni,

- ha a teljes feltöltési és utántöltési térfogat a berendezés használatának időtartama alatt túllépi a fűtési rendszer névleges térfogatának háromszorosát,
- ha az alábbi táblázatokban megadott határértékeket nem tartja be.

Teljes fűtési teljesítmény	Összes keménység a kazán legkisebb fűtőfelülete esetén [1]		
	20 l/kW	> 20 l/kW < 50 l/kW	> 50 l/kW
kW	mol/m³	mol/m³	mol/m³
< 50	Nincs követelmény	2	0,02
	< 3 [2]		
> 50 - 200	2	1,5	0,02

1) fajlagos rendszertérfogatra (névleges litertérfogat/fűtési teljesítmény; többkazános rendszereknél a legkisebb egyedi fűtési teljesítményt kell alkalmazni). Ezek az adatok csak a rendszer 3-szoros vízfeltöltési és vízutántöltési térfogatáig érvényesek. Ha túllépi a fűtési rendszer névleges térfogatának háromszorosát, pontosan úgy, mint a táblázatban megadott határértékek túllépése esetén, a vizet kezelni kell a VDI előírásai szerint (lágyítás, sótalanítás, keménység stabilizálás vagy iszaptalanítás)
2) keringtetett vízfűtéses rendszerek esetén és elektromos fűtőelemes rendszerekhez

Megengedett sótartalom

A fűtővíz jellemzői	Mérték-egység	sószegény	sótartalmú
Elektromos vezető-képesség 25 °C-nál	µS/cm	< 100	100 … 1 500
Küllem	—	üledékképző anyagoktól mentes	
pH-érték 25 °C-nál	—	8,2 … 10,0[1)]	8,2 … 10,0[1)]
Oxigén	mg/l	< 0,1	< 0,02
1) Alumínium és alumíniumötvözetek esetén a pH-értéknek a 6,5 és 8,5 közötti tartományban kell lennie.			

7.5 A rendszernyomás leolvasása

A terméken analóg nyomásmérő, szimbolikus oszlopkijelző, valamint digitális nyomáskijelző áll rendelkezésre.

► A rendszernyomás digitális értékének leolvasásához nyomja kétszer meg: ⊟.

Ha a fűtési rendszer fel van töltve, akkor a fűtési üzem kifogástalan üzeméhez a manométer mutatójának hideg állapotban a szürke tartomány felső részén, vagy a vonalas kijelzőnek a középső tartományban (vonalkázott határértékekkel jelölve) kell állnia. Ez 0,1 MPa és 0,2 MPa (1,0 bar és 2,0 bar) közötti rendszernyomásnak felel meg.

Ha a fűtési rendszer statikus magassága több emeletre terjed ki, akkor szükség lehet nagyobb nyomásra is, hogy a fűtési rendszer ne tudjon fellevegősödni.

7.6 Az alacsony rendszernyomás elkerülése

A termék digitális nyomásérzékelővel van felszerelve az alacsony rendszernyomás miatt bekövetkező károsodások elkerülése végett. A termék nyomáshiányt jelez, ha a nyomás értéke kevesebb, mint 0,08 MPa (0,8 bar): ilyenkor a nyomás értéke villog a kijelzőn. A termék lekapcsol, ha a rendszernyomás értéke 0,05 MPa (0,5 bar) alá csökken. A kijelzőn az **F.22** kijelzés látható.

► Töltsön a rendszerbe fűtővizet a termék ismételt üzembe helyezéséhez.

A kijelzőn mindaddig villog a nyomás értéke, míg a nyomás el nem éri a 0,11 MPa (1,1 bar) vagy magasabb értéket.

► Ha gyakori nyomáscsökkenést tapasztal, határozza meg és hárítsa el az okát.

7.7 A fűtési rendszer feltöltése és légtelenítése

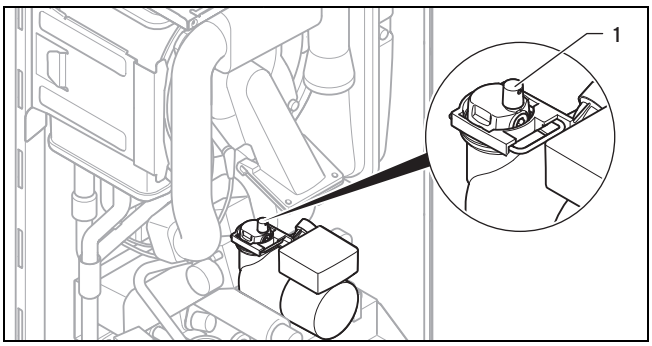

1. Feltöltés előtt gondosan öblítse át a fűtési rendszert.
2. Lazítsa meg a gyors-légtelenítő kupakját **(1)** egy-két fordulattal, és hagyja nyitva, mivel a termék tartós üzemben is önműködően légteleníti magát a gyors-légtelenítőn keresztül.
3. Válassza ki a **P.06** ellenőrző programot.
   ◁ Az elsőbbség átkapcsolószelep középállásba mozdul, a szivattyúk nem indulnak el, és a termék nem kezd fűtési üzembe.
4. Vegye figyelembe a fűtővíz előkészítése (→ Oldal: 20) témánál tárgyaltakat.
5. Kösse össze a fűtési rendszer feltöltő és ürítőcsapját a szabványoknak megfelelően a fűtővíz-ellátással, ha lehet, akkor a hidegvízcsappal.
6. Nyissa meg a fűtővíz-ellátást.
7. Nyissa ki a szelepeket a fűtőtesteken (termosztátszelepek).
8. Adott esetben ellenőrizze, hogy a terméken mindkét karbantartási golyóscsap nyitva van-e.
9. Lassan nyissa ki a feltöltő és leeresztő csapot, hogy a víz a fűtési rendszerbe áramolhasson.
10. Légtelenítse a legmagasabban elhelyezkedő fűtőtestet, míg a víz buborékmentesen áramlik a légtelenítő szelepből.
11. Légtelenítse a többi fűtőtestet, amíg a fűtési rendszer teljesen megtelik vízzel.
12. Zárja el az összes légtelenítő szelepet.
13. Figyelje a töltőnyomás emelkedését a fűtőrendszerben.
14. Addig töltse a vizet a berendezésbe, míg a töltőnyomás eléri a szükséges értéket.
15. Zárja el a feltöltő és leeresztő csapot és a hidegvíz csapot.
16. Ellenőrizze az összes csatlakozó és a teljes rendszer tömítettségét.
17. A fűtési rendszer légtelenítéséhez válassza ki a **P.00** ellenőrző programot.
    ◁ A termék nem kezd üzemelni, a belső szivattyú szakaszosan jár, és a választásnak megfelelően légteleníti a fűtőkört vagy a melegvíz kört. A kijelzőn a fűtési rendszer töltőnyomása látható.
18. A légtelenítési folyamat csak akkor megy végbe megfelelően, ha a fűtési rendszer töltőnyomása nem esik a minimális töltőnyomás alá, ezért erre ügyeljen.
    – A fűtési rendszer minimálisan szükséges nyomása: 0,08 MPa (0,8 bar)

Tudnivaló

A **P.00** ellenőrző program körönként 7,5 percig fut.

A feltöltési folyamat végén a fűtési rendszer töltőnyomásának legalább 0,02 MPa (0,2 bar) értékkel nagyobbnak kell lennie a tágulási tartály (TT) ellennyomásánál ($P_{Berendezés} \geq P_{TT}$ + 0,02 MPa (0,2 bar)).

19. Ha a **P.00** ellenőrző program befejezése után még túl sok levegő van a fűtési rendszerben, indítsa el még egyszer az ellenőrző programot.
20. Ellenőrizze az összes csatlakozó tömítettségét.

7.8 A használati melegvízrendszer feltöltése és légtelenítése

Érvényesség:: VUW

1. Nyissa ki a hidegvíz elzárócsapját a terméken.
2. Töltse fel a használati melegvízrendszert, ehhez nyissa meg az összes melegvíz csapot és várja meg, míg a víz folyni kezd rajtuk.
   ◁ Ha minden melegvízcsapból folyik a víz, a használati melegvíz kör teljesen fel van töltve és légtelenítve van.

7.9 A kondenzátumszifon feltöltése

Veszély!
Mérgezés veszélye a kilépő füstgázok miatt!

Az üres vagy nem eléggé telt kondenzátumszifonon keresztül füstgáz juthat a helyiség levegőjébe.

► A termék üzembe helyezéséhez töltse fel a kondenzátumszifont vízzel.

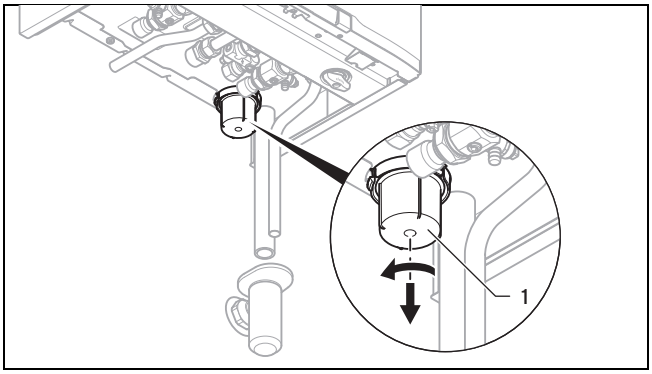

1. Vegye le a szifon alsó részét **(1)** azáltal, hogy az alsó részt az óramutató járásával ellenkező irányban csavarja.
2. Töltse fel a szifon alsó részét úgy, hogy a víz szintje 10 mm-rel a felső széle alatt legyen.
3. Rögzítse gondosan a szifon alsó részét ismét a kondenzátumszifonon.

7.10 Gázbeállítás

7.10.1 A gyári beállítás ellenőrzése

Vigyázat!
A rosszul beállított gázcsoport miatt üzemzavarok jelentkezhetnek és a termék élettartama jelentősen csökkenhet!

Amennyiben a helyszínen rendelkezésre álló gázcsoport nem felel meg a termék kivitelének, akkor a készülék nem fog megfelelően működni vagy egyes komponenseit idő előtt kell majd kicserélni.

► Mielőtt a terméket üzembe helyezi, hasonlítsa össze a típustáblán feltüntetett gázcsoportot a felállítás helyén rendelkezésre álló gázcsoporttal.

A termékben az égést a gyárban ellenőrizték és előzetesen beállították ahhoz a gázcsoporthoz, amely a típustáblán fel van tüntetve. Egyes ellátási területeken szükség lehet helyszíni utánállításra.

Feltételek: A termék kivitele **nem felel meg** a helyi gázcsoportnak

A gáz átállításához szükség van a Vaillant átszerelőkészletre, amelyet az átszerelési utasítás is tartalmaz.

► Végezze el a gáz átállítását a terméken az átszerelési utasításban leírtak szerint.

Feltételek: A termék kivitele **megfelel** a helyi gázcsoportnak

► Járjon el az alább leírtak szerint.

7.10.2 A gáz csatlakozási nyomás ellenőrzése (gáznyomás)

1. Zárja el a gázelzáró csapot.

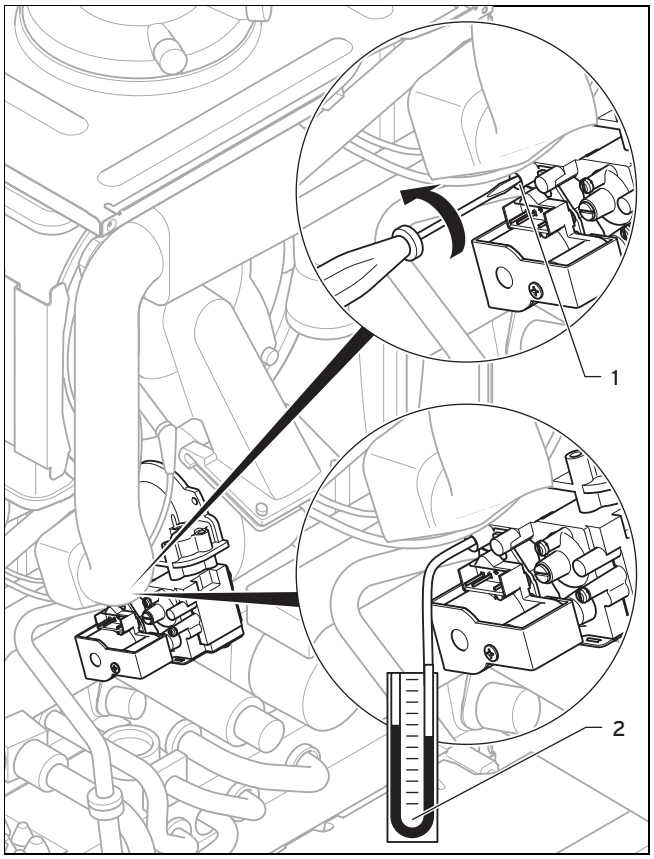

2. Lazítsa meg a mérőcsonk tömítőcsavarját **(1)** (bal oldali csavar) a gázarmatúrán egy csavarhúzó segítségével.
3. Csatlakoztasson egy manométert **(2)** a mérőcsonkra **(1)**.
4. Nyissa ki a gázelzáró csapot.
5. Helyezze a terméket üzembe a **P.01** ellenőrző programmal.
6. Mérje meg a gáz csatlakozási nyomását az atmoszferikus nyomáshoz képest.
   – Megengedett csatlakozási gáznyomás G20 földgázzal üzemeltetve: 1,8 … 3,3 kPa (18 … 33 mbar)
   – Megengedett csatlakozási gáznyomás G25.1 földgázzal üzemeltetve: 1,8 … 3,3 kPa (18 … 33 mbar)

– Megengedett csatlakozási gáznyomás G31 cseppfolyós gázzal üzemeltetve: 2,5 … 3,5 kPa (25 … 35 mbar)

7. Helyezze üzemen kívül a terméket.
8. Zárja el a gázelzáró csapot.
9. Vegye le a manométert.
10. Csavarja be és húzza meg a mérőcsonk csavarját **(1)**.
11. Nyissa ki a gázelzáró csapot.
12. Ellenőrizze a mérőcsonk gáztömörségét.

Feltételek: A gáz csatlakozási nyomása **nincs** a megengedett tartományban

Vigyázat!

Anyagi károk veszélye nem megfelelő gáz csatlakozási nyomás miatt!

Ha a gáz csatlakozási nyomás a megengedett tartományon kívül van, az üzemzavarokat okozhat és a termék károsodásához vezethet.

- ► Ne végezzen beállításokat a terméken.
- ► Ne helyezze üzembe a terméket.

- ► Ha nem tudja elhárítani a hibát, akkor értesítse a gázszolgáltató vállalatot.
- ► Zárja el a gázelzáró csapot.

7.10.3 Ellenőrizze a CO_2-tartalmat és adott esetben állítsa be (légfelesleg-tényező beállítás)

1. Helyezze a terméket üzembe a **P.01** ellenőrző programmal.
2. Várjon legalább 5 percig, míg a termék eléri az üzemi hőmérsékletét.

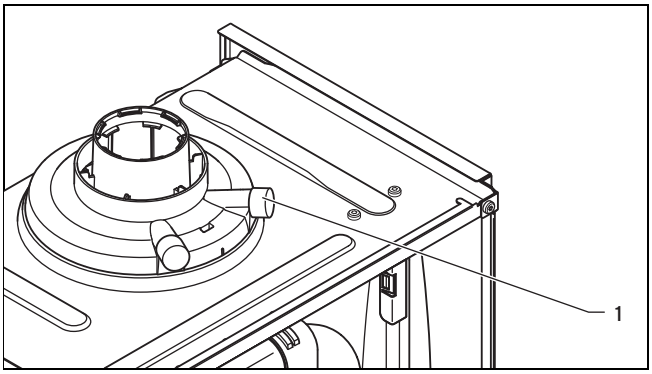

3. Mérje meg a CO_2-tartalmat az égéstermék-mérőcsonknál **(1)**.
4. Hasonlítsa össze a mért értéket a táblázat megfelelő értékével.

Beállítási értékek	Mértékegység	G20 földgáz	G25.1 földgáz	G31 propán
CO_2 5 perc teljes terheléses üzem után zárt elülső burkolattal	Térf.–%	9,2 ± 1,0	9,2 ± 1,0	10,4 ± 0,5
CO_2 5 perc teljes terheléses üzem után leszerelt elülső burkolattal	Térf.–%	9,0 ± 1,0	9,0 ± 1,0	10,2 ± 0,5
Beállítva W_o Wobbe-számhoz	kWh/m	14,1	11,5	21,4
O_2 5 perc teljes terheléses üzem után zárt elülső burkolattal	Térf.–%	4,53 ± 1,8	4,53 ± 1,8	5,13 ± 0,8

Feltételek: A CO_2-tartalom beállítása szükséges

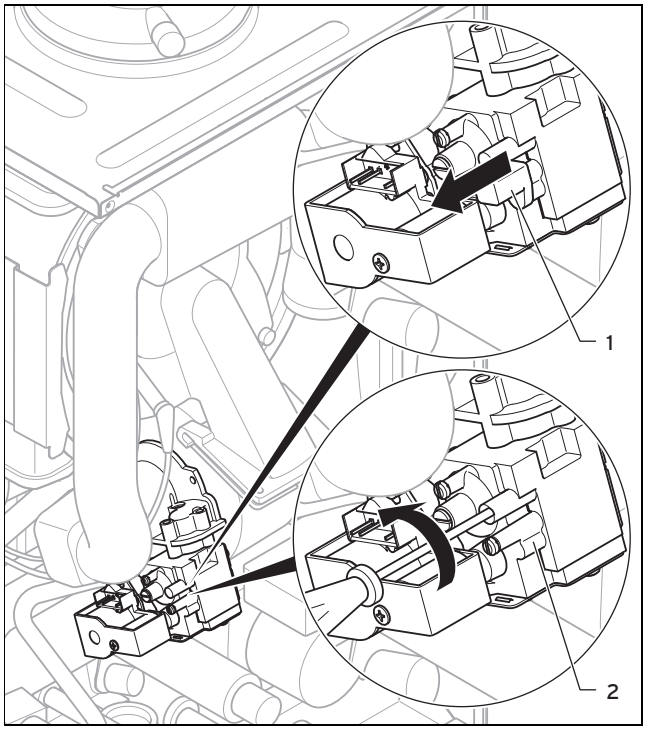

- ► Távolítsa el a sárga öntapadó matricát.
- ► Húzza le a fedőkupakot **(1)**.

► Állítsa be a CO_2-tartalmat (leszerelt elülső burkolattal érvényes érték), ehhez forgassa a csavart **(2)** imbusz-kulccsal.

> **Tudnivaló**
> Balra forgatás: magasabb CO_2-tartalom
> Jobbra forgatás: alacsonyabb CO_2-tartalom

► Csak földgázhoz: az állítást csak kis, kb. 1/8 fordulatnyi lépésekben végezze el, és minden állítás után várjon kb. 1 percig, hogy az érték stabilizálódjon.
► Csak cseppfolyós gázhoz: az állítást csak nagyon kicsi (kb. 1/16 fordulatnyi) lépésekben végezze el, és minden állítás után várjon kb. 1 percig, hogy az érték stabilizálódjon.
► Miután elvégezte a beállításokat, válassza a (⮌) opciót.
► Ha a megadott beállítási tartományban a beállítás nem lehetséges, akkor a terméket nem szabad üzembe helyezni.
► Ebben az esetben értesítse a gyári vevőszolgálatot.
► Ismét dugja vissza a fedőkupakot.
► Szerelje fel az elülső burkolatot. (→ Oldal: 12)

7.11 A termék működésének és tömítettségének ellenőrzése

1. Mielőtt átadná a terméket az üzemeltetőnek, ellenőrizze a működését és a tömítettségét.
2. Helyezze üzembe a terméket.
3. Ellenőrizze a gázvezetékek, az égéstermék elvezető rendszer, a fűtési rendszer és a használati melegvíz vezetékek tömítettségét.
4. Ellenőrizze a levegő/füstgáz vezetékeket és a kondenzvíz vezetékeket, hogy tökéletesen fel vannak-e szerelve.
5. Bizonyosodjon meg róla, hogy az elülső burkolat szakszerűen van rögzítve.

7.11.1 A fűtési üzem ellenőrzése

1. Bizonyosodjon meg róla, hogy van fűtési igény.
2. Hívja le az **Élő monitoring** funkciót.
   – ⊟ + ⊟
   ◁ Ha a termék megfelelően működik, a kijelzőn az **S.04** látható.

7.11.2 A használatimelegvíz-készítés ellenőrzése

Érvényesség:: VUW

1. Nyissa ki teljesen a melegvízcsapot.
2. Hívja le az **Élő monitoring** funkciót.
   – ⊟ + ⊟
   ◁ Ha a melegvízkészítés megfelelően működik, a kijelzőn az **S.14** felirat jelenik meg.

7.11.3 A használatimelegvíz-készítés ellenőrzése

Érvényesség:: VU

Feltételek: Tároló csatlakoztatva

► Bizonyosodjon meg róla, hogy a tároló szabályozóján beállított értékek alapján szükség van-e használati melegvíz-készítésre.
1. Hívja le az **Élő monitoring** funkciót.
   – ⊟ + ⊟
   ◁ Ha a tároló töltése megfelelően működik, a kijelzőn az **S.24** felirat jelenik meg.
2. Ha van olyan szabályozó csatlakoztatva, amelyen a használati melegvíz hőmérséklete beállítható, akkor állítsa a használati melegvíz hőmérsékletét a fűtőkészüléken a maximális lehetséges értékre.
3. Állítsa be a csatlakoztatott használati melegvíz-tároló előírt hőmérsékletét a szabályzón.
   ◁ A fűtőkészülék átveszi a szabályzón beállított előírt hőmérsékletet (automatikus kiegyenlítés az újabb szabályzóknál).

8 Beállítás a fűtőberendezéshez

8.1 Diagnosztikai kódok lehívása

► Az összes beállítási lehetőséget megtalálja a diagnosztikai kódok között a szakember szinten (Szakember szint (→ Oldal: 19)).
Diagnosztikai kódok – áttekintés (→ Oldal: 34)

A „Diagnosztikai kódok áttekintése" alatt beállíthatóként megjelölt paraméterek segítségével lehet a terméket a fűtési rendszerhez és az ügyfél igényeihez igazítani.

8.2 Fűtési részterhelés beállítása

A termék fűtési részterhelése gyárilag **automata** módra van beállítva. Ha Ön mégis szeretne egy rögzített maximális fűtési részterhelést beállítani, akkor a **D.000** pont alatt beállíthat egy értéket, ami a termék kW-ban megadott teljesítményének felel meg.

> **Tudnivaló**
> Ha elvégezte az átállítást cseppfolyós gázra, a lehető legkisebb fűtési részterhelés nagyobb, mint a kijelzőn megadott. A helyes értékeket a műszaki adatok közül vegye ki.

8.3 A szivattyú utánfutási idejének és üzemmódjának beállítása

A **D.001** alatt állítható be a szivattyú utánfutási idő (gyári beállítás: 5 perc).

A **D.018** alatt állíthatók be a szivattyú üzemmódok, a 3 = **Eco** vagy az 1 = **Komfort**.

A **Komfort** üzemmódnál bekapcsol a belső szivattyú, ha a fűtés előremenő hőmérséklet nem **Fűtés KI** helyzetben van (→ üzemeltetési útmutató) és a hőigényt egy külső szabályozó engedélyezi.

Az **Eco** (gyári beállítás) üzemmód értelme a maradék hő elvezetése használati melegvíz készítése után nagyon csekély hőigény, valamint a melegvíz készítés előírt értéke és a fűtési üzem előírt értéke közötti nagy hőmérsékletkülönbségek esetén. Ezáltal elkerülhető, hogy a lakóterek ne kapjanak megfelelő fűtést. Ha van hőigény, a szivattyú az utánfutási idő letelte után 25 percenként 5 percre bekapcsol.

8.4 A maximális előremenő hőmérséklet beállítása

A **D.071** alatt állítható be a fűtési üzem maximális előremenő hőmérséklete (gyári beállítás 75 °C).

8.5 A visszatérő hőmérséklet szabályozás beállítása

Ha a terméket padlófűtéshez csatlakoztatja, a **D.017** pontnál az előremenő hőmérséklet szabályozást (gyári beállítás) át lehet állítani visszatérő hőmérséklet szabályozásra. Ha a **D.017** alatt aktiválja a visszatérő hőmérséklet szabályozást, akkor a fűtési teljesítményt automatikusan meghatározó funkció nem aktív. Ha a **D.000** opciót ennek ellenére **Automata** módra állítja, akkor a termék a lehetséges maximális fűtési részterheléssel működik.

8.6 Égőtiltási idő

8.6.1 Az égőtiltási idő beállítása

Az égő gyakori be- és kikapcsolásának és az ezzel járó energiaveszteségek elkerülésének érdekében az égő minden kikapcsolásakor aktiválódik egy elektronikus ismételt bekapcsolás tiltás egy bizonyos időre. Az égőtiltási idő hozzáigazítható a fűtési rendszer üzemeltetési körülményeihez. Az égőtiltási idő csak fűtési üzemben aktív. Az égőtiltási idő alatti HMV-készítés nem befolyásolja az időtagot. A **D.002** alatt állítható be a maximális égőtiltási idő (gyári beállítás: 20 perc). Az előremenő előírt hőmérséklet és a beállított maximális égőtiltási idő függvényében a hatásos égőtiltási időt az alábbi táblázatból tudja kiolvasni:

$T_{előre}$ (előírt) [°C]	Beállított maximális égőtiltási idő [perc]						
	1	5	10	15	20	25	30
30	2,0	4,0	8,5	12,5	16,5	20,5	25,0
35	2,0	4,0	7,5	11,0	15,0	18,5	22,0
40	2,0	3,5	6,5	10,0	13,0	16,5	19,5
45	2,0	3,0	6,0	8,5	11,5	14,0	17,0
50	2,0	3,0	5,0	7,5	9,5	12,0	14,0
55	2,0	2,5	4,5	6,0	8,0	10,0	11,5
60	2,0	2,0	3,5	5,0	6,0	7,5	9,0
65	2,0	1,5	2,5	3,5	4,5	5,5	6,5
70	2,0	1,5	2,0	2,5	2,5	3,0	3,5
75	2,0	1,0	1,0	1,0	1,0	1,0	1,0

$T_{előre}$ (előírt) [°C]	Beállított maximális égőtiltási idő [perc]					
	35	40	45	50	55	60
30	29,0	33,0	37,0	41,0	45,0	49,5
35	25,5	29,5	33,0	36,5	40,5	44,0
40	22,5	26,0	29,0	32,0	35,5	38,5
45	19,5	22,5	25,0	27,5	30,5	33,0
50	16,5	18,5	21,0	23,5	25,5	28,0
55	13,5	15,0	17,0	19,0	20,5	22,5
60	10,5	11,5	13,0	14,5	15,5	17,0
65	7,0	8,0	9,0	10,0	11,0	11,5
70	4,0	4,5	5,0	5,5	6,0	6,5
75	1,0	1,0	1,0	1,0	1,0	1,0

Tudnivaló

A visszamaradó égőtiltási időt fűtési üzemben a **D.067** opciónál lehet lehívni.

8.6.2 Visszamaradó égőtiltási idő nullázása

- Nyomja meg a hibatörlő gombot.

8.7 Karbantartási időközök beállítása

Ha beállítja a karbantartási időintervallumot, a beállított számú égő üzemóra után a kijelzőn a karbantartási szimbólummal 🔧 együtt megjelenik egy üzenet, hogy a terméket karban kell tartani. Az eBUS szabályozók kijelzőjén a **Fűtőkészülék karbantartás** információ jelenik meg.

- Állítsa be a következő karbantartásig hátralévő üzemórák számát a **D.084** pontnál. Irányértékeket az alábbi táblázatban talál.

Hőigény	Személyek száma	Égőnek a következő ellenőrzésig/karbantartásig hátralévő üzemórája (a berendezés típusától függően)
5,0 kW	1 - 2	1.050 h
	2 - 3	1.150 h
10,0 kW	1 - 2	1.500 h
	2 - 3	1.600 h
15,0 kW	2 - 3	1.800 h
	3 - 4	1.900 h
20,0 kW	3 - 4	2.600 h
	4 - 5	2.700 h
25,0 kW	3 - 4	2.800 h
	4 - 6	2.900 h
> 27,0 kW	3 - 4	3.000 h
	4 - 6	3.000 h

A megadott értékek az évenkénti átlagos üzemidőnek felelnek meg.

Ha nem állít be számértéket, hanem a „–“ szimbólumot állítja be, a **Karbantartásjelző** funkció nem aktív.

Tudnivaló

A beállított üzemórák letelte után a karbantartási időközt ismét be kell állítani.

8.8 Szivattyúteljesítmény beállítása

A termék 2 fokozatú szivattyúval van felszerelve. A szivattyúteljesítmény a fűtési rendszer igényeihez igazítható.

Beállítási érték	Szivattyú üzemmód
0	Égő fűtési üzemmód 2. fokozat, szivattyú előkeringtetés/utánafutás 1. fokozat
1	Fűtési üzem és szivattyú előkeringtetés/utánafutás 1. fokozat, melegvíz üzem 2. fokozat
2	Automatikus fűtési üzem, szivattyú előkeringtetés/utánafutás 1. fokozat, melegvíz üzem 2. fokozat
3	2. fokozat
4	Automatikus fűtési üzem Szivattyú előkeringtetés/utánafutás 1. fokozat Melegvíz üzem 1. fokozat

► Adott esetben változtassa meg a szivattyú üzemfüggő fordulatszámát a **D.019** diagnosztikai pont alatt.

8.8.1 A szivattyú maradék szállítási magassága

A túláram-szelep beállításának függvényében rendelkezésre álló maradék szivattyú szállítómagasság az alábbi ábrákon látható.

8.8.1.1 Szivattyú jelleggörbe VU 146, VUW 236

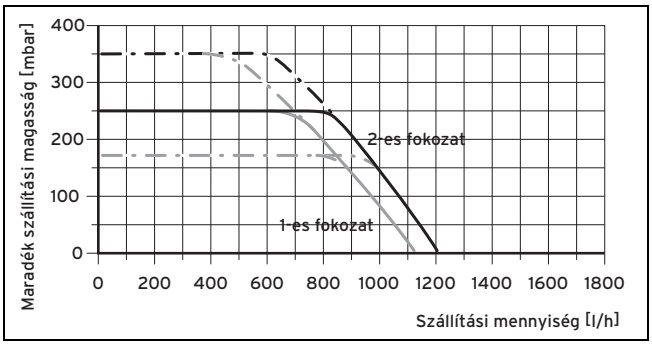

8.8.1.2 Szivattyú jelleggörbe VU 246, VUW 286

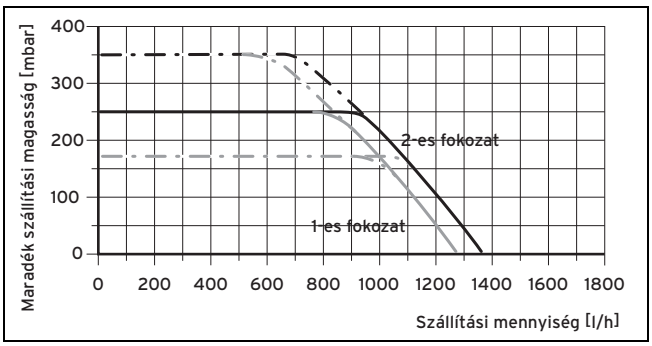

8.9 A túláram-szelep beállítása

A nyomás 0,017 MPa (170 mbar) és 0,035 MPa (350 mbar) közötti tartományban állítható be. Előzetesen kb. 0,025 MPa (250 mbar) értékre van beállítva (középhelyzet). Beállítócsavar fordulatonként kb. 0,001 MPa (10 mbar) értékkel változik a nyomás. Jobbra csavarással nő, balra csavarással pedig csökken a nyomás.

► Szerelje le az elülső burkolatot. (→ Oldal: 12)

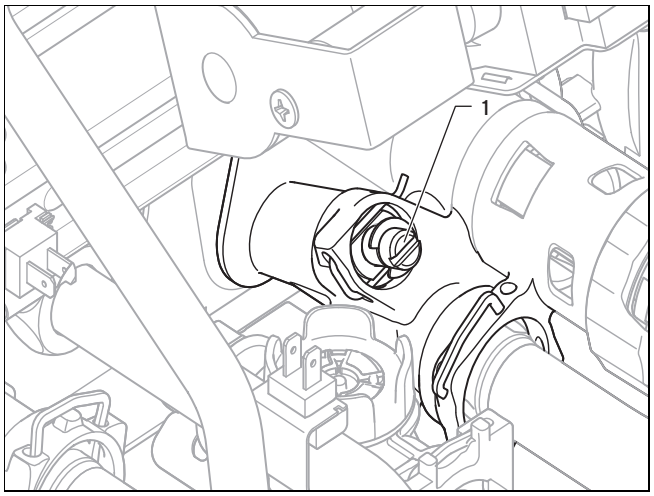

► Szabályozza be a nyomást a beállítócsavarral **(1)**.

A beállítócsavar állása	Nyomás, MPa (mbar)	Megjegyzés/alkalmazás
Jobb végállás (teljesen betekerve)	0,035 (350)	Ha a radiátorok a gyári beállításnál nem elég melegek. Ebben az esetben állítsa a szivattyút a max. fokozatra.
Középállás (5 fordulat balra)	0,025 (250)	Gyári beállítás
A középállásból további 5 fordulat balra	0,017 (170)	Ha zajok keletkeznek a radiátorokban vagy a radiátorszelepekben

► Szerelje fel az elülső burkolatot. (→ Oldal: 12)

8.10 A napkollektoros melegvíz-utánfűtés beállítása

A termékkel utánfűthető a napkollektorok által előmelegített ivóvíz.

Veszély!

Anyagi károk veszélye a forró víz kilépése miatt!

Ha a termék hidegvíz-bemenetén, ill. a napkollektor melegvíz-kimenetén a hőmérséklet túllépi a 70 °C értéket, akkor a termék alkatrészei károsodhatnak és tömítetlenné válhat.

► Biztosítsa, hogy a termék hidegvíz-bemenetén a hőmérséklet soha ne haladhassa meg a 70 °C értéket.

► A napkollektoros melegvíz-utánfűtés aktiválásához válassza a **D.58** = 3 beállítást.

◁ A melegvíz minimálisan beállítható előírt értéke 60 °C-ra korlátozott, úgyhogy fennáll a legionellák elleni védelem.

► A leforrázás elleni védelem garantálása, és a kifolyó melegvíz hőmérséklet-ingadozásának minimalizálása céljából szereljen be egy termosztatikus keverőszelepet a termék és a csapolóhely közé.

8.11 A termék átadása az üzemeltetőnek

1. A telepítés befejezése után ragassza fel a mellékelt 835593 számú matricát az üzemeltető nyelvén a termék elejére.
2. Ismertesse az üzemeltetővel a biztonsági berendezések elhelyezkedését és működését.
3. Tanítsa meg az üzemeltetőnek a termék kezelését. Válaszoljon az üzemeltető minden kérdésére. Külön hívja fel az üzemeltető figyelmét azokra a biztonsági tudnivalókra, amelyeket be kell tartania.
4. Tájékoztassa az üzemeltetőt, hogy a terméket az előírt időközönként karban kell tartani.
5. Adja át megőrzésre az üzemeltetőnek a termékhez tartozó összes útmutatót és dokumentumot.
6. Ismertesse az üzemeltetővel az égéshez szükséges levegő ellátás és az égéstermék elvezetés kialakításával kapcsolatban elvégzett műveleteket és hívja fel rá a figyelmét, hogy tilos bármit módosítania.
7. Hívja fel rá az üzemeltető figyelmét, hogy a termék felállítási helyén tilos robbanásveszélyes vagy gyúlékony anyagokat (pl. benzin, papír, festékek) tárolni és használni.

9 Felülvizsgálat és karbantartás

► Végezze el az összes ellenőrzési és karbantartási munkát az Ellenőrzési és karbantartási munkák áttekintő táblázatának megfelelő sorrendben.

Ellenőrzési és karbantartási munkák – áttekintés (→ Oldal: 37)

9.1 Felülvizsgálati és karbantartási időközök betartása

A szakszerű, rendszeres ellenőrzés (1 × évente) és a karbantartások (az ellenőrzések eredményétől függően, azonban legalább 2 évente) elvégzése, valamint az eredeti pótalkatrészek kizárólagos használata a termék zavarmentes üzeme és hosszú élettartama szempontjából létfontosságú jelentőséggel bírnak.

Azt ajánljuk, hogy kössön ellenőrzési és karbantartási szerződést.

Felülvizsgálat

Az ellenőrzés célja a termék tényleges állapotának összehasonlítása az előírt állapottal. Ez méréseket, vizsgálatokat, szemrevételezést takar.

Karbantartás

A karbantartásra azért van szükség, hogy adott esetben elkerülhető legyen a tényleges állapot eltérése az előírt állapottól. A karbantartás rendszerint tisztítást és beállítást, adott esetben egyes, kopásnak kitett alkatrészek cseréjét jelenti.

A tapasztalatok szerint normál üzemi körülmények esetén nincs szükséges pl. a hőcserélő évenkénti tisztítására. A karbantartási időközöket és a karbantartás során elvégzendő műveleteket Ön szakemberként a termék ellenőrzések során feltárt állapota alapján határozhatja meg, azonban két évente mindenképpen szükség van karbantartás elvégzésére.

9.2 Pótalkatrészek beszerzése

A készülék eredeti alkatrészeit a CE megfelelőségi vizsgálattal együtt tanúsítottuk. Ha a karbantartás vagy a javítás során nem együtt tanúsított, eredeti Vaillant pótalkatrészt használ, akkor a készülék CE megfelelősége érvényét veszíti. Ezért nyomatékosan ajánljuk az eredeti Vaillant pótalkatrészek beszerelését. A rendelkezésre álló, eredeti Vaillant pótalkatrészekkel kapcsolatos információkat a hátoldalon feltüntetett elérhetőségeken szerezheti be.

► Ha a karbantartáshoz vagy a javításhoz pótalkatrészekre van szüksége, akkor kizárólag eredeti Vaillant pótalkatrészt használjon.

9.3 Termo-kompaktmodul kiszerelés

Tudnivaló

A termo-kompaktmodul részegység négy fő alkotóelemből áll:

– fordulatszám-szabályozós ventilátor,

– gáz-/levegő-összekötő armatúra,

– égőperem gázellátás (keverőcső),

– előkeveréses égő.

Veszély!

Életveszély és anyagi károk veszélye a forró égéstermékek miatt!

Az égőperem tömítése, szigetelése és önzáró anyája nem lehet sérült. Különben a forró égéstermékek kijuthatnak és sérüléseket és anyagi károkat okozhatnak.

► Az égőperem minden kinyitása után cserélje ki a tömítést.

► Az égőperem minden kinyitása után cserélje ki az önzáró anyákat az égőperemen.

► Ha az égőperemen vagy a hőcserélő hátulján a szigetelésen sérülés jelei láthatók, cserélje ki a szigeteléseket.

1. Kapcsolja ki a terméket a be-/kikapcsolás gombbal.
2. Zárja el a gázelzáró csapot.
3. Szerelje le az elülső burkolatot. (→ Oldal: 12)
4. Hajtsa előre az elektronika dobozát.

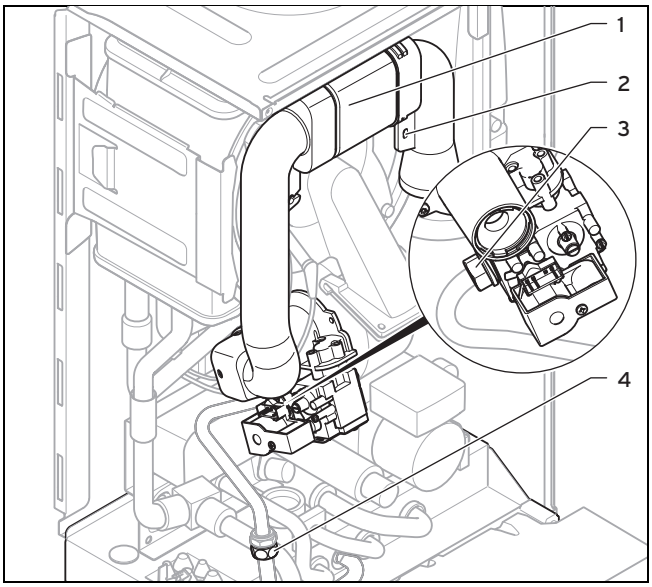

5. Csavarja ki a tartócsavart (2), és vegye le a levegőszívócsövet (1) a szívócsonkról.
6. Csavarja le a gázarmatúra hollandi anyáját (3) vagy pedig a gázcsövek közötti hollandi anyát (4) csavarja ki.

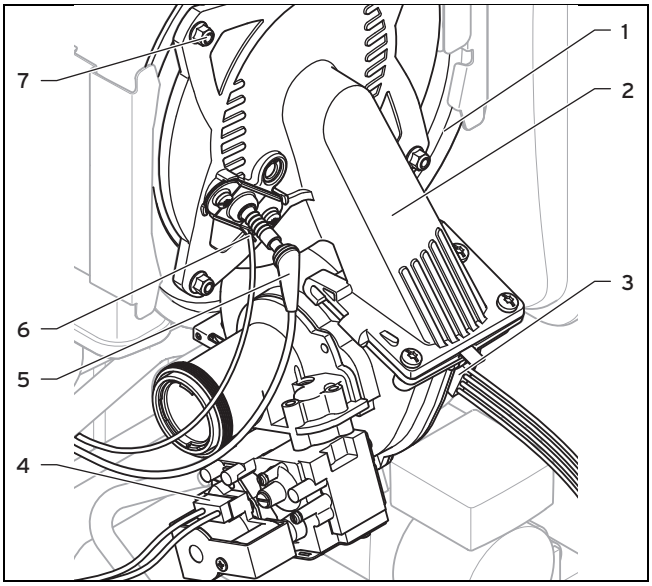

7. Húzza le a gyújtóvezeték (5) és a földvezeték (6) csatlakozódugóját a gyújtóelektródáról.
8. Húzza le a csatlakozódugót (3) a ventilátormotorról.
9. Húzza le a csatlakozódugót (4) a gázarmatúráról.
10. Csavarja le a négy anyát (7).
11. Húzza le a komplett termo-kompaktmodult (2) a hőcserélőről (1).
12. Ellenőrizze az égőt és a hőcserélőt, hogy nincsenek-e rajtuk sérülések, és nem szennyeződtek-e el.
13. Amennyiben szükséges, tisztítsa meg vagy cserélje ki a szerkezeti elemeket a következő szakaszok szerint.
14. Szereljen be új égőperem tömítést.
15. Ellenőrizze le az égőperemen és hőcserélő hátoldalán a szigetelőpaplan állapotát. Ha sérülések jeleit látja rajta, mindig cserélje ki a lényeges szigetelőpaplant.

9.4 A hőcserélő tisztítása

1. Védje a lehajtott elektronika dobozát, hogy ne érhesse fröccsenő víz.

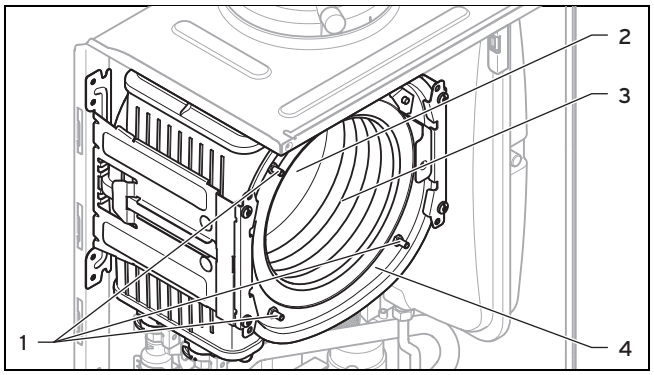

2. Semmi esetre se lazítsa meg az állócsapok (1) anyáit és semmi esetre se húzza után őket.
3. Tisztítsa meg a fűtőspirált (3) a hőcserélőben (4) vízzel, vagy ha szükséges, ecettel (max. 5% töménységűvel). Hagyja az ecetet 20 percig hatni a hőcserélőben.
4. Öblítse ki a leoldott szennyeződéseket a hőcserélőből erős vízsugárral, vagy használjon műanyag kefét. Ne irányítsa a vízsugarat közvetlenül a szigetelésre (2) a hőcserélő hátulján.

   ◁ A víz a hőcserélőből a kondenzátumszifonon keresztül lefolyik.

9.5 Az égő ellenőrzése

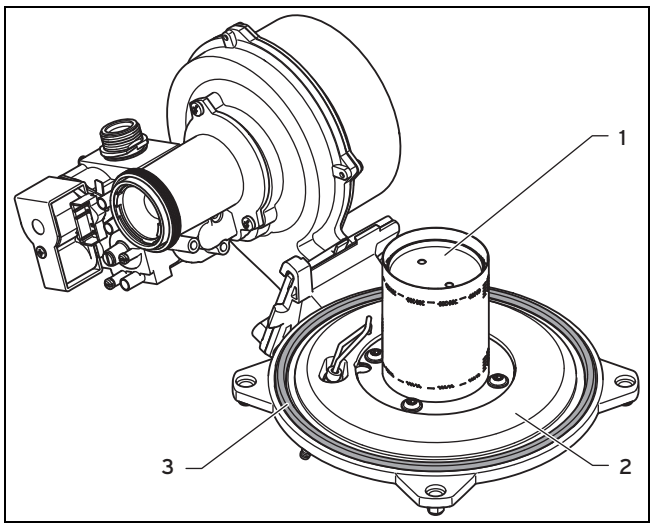

1. Ellenőrizze az égő (1) felületét, hogy nincsenek-e rajta sérülések. Ha károsodásokat talál, cserélje ki az égőt.
2. Szerelje be az új égőperem tömítést (3).
3. Ellenőrizze a szigetelést (2) az égőperemen. Ha sérülések jeleit látja rajta, cserélje ki a szigetelést.

9.6 A kondenzátumszifon tisztítása

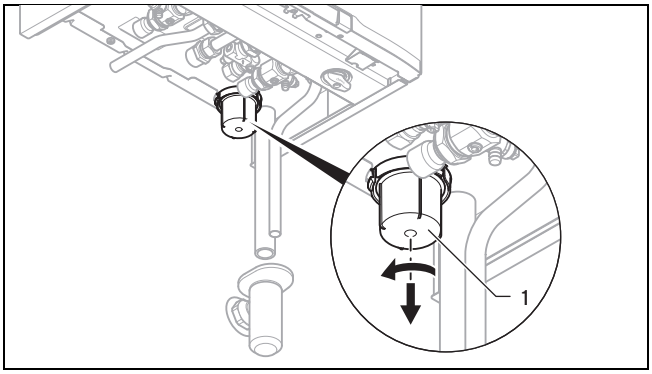

1. Vegye le a szifon alsó részét **(1)** azáltal, hogy az alsó részt az óramutató járásával ellenkező irányban csavarja.
2. Öblítse ki a szifon alsó részét vízzel.
3. Töltse fel a szifon alsó részét úgy, hogy a víz szintje kb. 10 mm-rel a felső széle alatt legyen.
4. Rögzítse a szifon alsó részét ismét a kondenzátumszifonon.

9.7 A szűrő tisztítása a hideg-víz bemenetben

Érvényesség:: VUW

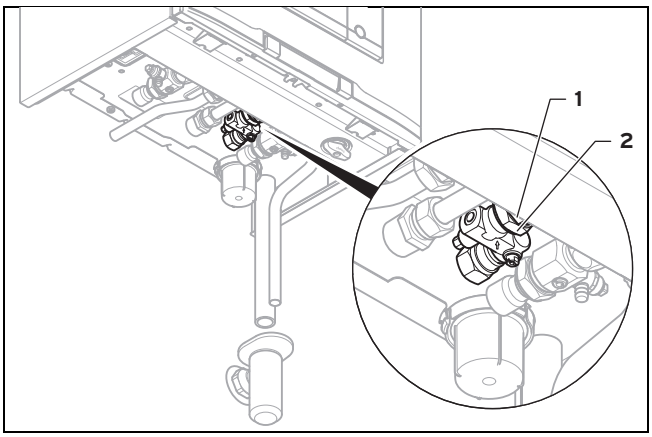

1. Zárja el a hideg-víz elzárócsapját.
2. Ürítse ki a termék melegvíz oldalát.
3. Csavarja le a hollandi anyát **(2)** és az ellenanyát **(1)** a termék házán.

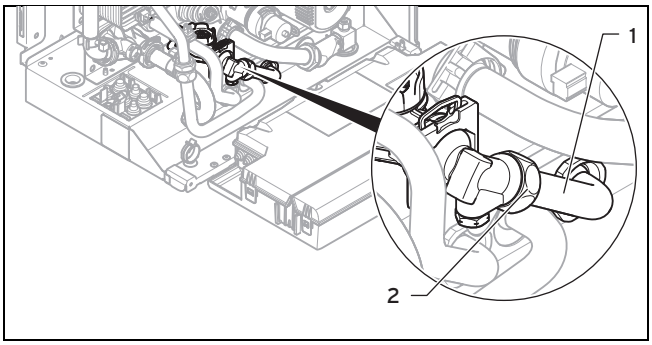

4. Hajtsa előre az elektronika dobozát.
5. Csavarja le a hollandi anyát **(2)**.
6. Vegye ki a csövet **(1)** a termékből.
7. Öblítse át a szűrőt vízsugárral a folyásiránnyal ellentétes irányban.
8. Ha a szűrő sérült vagy már nem tisztítható megfelelően, akkor cserélje ki.
9. Helyezze vissza ismét a csövet.
10. Minden esetben új tömítéseket használjon, majd csavarja újból erősen vissza a hollandi anyákat és az ellenanyát.
11. Nyissa ki a hideg-víz elzárócsapját.

9.8 Termo-kompaktmodul beszerelés

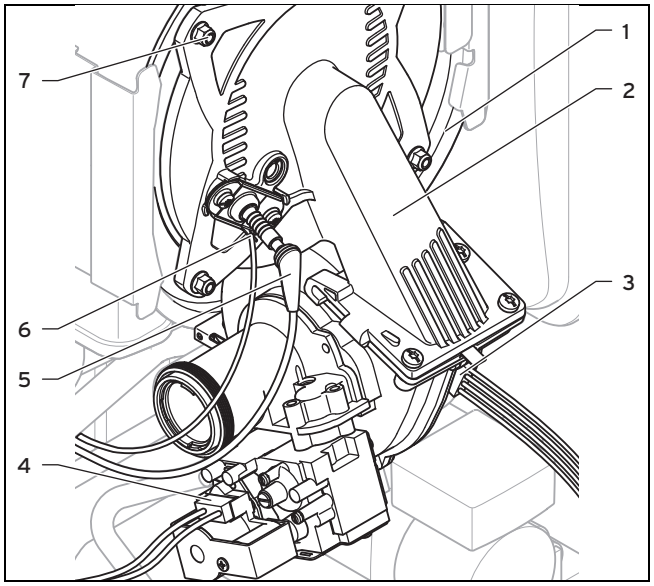

1. Dugja be a thermo-kompaktmodult **(2)** a hőcserélőbe **(1)**.
2. Húzza meg átlósan a négy új anyát **(7)**, míg az égőperem egyenletesen felfekszik az ütközőfelületeken.
   – Meghúzási nyomaték: 6 Nm
3. Dugja vissza az összes csatlakozót **(3)** és **(6)** között.
4. Csatlakoztassa a gázvezetéket új tömítéssel. Eközben rögzítse a gázcsövet elcsavarodás ellen.
5. Nyissa ki a gázelzáró csapot.
6. Bizonyosodjon meg arról, hogy nincsenek tömítetlenségek.
7. Ellenőrizze, hogy a tömítés megfelelően illeszkedik-e a helyén a levegőszívócsőben.
8. Dugja rá a levegőszívócsövet ismét a szívócsonkra.
9. Rögzítse a levegőszívócsövet tartócsavarral.
10. Ellenőrizze a gáz csatlakozási nyomását (gáznyomást). (→ Oldal: 22)

9.9 A termék leürítése

1. Zárja el a karbantartási golyóscsapokat a terméken.
2. Indítsa el a **P.06** ellenőrző programot (előnykapcsoló váltószelep középállásban).
3. Nyissa meg a leürítő szelepeket.
4. Bizonyosodjon meg róla, hogy a belső szivattyún a gyorslégtelenítő sapkája ki van nyitva, hogy a termék teljesen kiürüljön.

9.10 A tágulási tartály előnyomásának ellenőrzése

1. Zárja el a karbantartó csapokat, és ürítse le a terméket.
2. Mérje meg a tágulási tartály előnyomását a tartály szelepénél.
3. Töltse utána a tágulási tartályt 0,75 barnál kisebb előnyomás esetén a fűtési rendszer statikus magasságának megfelelően ideálisan nitrogénnel, másképpen levegővel. Bizonyosodjon meg arról, hogy az ürítőszelep az utánatöltés közben nyitva van.
4. Ha a tágulási tartály szelepénél víz lép ki, a tágulási tartályt ki kell cserélni (→ Oldal: 32).
5. Töltse fel és légtelenítse a fűtési rendszert. (→ Oldal: 21)

9.11 Az ellenőrzési és karbantartási munkák befejezése

Ha Ön minden karbantartási munkát befejezett:

- ► Ellenőrizze a gáz csatlakozási nyomását (gáznyomást). (→ Oldal: 22)
- ► Ellenőrizze a CO_2-tartalmat és adott esetben állítsa be (légfelesleg-tényező beállítás). (→ Oldal: 23)
- ► Adott esetben állítsa be újra a karbantartási időköz (→ Oldal: 25) értékét.

10 Zavarelhárítás

A hibakódok áttekintését a függelékben találja.

Hibakódok – áttekintés (→ Oldal: 39)

10.1 Szervizpartner felkeresése

Ha Ön a saját Vaillant szervizpartneréhez fordul, akkor lehetőség szerint nevezze meg

– a kijelzett hibakódot (**F.xx**),
– termék kijelzett (**S.xx**) állapotát az Élő monitoring (→ Oldal: 19) alapján.

10.2 Szervizjelentések lehívása

Ha a kijelzőn megjelenik a karbantartási szimbólum 🔧, akkor ahhoz mindig tartozik egy szervizjelentés is.

A karbantartási szimbólum pl. akkor jelenik meg, ha Ön beállított egy karbantartási időközt és az lejárt. A termék ilyenkor nincs hiba módban.

10.3 Hibakódok leolvasása

Ha a termékben hiba lép fel, akkor a kijelzőn egy hibakód **F.xx** jelenik meg.

A hibakódoknak minden más kijelzéssel szemben elsőbbsége van.

Ha egyszerre több hiba lép fel, a kijelzőn a hozzájuk tartozó hibakódok két másodpercenként váltakozva jelennek meg.

- ► Hárítsa el a hibát.
- ► A termék ismételt üzembe helyezéséhez nyomja meg a hibatörlő gombot (→ üzemeltetési útmutató).
- ► Amennyiben a hibát nem sikerül elhárítania és az többszörös hibatörlés után is újból jelentkezik, akkor forduljon a Vaillant gyári vevőszolgálatához.

10.4 A hibatároló lekérdezése

Szakember szint lehívása + 2x ⊟

A terméknek van egy hibatárolója. Ebben az utoljára fellépett tíz hiba időrendi sorrendben lekérdezhető.

A kijelzőn megjelenik:

– A fellépett hibák száma
– az aktuálisan lehívott hiba a hibakóddal **F.xx**

- ► Az utolsó 10 fellépett hiba megjelenítéséhez nyomja meg a ⊖ vagy ⊕ gombot.
  Hibakódok – áttekintés (→ Oldal: 39)

10.5 A hibatároló nullázása

1. A teljes hibalista törléséhez, Szakember szint (→ Oldal: 19).
2. Hívja le a diagnosztikai kódokat.
3. Állítsa a **D.094** pontot **1-re**.

10.6 Az ellenőrző programok használata

A zavarelhárításához használhatók az Ellenőrző programok (→ Oldal: 19) is.

10.7 Javítás előkészítése

1. Helyezze üzemen kívül a terméket.
2. Válassza le a terméket az elektromos hálózatról.
3. Szerelje le az elülső burkolatot.
4. Zárja el a gázelzáró csapot.
5. Zárja el a karbantartási golyóscsapokat a terméken.
6. Zárja el a karbantartási golyóscsapot a hidegvíz vezetékén.
7. Ha a termékben vizet vezető alkatrészeket akar cserélni, akkor ürítse ki a terméket.
8. Biztosítsa, hogy az elektromos alkatrészekre (pl. elektronika doboz) ne csöpöghessen víz.
9. Csak új tömítéseket használjon.

10.8 A hibás alkatrészek cseréje

10.8.1 Az égő cseréje

1. Szerelje ki a termo-kompaktmodult. (→ Oldal: 27)

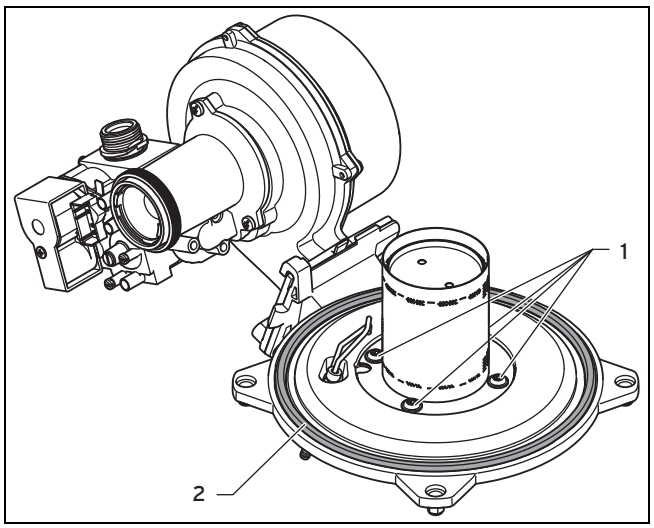

2. Lazítsa meg a négy csavart **(1)** az égőn.
3. Vegye le az égőt.

4. Szerelje be az új égőt új tömítéssel **(2)**.
5. Gondoskodjon arról, hogy a tömítésben és az égőben levő hornyok az égőperem kémlelőüvege felett legyenek.
6. Szerelje be a termo-kompaktmodult. (→ Oldal: 29)

10.8.2 Ventilátor vagy gázarmatúra csere

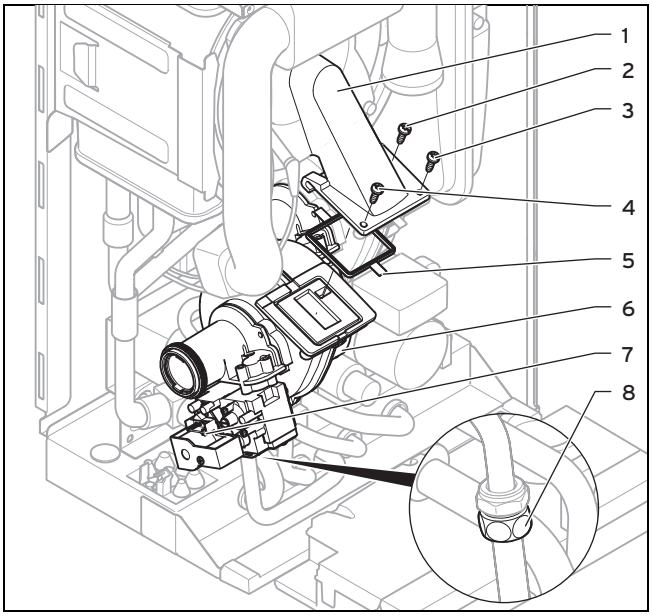

1. Vegye le a levegőszívócsövet.
2. Húzza le a csatlakozódugót a gázarmatúráról**(7)**.
3. Húzza le a csatlakozódugót a ventilátor motorjáról **(6)**, de ehhez nyomja be a reteszelő nyelvet.
4. Csavarja le a hollandi anyát **(2)** a gázarmatúrán vagy pedig csavarja ki a gázcsövek közötti hollandi anyát **(8)**. A gázcsövet rögzítse elcsavarodás ellen.
5. Csavarja ki a három csavart **(2 - 4)** a keverőcső **(1)** és a ventilátorperem között.

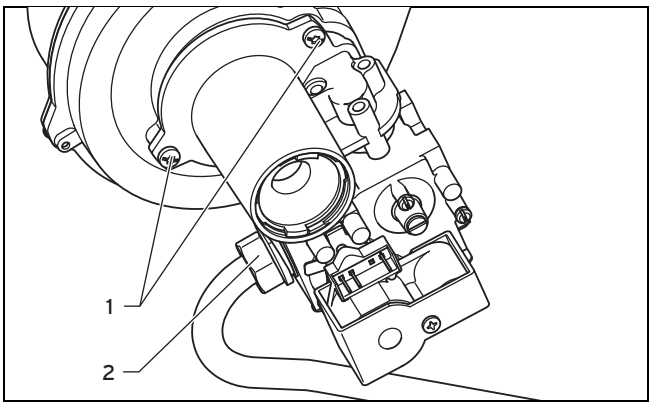

6. Szerelje le a teljes ventilátor/gázarmatúra egységet a termékről.
7. Amennyiben a gázarmatúrát akarja kicserélni, akkor csavarja ki a hollandi anyát **(2)**, ha a gázcső még a gázarmatúrára van rögzítve.
8. Csavarja ki a két rögzítőcsavart **(1)** a gázarmatúrán, és vegye le a ventilátort a gázarmatúráról.
9. Cserélje ki a hibás ventilátort vagy a meghibásodott gázarmatúrát.
10. Szerelje egymáshoz a gázarmatúrát és a ventilátort ugyanabban a helyzetben, ahogyan előzőleg össze voltak szerelve. Használjon új tömítéseket.
11. Csavarozza össze a ventilátort a gázarmatúrával.
12. Ha leszerelte a gázcsövet, akkor először csak lazán csavarja rá a gázcső hollandi anyáját **(2)** a gázarmatúrára. A hollandi anyát csak a beszerelési munkák befejezése után húzza meg erősen a gázarmatúrán.
13. Fordított sorrendben ismét szerelje be a teljes ventilátor/gázarmatúra egységet. Ehhez feltétlenül használjon új tömítést **(5)**.
14. Vegye figyelembe a ventilátor és a keverőcső közötti három csavar rácsavarozási sorrendjét a **(3)**, **(2)** és **(4)** számozásnak megfelelően.
15. Csavarja rá erősen a hollandi anyát **(2)** a gázarmatúrán, és a gázcsövek közötti hollandi anyát **(8)**. Eközben rögzítse a gázcsövet elcsavarodás ellen. Használjon új tömítéseket.
16. A munkák befejezése után végezze el a tömítettség vizsgálatát (Funkcionális ellenőrzés (→ Oldal: 24)).
17. Ha új gázarmatúrát szerelt be, akkor végezzen gázbeállítást (→ Oldal: 22).

10.8.3 A hőcserélő cseréje

1. Ürítse le a terméket.
2. Szerelje ki a termo-kompaktmodult. (→ Oldal: 27)
3. Húzza le a kondenzvíz lefolyótömlőt a hőcserélőről.

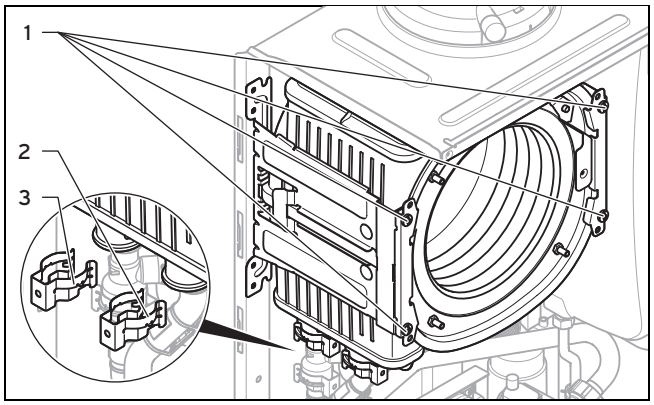

4. Húzza le a **(2)** és **(3)** szorítókat az előremenő és visszatérő vezeték csatlakozásainál.
5. Lazítsa meg az előremenő vezeték csatlakozását.
6. Lazítsa meg a visszatérő vezeték csatlakozását.
7. Mindig távolítsa el a két csavart **(1)** mindkét tartónál.

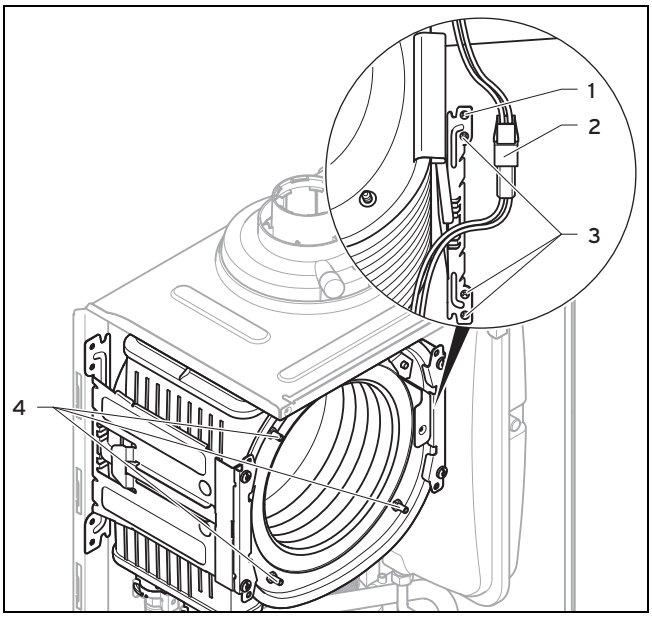

8. Válassza le a termikus biztosító dugaszoló csatlakozóját **(2)**.
9. Távolítsa el az alsó három csavart **(3)** a tartó hátsó részén.
10. Fordítsa oldalra a tartót a legfelső csavar **(1)** körül.
11. Húzza a hőcserélőt lefelé és jobbra, és vegye ki a termékből.
12. Szerelje be az új hőcserélőt a fentiekkel fordított sorrendben.

Vigyázat!

Mérgezés veszélye, a kilépő égéstermékek miatt!

Az ásványalapú zsírok károsíthatják a tömítéseket.

- A szerelés megkönnyítéséhez zsírok helyett kizárólag vizet és kereskedelmi forgalomban szokásos kenőszappant használjon.

13. Cserélje ki a tömítéseket.
14. Dugja az előremenő és visszatérő vezeték csatlakozóit ütközésig a hőcserélőbe.
15. Ügyeljen a szorítók megfelelő illeszkedésére az előremenő és visszatérő vezeték csatlakozásainál.
16. Szerelje be a termo-kompaktmodult. (→ Oldal: 29)
17. Töltse fel és légtelenítse a terméket, és ha szükséges, a fűtési rendszert (→ Oldal: 21).

10.8.4 Tágulási tartály csere

1. Ürítse ki a terméket. (→ Oldal: 29)

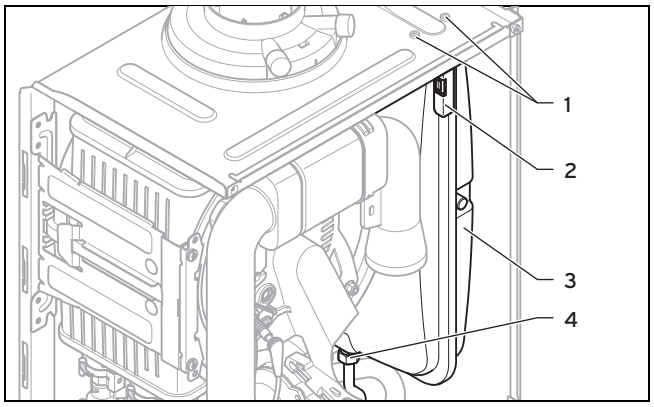

2. Lazítsa meg a csavarkötést **(4)**.
3. Távolítsa el a két csavart **(1)** a tartólemeznél **(2)**.
4. Vegye le a tartólemezt **(2)**.
5. Húzza ki a tágulási tartályt **(3)** előre.
6. Helyezze be az új tágulási tartályt a termékbe.
7. Csavarozza fel a tágulási tartályt a vízcsatlakozóval. Ehhez használjon új tömítést.
8. Rögzítse a tartólemezt a két csavarral **(1)**.
9. Töltse fel és légtelenítse a terméket, és adott esetben a fűtési rendszert (→ Oldal: 21).

10.8.5 A panel és/vagy a kijelző cseréje

Vigyázat!

Anyagi károk veszélye szakszerűtlen javítás esetén!

Nem megfelelő pótalkatrész-kijelző használata az elektronika károsodásaihoz vezethet.

- A kijelző cseréje előtt győződjön meg róla, hogy a pótalkatrész-kijelző megfelel a termékhez.
- A kijelző cseréjéhez soha ne használjon más pótalkatrész-kijelzőt.

Tudnivaló

Ha csak egy komponenst cserél ki, a rendszer automatikusan átveszi a beállított paramétereket. A termék bekapcsolásakor az új komponens átveszi az előzetesen beállított paramétereket a ki nem cserélt komponenstől.

1. Válassza le a terméket az elektromos hálózatról és biztosítsa, hogy ne lehessen bekapcsolni.

Feltételek: A kijelző **vagy** a panel cseréje

- Cserélje ki a panelt vagy a kijelzőt a mellékelt szerelési és telepítési útmutatóknak megfelelően.

Feltételek: A panel **és** a kijelző egyidejű cseréje

- Az alábbi táblázatnak megfelelően állítsa be a **D.093** diagnosztikai kódban a mindenkori terméktípus készülékjelzését.

A terméktípusok készülékazonosítói

VU INT II 146/5-3	20
VU INT II 246/5-3	13
VUW INT II 236/5-3	6
VUW INT II 286/5-3	13

- Hagyja jóvá a beállítást.
  - ◁ Az összes diagnosztikai kód paramétere megfelel a gyári beállításoknak.
- Végezze el a rendszerre jellemző beállításokat.

10.9 A javítás befejezése

- Ellenőrizze a termék működését és a tömítettségét. (→ Oldal: 24)

11 Üzemen kívül helyezés

11.1 A termék üzemen kívül helyezése

- Kapcsolja ki a terméket.
- Válassza le a terméket az elektromos hálózatról.
- Zárja el a gázelzáró csapot.
- Zárja el a hidegvíz elzárócsapját.
- Ürítse ki a terméket. (→ Oldal: 29)

12 Újrahasznosítás és ártalmatlanítás

12.1 A csomagolás és a termék újrahasznosítása és ártalmatlanítása

- A karton csomagolást adja le egy használt papírt gyűjtő helyen.
- A műanyag fóliából készült csomagoló- és töltőanyagokat adja le egy műanyag hulladékokat gyűjtő helyen.

A terméket, valamint az összes tartozékát, kopó alkatrészét és hibás alkatrészét tilos a háztartási hulladékba dobni.

- Gondoskodjon a használt termék és az adott esetben meglévő tartozékok, kopó alkatrészek és hibás alkatrészek szakszerű ártalmatlanításáról.
- Vegye figyelembe a hatályos előírásokat.

13 Gyári vevőszolgálat

13.1 Vevőszolgálat

Javítási és felszerelési tanácsért forduljon a Vaillant központi képviseletéhez, amely saját márkaszervizzel és szerződött Vaillant Partnerhálózattal rendelkezik. Megszűnik a gyári garancia, ha a készüléken nem a Vaillant Márkaszerviz vagy a javításra feljogosított Vaillant Partnerszerviz végzett munkát, illetve ha a készülékbe nem eredeti Vaillant alkatrészeket építettek be!

Melléklet

A Diagnosztikai kódok – áttekintés

Kód	Paraméter	Értékek vagy magyarázatok	Gyári beállítás	Saját beállítás
D.000	Fűtési részterhelés	beállítható fűtési részterhelés, kW auto: a termék a max. részterhelést automatikusan a rendszer aktuális igényeihez igazítja	Auto	
D.001	Belső szivattyú utánfutási idő fűtési üzemre	1 … 60 min	5 min	
D.002	Max. fűtés égőtiltási idő 20 °C előremenő hőmérsékletnél	2 … 60 min	20 min	
D.003	Melegvíz hőfok tényleges érték	°C		nem állítható
D.004	A melegvíz érzékelő mért értéke			nem állítható
D.005	Előremenő hőmérséklet előírt érték (vagy visszatérő előírt érték)	°C-ban, max. a D.071-nél beállított érték, amelyet az eBUS szabályozó korlátoz, ha van ilyen beépítve		nem állítható
D.006	Használati melegvíz hőmérséklet előírt érték	35 … 65 °C		nem állítható
D.007	Melegindítás hőmérséklet előírt érték	35 … 65 °C		nem állítható
D.008	Szobatermosztát az RT kapcsokon	Szobatermosztát nyitva (nincs hőigény) Szobatermosztát zárva (hőigény)		nem állítható
D.009	Előírt érték külső eBUS szabályzótól	°C		nem állítható
D.010	Belső szivattyú állapot	1 = be, 0 = ki		nem állítható
D.011	Külső fűtés szivattyú állapota	1 - 100 = be, 0 = ki		nem állítható
D.012	Tárolótöltő szivattyú állapot	nem releváns		nem állítható
D.013	Melegvíz cirkulációs szivattyú állapot	BE, KI		nem állítható
D.014	Szivattyú fordulatszám előírt érték (nagy hatásfokú szivattyú)	nem releváns		nem állítható
D.015	Szivattyú fordulatszám tényleges érték (nagy hatásfokú szivattyú)	nem releváns		nem állítható
D.016	24 V DC szobatermosztát nyitva/zárva	Fűtési üzem KI/BE	0 = szobatermosztát nyitva (nincs fűtési üzem) 1 = szobatermosztát zárva (fűtési üzem)	nem állítható
D.017	Fűtés előremenő / visszatérő hőmérséklet szabályozás átkapcsolás	Szabályozás módja: 0 = előremenő, 1 = visszatérő	0 = előremenő	
D.018	A szivattyú üzemmód beállítása	1 = komfort (tovább működő szivattyú) 3 = Eco (szakaszos szivattyú)	3 = Eco	
D.019	A 2 fokozatú szivattyú üzemmódja	A 2 fokozatú szivattyú üzemmódjának beállítása 0: égő fűtési üzemmód 2. fokozat, szivattyú előkeringtetés/utánafutás 1. fokozat 1: fűtési üzem és szivattyú előkeringtetés/utánafutás 1. fokozat, melegvíz üzem 2. fokozat 2: automatikus fűtési üzem és szivattyú előkeringtetés/utánafutás 1. fokozat, melegvíz üzem 2. fokozat 3: mindig 2. fokozat 4: automatikus fűtési üzem és szivattyú előkeringtetés/utánafutás 1. fokozat, melegvíz üzem 1. fokozat Gyári beállítás: 2		
D.020	A tároló előírt érték max. beállítási értéke	Beállítási tartomány: 50 - 70 °C (actoSTOR 65 °C)	65 °C	
D.022	Melegvíz-igény a C1/C2 kapocsról vagy a szárnykerekes áramlásérzékelőtől	0 = KI 1 = be		nem állítható

Kód	Paraméter	Értékek vagy magyarázatok	Gyári beállítás	Saját beállítás
D.023	Nyári / téli üzemmód (Fűtés KI/BE)	1 = fűtés be, 0 = fűtés ki (nyári üzem)		nem állítható
D.025	Melegvízkészítés eBUS szabályozótól engedélyezve	1 = be, 0 = ki		nem állítható
D.026	Tartozék relé vezérlés	nem releváns		
D.027	1 relé átkapcsolás a „2/7” VR 40 többfunkciós modulra	1 = cirkulációs szivattyú 2 = külső szivattyú 3 = tárolótöltő szivattyú 4 = elszívó ventilátor 5 = külső mágnesszelep 6 = külső hibajelző 7 = szolár szivattyú (nem aktív) 8 = eBUS távvezérlés (nem aktív) 9 = legionella elleni védőszivattyú (nem aktív) 10 = szolár szelep (nem aktív)	2 = külső szivattyú	
D.028	2 relé átkapcsolás a „2/7” VR 40 többfunkciós modulra	1 = cirkulációs szivattyú 2 = külső szivattyú 3 = tárolótöltő szivattyú 4 = elszívó ventilátor 5 = külső mágnesszelep 6 = külső hibajelző 7 = szolár szivattyú (nem aktív) 8 = eBUS távvezérlés (nem aktív) 9 = legionella elleni védőszivattyú (nem aktív) 10 = szolár szelep (nem aktív)	2 = külső szivattyú	
D.033	Ventilátor fordulatszám előírt érték	ford./perc		nem állítható
D.034	Ventilátor fordulatszám tényleges érték	ford./perc		nem állítható
D.035	Az előnykapcsoló váltószelep helyzete	0 = fűtési üzem 40 = párhuzamos üzem (középállás) 100 = melegvíz üzem		nem állítható
D.036	Átfolyó melegvíz-mennyiség (szárnykerekes áramlásérzékelő)	l/perc		nem állítható
D.039	Szolár belépő hőmérséklet	tényleges érték, °C		nem állítható
D.040	Előremenő hőmérséklet	tényleges érték, °C		nem állítható
D.041	Visszatérő hőmérséklet	tényleges érték, °C		nem állítható
D.044	digitalizált ionizációs érték	Kijelzési tartomány: 0 - 1020 > 800 nincs láng < 400 jó lángkép		nem állítható
D.046	Szivattyú mód	nem releváns		nem állítható
D.047	Külső hőmérséklet (időjárás-követő Vaillant szabályzóval)	tényleges érték, °C		nem állítható
D.050	Minimális fordulatszám ofszet	ford./perc, beállítási tartomány: 0 - 3000	Névleges érték gyárilag beállítva	
D.051	Maximális fordulatszám ofszet	ford./perc, beállítási tartomány: -990 - 0	Névleges érték gyárilag beállítva	
D.058	Szolár utánfűtés aktiválása (VUW);	0 = szolár utánafűtés KI 3 = WW-aktiválás, előírt érték minimum 60 °C	0 = szolár utánafűtés KI	
D.060	Hőmérséklet korlátozó lekapcsolások száma	Lekapcsolások száma		nem állítható
D.061	Tüzelési automata üzemzavarok száma	Sikertelen gyújtások száma az utolsó kísérletkor		nem állítható
D.064	Átlagos gyújtási idő	másodperc		nem állítható
D.065	Maximális gyújtási idő	másodperc		nem állítható
D.067	Visszamaradó égőtiltási idő	perc		nem állítható

Kód	Paraméter	Értékek vagy magyarázatok	Gyári beállítás	Saját beállítás
D.068	Sikertelen gyújtások az 1. kísérletben	Sikertelen gyújtások száma		nem állítható
D.069	Sikertelen gyújtások az 2. kísérletben	Sikertelen gyújtások száma		nem állítható
D.070	Az előnykapcsoló váltószelep helyzetének beállítása	0 = Normál üzem 1 = párhuzamos üzem (középállás) 2 = tartós fűtési üzem helyzet	0 = Normál üzem	
D.071	Fűtés max. előremenő hőmérséklet előírt érték	40 … 80 °C	75 °C	
D.072	Belső szivattyú utánafutási idő tárolótöltés után	nem releváns		
D.073	Warmstart előírt ofszet	Beállítható: -15 K - 5 K	0	
D.074	actoSTOR legionella elleni védelmi funkció	0 = KI 1 = BE	1 = BE	
D.075	Melegvíz tároló max. töltési idő saját szabályozás nélkül	20 - 90 perc	45 perc	
D.076	Készülékjelzés (Device specific number = DSN)	20 = VU INT II 146/5-3 13 = VU INT II 246/5-3 6 = VUW INT II 236/5-3 13 = VUW INT II 286/5-3		nem állítható
D.077	A tárolótöltési teljesítmény korlátozása, kW	nem releváns		nem állítható
D.078	Tárolótöltési hőmérséklet korlátozás, °C	nem releváns		nem állítható
D.080	Fűtési üzemóra szám	óra		nem állítható
D.081	Használati melegvízkészítés üzemórák	óra		nem állítható
D.082	Égőindítások száma fűtési üzemben	Égőindítások száma		nem állítható
D.083	Égőindítások száma használati melegvízkészítés üzemben	Égőindítások száma		nem állítható
D.084	Karbantartásjelző: a következő karbantartásig hátralévő órák száma	Beállítási tartomány: 0 - 3000 óra és „---” deaktiváláshoz	„---”	
D.088	A szárnykerekes áramlásérzékelő bekapcsolási késleltetése	0 = 1,5 l/perc és nincs késleltetés, 1 = 3,7 l/perc és 2 s késleltetés	1,5 l/perc és nincs késleltetés,	
D.090	Digitális szabályzó állapot	1 = felismerve, 0 = nincs felismerve		nem állítható
D.091	DCF állapot, ha csatlakoztatva van a külső hőmérséklet-érzékelő	0 = nincs vétel 1 = vétel 2 = szinkronizált 3 = érvényes		nem állítható
D.092	actoSTOR modul felismerés	nem releváns		nem állítható
D.093	Készülékjelzés beállítás (DSN = Device Specific Number)	Beállítási tartomány: 0 - 99		
D.094	Hibalista törlése	A hibalista törlése 0 = Nem 1 = Igen		
D.095	A PeBUS-komponensek szoftver verziója	panel (Központi vezérlő) kijelző (Kezelőpanel) HBI/VR34		nem állítható
D.096	Gyári beállítás	Az összes beállítható paraméter visszaállítása a gyári beállításokra 0 = Nem 1 = Igen		

B Ellenőrzési és karbantartási munkák – áttekintés

Tudnivaló

Az alábbi táblázat a gyártó követelményeit sorolja fel a minimális ellenőrzési és karbantartási időintervallumokkal kapcsolatban. Ha a nemzeti előírások és irányelvek rövidebb ellenőrzési és karbantartási időintervallumokat kívánnak meg, akkor helyettük ezeket az időintervallumokat tartsa be.

szám	Munkák	Felülvizsgálat (éves)	Karbantartás (legalább 2 évente)
1	Ellenőrizze a levegő / égéstermék elvezető vezetéket, hogy megfelelően tömített-e és megfelelően van-e rögzítve. Bizonyosodjon meg róla, hogy nincs eldugulva vagy nem sérült meg, és a vonatkozó szerelési útmutatóban foglaltaknak megfelelően szerelték fel.	X	X
2	Ellenőrizze a termék általános állapotát. Távolítson el minden szennyeződést a termékről és a tűztérkamrából.	X	X
3	Szemrevételezéssel ellenőrizze a teljes hőcella általános állapotát, különösen figyeljen a korrózióra, koromlerakódásokra és egyéb károsodásokra. Ha bármilyen problémát tapasztal, végezze el a karbantartást.	X	X
4	Ellenőrizze a csatlakozási nyomást maximális hőterhelésnél. Ha a gáz csatlakozási nyomása nincs a megfelelő tartományban, végezzen el egy karbantartást.	X	X
5	Ellenőrizze a terméken a CO_2-tartalmat (a légfelesleg-tényezőt) és adott esetben állítsa be újra. Jegyzőkönyvezze az eredményeket.	X	X
6	Válassza le a terméket az elektromos hálózatról. Ellenőrizze az összes dugós csatlakozót és csatlakozót, hogy megfelelően kapcsolódnak-e és ha szükséges, korrigálja a kapcsolódásokat.	X	X
7	Zárja el a gázelzáró csapot és a karbantartási golyóscsapokat.		X
8	Ürítse ki a terméket a víz felőli oldalon (vegye figyelembe a nyomásmérőt). Ellenőrizze a tágulási tartály előnyomását, adott esetben töltse utána (kb. 0,03 MPa/0,3 bar a rendszer töltőnyomása alatt).		X
9	Szerelje ki a termo-kompaktmodult.		X
10	Ellenőrizze az égőtérben a szigetelőpaplan állapotát. Ha károsodásokat állapít meg, cserélje ki a szigetelőpaplanokat. **Minden** egyes égőfedél nyitáskor**illetve** karbantartáskor cserélje ki az égőperem tömítését.		X
11	Tisztítsa meg a hőcserélőt.		X
12	Ellenőrizze az égő sérüléseit, és adott esetben cserélje ki.		X
13	Ellenőrizze a kondenzvízszifont a termékben, adott esetben tisztítsa ki és töltse fel.	X	X
14	Szerelje be a termo-kompaktmodult. **Figyelem: cserélje ki a tömítéseket!**		X
15	Ha nem elegendő a vízmennyiség vagy nem éri el a kifolyási hőmérsékletet, adott esetben cserélje ki a másodlagos hőcserélőt.		X
16	Tisztítsa meg a szűrőt a hideg-víz bemenetben. Ha a szennyeződések már nem távolíthatók el megfelelően vagy a szűrő sérült, akkor cserélje ki. Ebben az esetben ellenőrizze a lapátkerekes érzékelő elszennyeződését és sérüléseit is, tisztítsa meg az érzékelőt (ne használjon sűrített levegőt!), és sérülések esetén cserélje ki.		X
17	Nyissa ki a gázelzáró csapot, csatlakoztassa a terméket ismét az elektromos hálózathoz és kapcsolja be a terméket.	X	X
18	Nyissa ki a karbantartó csapokat, töltse fel a terméket/fűtési rendszert 0,1 - 0,2 MPa/1,0 - 2,0 bar) nyomásig (a fűtési rendszer statikus magasságától függően), és indítsa el a **P.00** légtelenítő programot.		X
19	Végezze el a termék és a fűtési rendszer próbaüzemét a használati melegvízkészítést is beleértve, és ha szükséges, légtelenítse még egyszer a berendezést.	X	X
20	Szemrevételezéssel ellenőrizze a gyújtási és az égési folyamatot.	X	X
21	Ellenőrizze ismét a CO_2-tartalmat (a légfelesleg-tényezőt) a terméken.		X
22	Ellenőrizze, hogy a termék gázÂ-, égéstermék, melegvíz és kondenzvíz vezetékei megfelelően tömítettek-e, ha tömítetlenséget talál, azt javítsa meg.	X	X
23	Jegyzőkönyvezze el az elvégzett ellenőrzést/karbantartást.	X	X

C Állapotkódok – áttekintés

Állapotkód	Jelentés
Fűtési üzem	
S.00	Nincs fűtési hőszükséglet
S.01	Ventilátor indulás fűtési üzemben
S.02	Sziv. előkeringtetés fűtési üzemben
S.03	Gyújtási ciklus fűtési üzemben
S.04	Égő begyújtás fűtési üzemben
S.05	Szivattyú / ventilátor utánfutás fűtési üzemben
S.06	Ventilátor utánfutás fűtési üzemben
S.07	Szivattyú utánfutás fűtési üzemben
S.08	Fűtési üzem visszamaradó tiltási idő
Melegvíz üzem (VUW)	
S.10	Melegvíz-igény a szárnykerekes áramlásérzékelőtől
S.11	Ventilátor indulás melegvíz üzemben
S.13	Gyújtási ciklus melegvíz üzemben
S.14	Égő begyújtás melegvíz üzemben
S.15	Szivattyú / ventilátor utánfutás melegvíz üzemben
S.16	Ventilátor utánfutás melegvíz üzemben
S.17	Szivattyú utánfutás melegvíz üzemben
Komfortüzem melegindítás vagy melegvíz üzem actoSTOR-ral (VUW) vagy tároló üzem (VU)	
S.20	Melegvíz igény
S.21	Ventilátor indulás melegvíz üzemben
S.22	Sziv. előkeringtetés melegvíz üzemben
S.23	Gyújtási ciklus melegvíz üzemben
S.24	Égő begyújtás melegvíz üzemben
S.25	Szivattyú / ventilátor utánfutás melegvíz üzemben
S.26	Ventilátor utánfutás melegvíz üzemben
S.27	Szivattyú utánfutás melegvíz üzemben
S.28	Melegvíz égőtiltási idő
Különleges esetek	
S.30	Szobatermosztát (SZT) blokkolja a fűtési üzemet
S.31	Nyári üzemmód aktív vagy nincs hőigény az eBUS szabályozótól
S.32	Várakozási idő ventilátor fordulatszám eltérés miatt
S.34	Fagyvédelmi üzemmód aktív
S.39	“burner off contact“ aktiválódott (pl. berendezés termosztát vagy kondenzvíz szivattyú)
S.40	Komfort biztonsági üzemmód aktív: a termék korlátozott fűtési komforttal működik
S.41	Víznyomás > 2,8 bar
S.42	Az égéstermék-csappantyú visszajelzése blokkolja az égő üzemét (csak ha van VR40 tartozék) vagy a kondenzvíz szivattyú hibás, a fűtési igény blokkolva
S.46	Komfort biztonsági üzemmód láng kialvás kis terhelés

Állapotkód	Jelentés
S.53	A termék a modulációs tiltás / üzem blokkolás funkció várakozási idején belül van vízhiány miatt (az előremenő-visszatérő eltérés túl nagy)
S.54	A termék az üzem blokkolás funkció várakozási idején belül van vízhiány miatt (hőmérséklet-gradiens)
S.57	Komfort biztonsági üzem várakozási idő
S.58	Moduláció korlátozás zajképződés / szél miatt
S.61	Gáztípus ellenőrzés sikertelen: a kódoló ellenállás az áramkörben nem illeszkedik a megadott gázcsoporthoz (lásd még F.92).
S.62	Gáztípus ellenőrzés sikertelen: CO/CO_2-értékek határértéken. Ellenőrizze az égést.
S.63	Gáztípus ellenőrzés sikertelen: az égés minősége a megengedett tartományon kívül van (lásd F.93). Ellenőrizze az égést.
S.76	A berendezésben a nyomás túl alacsony. Pótolja a hiányzó vizet.
S.96	Visszatérő ági érzékelő teszt fut, fűtési igények blokkolva.
S.97	Víznyomás-érzékelő teszt fut, fűtési igények blokkolva.
S.98	Előremenő / visszatérő ági érzékelő teszt fut, fűtési igények blokkolva.

D Hibakódok – áttekintés

Kód	Jelentés	A hiba oka
F.00	Előremenő hőmérséklet érzékelő szakadás	Az NTC-csatlakozó nincs bedugva, vagy laza, a panelen a csatlakozó nem megfelelően van csatlakoztatva, szakadás a kábelkötegben, NTC hiba
F.01	Visszatérő hőmérséklet érzékelő szakadás	Az NTC-csatlakozó nincs bedugva, vagy laza, a panelen a csatlakozó nem megfelelően van csatlakoztatva, szakadás a kábelkötegben, NTC hiba
F.10	Előremenő hőmérséklet érzékelő rövidzárlat	NTC hiba, rövidzárlat a kábelkötegben, a kábel/ház között
F.11	Visszatérő hőmérséklet érzékelő rövidzárlat	NTC hiba, rövidzárlat a kábelkötegben, a kábel/ház között
F.20	Biztonsági lekapcsolás: hőmérséklet korlátozó	A kábelköteg és a termék közötti testkapcsolat nem megfelelő, az előremenő vagy visszatérő NTC hibás (rossz érintkezés), leszikrázás a gyújtókábelnél, a gyújtás csatlakozónál vagy a gyújtó elektródánál
F.22	Biztonsági lekapcsolás: vízhiány	Nincs, vagy túl kevés víz van a termékben, a víznyomás-érzékelő hibás, a szivattyú kábele vagy a víznyomás-érzékelő laza / nincs csatlakoztatva / hibás
F.23	Biztonsági lekapcsolás: a hőmérséklet-eltérés túl nagy	Szivattyú blokkolva, szivattyú teljesítménye nem megfelelő, levegő a termékben, az előremenő és a visszatérő NTC fel van cserélve
F.24	Biztonsági lekapcsolás: a hőmérséklet növekedése túl gyors	Szivattyú blokkolva, szivattyú teljesítménye nem megfelelő, levegő a termékben, a berendezés nyomása túl alacsony, a gravitációs fék blokkolva / nem megfelelően van beépítve
F.25	Biztonsági lekapcsolás: túl magas égéstermék-hőmérséklet	Az opciós égéstermék biztonsági hőmérséklet-korlátozó (STB) csatlakozása szakadt, szakadás a kábelkötegben
F.26	Hiba: a gázarmatúra nem működik	A gázarmatúra-léptetőmotor nincs csatlakoztatva, a többpólusú csatlakozó nem megfelelően csatlakozik a panelhez, szakadás a kábelkötegben, a gázarmatúra léptetőmotor meghibásodott, az elektronika meghibásodott
F.27	Biztonsági lekapcsolás:lángkialvás utáni láng	Nedvesség az elektronikában, az elektronika (lángőr) hibás, a gáz mágnesszelep szivárog

Kód	Jelentés	A hiba oka
F.28	Hiba indításkor: sikertelen gyújtás	A gázmérő hibás vagy a gáznyomás-érzékelő kioldott, a gáz levegős, a gáz nyomása túl alacsony, a termikus elzáró berendezés (TAE) kioldott, a kondenzvíz útja eldugult, nem megfelelő gázfúvóka, nem megfelelő pótalkatrész gázarmatúra, gázarmatúra hiba, a panelen a csatlakozó nem megfelelően csatlakozik, szakadás a kábelkötegben, a gyújtóberendezés (gyújtótrafó, gyújtókábel, gyújtás csatlakozó, gyújtó elektróda) hibás, szakadás az ionizáló áramában (kábel, elektróda), a termék földelése hibás, az elektronika hibás
F.29	Kiesés üzem közben: sikertelen ismételt gyújtás	Gázellátás időszakosan megszakadt, égéstermék-visszaáramlás, a kondenzvíz útja eldugult, a termék földelése hibás, a gyújtótrafó nem gyújt
F.32	Ventilátor hiba	A csatlakozó a ventilátoron nincs megfelelően csatlakoztatva, a panelen a csatlakozó nincs megfelelően csatlakoztatva, szakadás a kábelkötegben, a ventilátor blokkolva, a Hall-érzékelő hibás,az elektronika hibás
F.49	eBUS hiba	Rövidzárlat az eBUS-ban, eBUS túlterhelés vagy két különböző polaritású feszültségellátás az eBUS-on
F.61	Gázarmatúra vezérlés hiba	– Rövidzárlat/testzárlat a gázarmatúra kábelkötegében – Gázarmatúra hibás (a tekercsek testzárlata) – Az elektronika hibás
F.62	Gázarmatúra lekapcsolási késleltetés hiba	– a gázarmatúra késleltetett lekapcsolása – a lángjel késleltetett kialvása – A gázarmatúra tömítetlen – Az elektronika hibás
F.63	EEPROM hiba	Az elektronika hibás
F.64	Elektronika / NTC hiba	Előremenő- vagy visszatérő NTC hiba, az elektronika hibás
F.65	Panelhőmérséklet hiba	Az elektronika külső hatás miatt túl meleg, az elektronika hibás
F.67	Elektronika /lángfelism. hiba	Elfogadhatatlan lángjel, az elektronika hibás
F.68	Instabil lángjel hiba	Levegő a gázban, gázáramlási nyomás túl kicsi, rossz légfelesleg-tényező, eltömődött a kondenzvíz útja, nem megfelelő gázfúvóka, megszakadt az ionizációs áram (kábel, elektróda), égéstermék visszaáramlás, kondenzvíz út
F.70	Érvénytelen készülékjelzés (DSN)	Pótalkatrészeset: a kijelzőt és a panelt egyidejűleg cserélje ki, és állítsa be újra a készülékjelzést
F.71	Előremenő hőmérséklet érzékelő hiba	Az előremenő hőmérséklet érzékelő állandó értéket jelez: – Az előremenő hőmérséklet érzékelő nem fekszik fel megfelelően az előremenő csövön – Az előremenő hőmérséklet érzékelő meghibásodott
F.72	Előremenő és/vagy visszatérő hőmérséklet érzékelő hiba	Előremenő/visszatérő NTC hőmérséklet-különbség túl nagy → Előremenő és/vagy visszatérő hőmérséklet érzékelő meghibásodott
F.73	A víznyomás-érzékelő jele nem a megfelelő tartományban van (túl alacsony)	Víznyomás-érzékelő szakadás/rövidzárlat, szakadás a testnél/testzárlat a víznyomás-érzékelő vezetékében vagy a víznyomás-érzékelő hibás
F.74	A víznyomás-érzékelő jele nem a megfelelő tartományban van (túl magas)	A víznyomás-érzékelő és az 5 V/24 V között rövidzárlat van vagy víznyomás-érzékelő belső hiba
F.75	Hiba: nem érzékelhető nyomásugrás a szivattyú indításakor	A víznyomás-érzékelő vagy/és a szivattyú hibás, levegő a fűtési rendszerben, túl kevés a víz a termékben; ellenőrizze a beállítható megkerülő vezetéket, csatlakoztasson külső tágulási tartályt a visszatérő ágba
F.76	A primer hőcserélő túlmelegedés elleni védelme kioldott	Hibás kábel vagy kábelcsatlakozó vagy olvadóbiztosíték a primer hőcserélőben vagy a primer hőcserélő hibás
F.77	Füstgázcsappantyú/kondenzvíz szivattyú hiba	Nincs jel a füstgázcsappantyútól vagy a kondenzvíz szivattyú hibás
F.78	Melegvíz kifolyásérzékelő szakadás a külső szabályozónál	Csak UK: csatlakozik a link box, de nincs megnyomva a melegvíz NTC
F.83	Előremenő és/vagy visszatérő hőmérséklet érzékelő hőmérséklet-változás hiba	Az égő indításakor a rendszer nem érzékel hőmérséklet-változást vagy túl kis hőmérséklet-változást érzékel az előremenő vagy a visszatérő hőmérséklet érzékelőnél. – Túl kevés víz a termékben – Előremenő és/vagy visszatérő hőmérséklet érzékelő nem fekszik fel megfelelően a csövön

Kód	Jelentés	A hiba oka
F.84	Hiba:előremenő / visszatérő hőmérséklet érzékelő hőmérséklet különbség elfogadhatatlan	Az előremenő és visszatérő hőmérséklet érzékelők elfogadhatatlan értékeket jeleznek. – Az előremenő és visszatérő hőmérséklet érzékelők ki vannak cserélve – Az előremenő és visszatérő hőmérséklet érzékelők nem megfelelően vannak felszerelve
F.85	Hiba: rosszul felszerelt előremenő vagy visszatérő hőmérséklet érzékelők	Az előremenő és/vagy visszatérő hőmérséklet érzékelők ugyanazon / rossz csőre vannak felszerelve
Kommunikációs hiba	Nincs kommunikáció a panellel	Kommunikációs hiba a kijelző és a panel között az elektronika dobozában

E Elektromos bekötési rajz VU

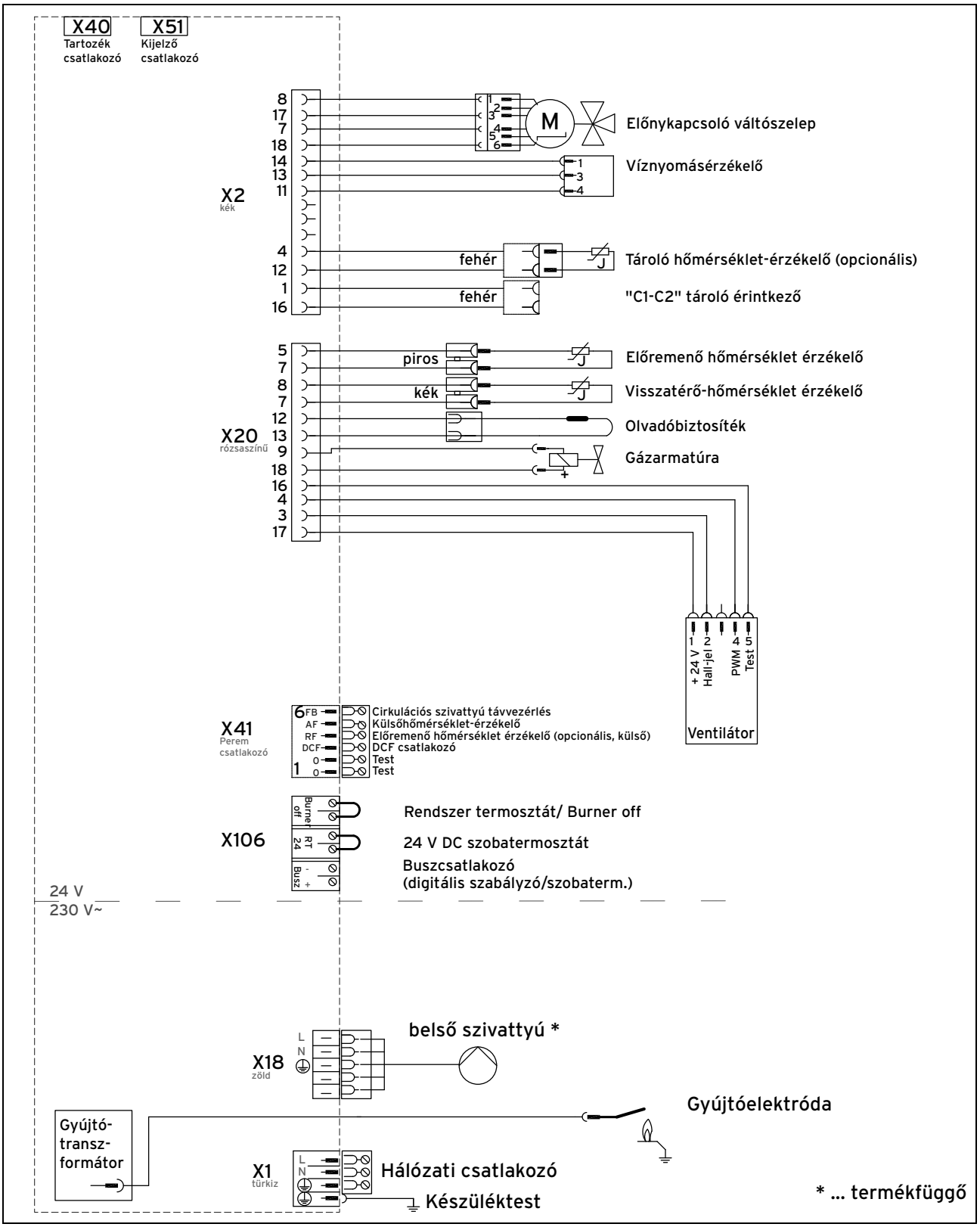

F Elektromos bekötési rajz VUW

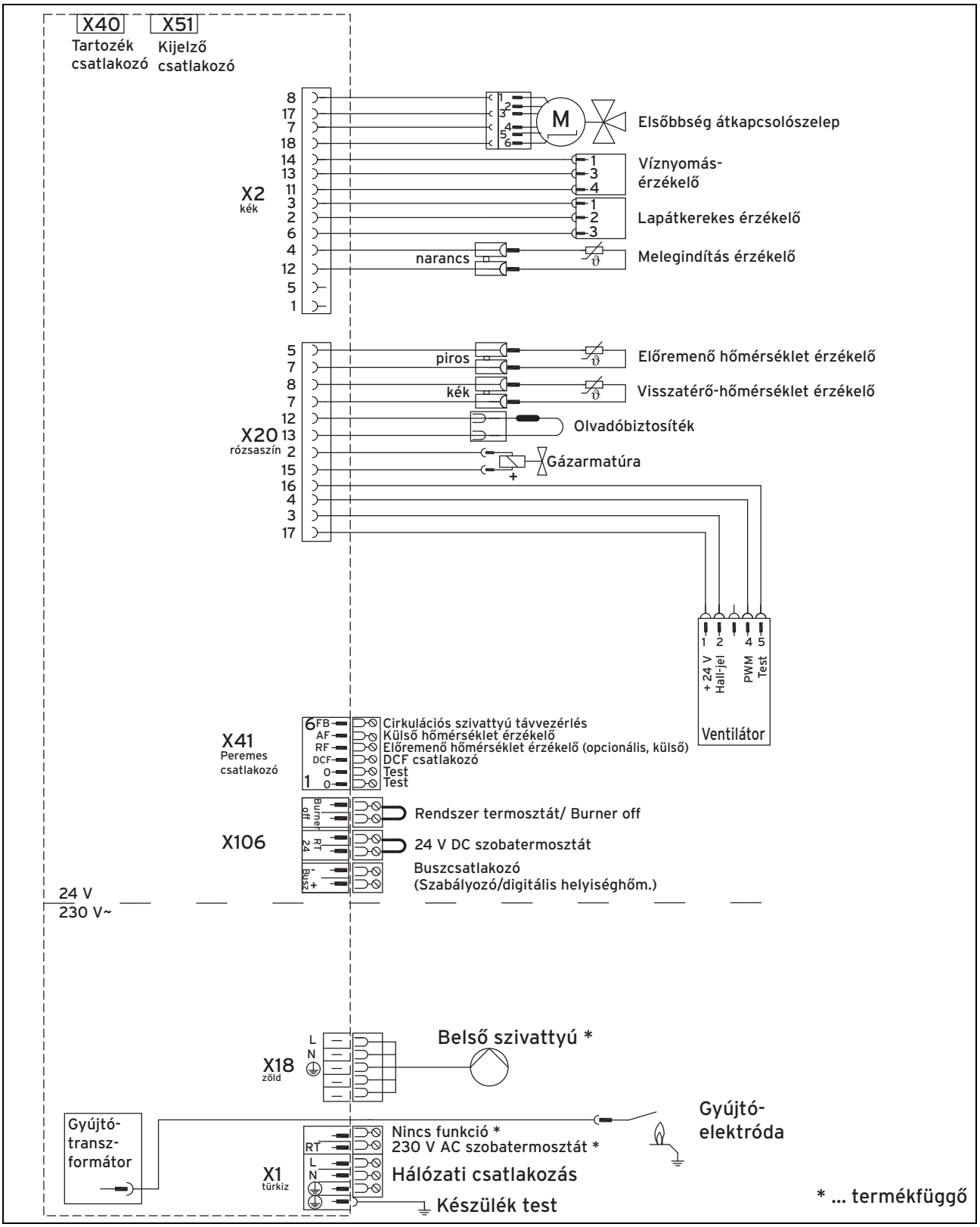

G Műszaki adatok

Műszaki adatok – teljesítmény/terhelés G20

	VU INT II 146/5-3	VU INT II 246/5-3	VUW INT II 236/5-3	VUW INT II 286/5-3
Névleges hőteljesítmény tartomány (P) 50/30 °C-nál	5,7 … 14,9 kW	6,9 … 25,5 kW	5,7 … 19,7 kW	6,9 … 25,5 kW
Névleges hőteljesítmény tartomány (P) 80/60 °C-nál	5,2 … 14,0 kW	6,2 … 24,0 kW	5,2 … 18,5 kW	6,2 … 24,0 kW
Legnagyobb hőteljesítmény melegvízkészítésnél	16,0 kW	28,0 kW	23,0 kW	28,0 kW
Legnagyobb hőterhelés melegvízkészítésnél	16,3 kW	28,6 kW	23,5 kW	28,6 kW
Legnagyobb fűtésoldali hőterhelés	14,3 kW	24,5 kW	18,9 kW	24,5 kW
Legkisebb hőterhelés	5,5 kW	6,6 kW	5,5 kW	6,6 kW
Fűtés beállítási tartomány	5 … 14 kW	6 … 24 kW	5 … 19 kW	6 … 24 kW

Műszaki adatok – teljesítmény/terhelés G25.1

	VU INT II 146/5-3	VU INT II 246/5-3	VUW INT II 236/5-3	VUW INT II 286/5-3
Névleges hőteljesítmény tartomány (P) 50/30 °C-nál	5,7 … 14,9 kW	6,9 … 25,5 kW	5,7 … 19,7 kW	6,9 … 25,5 kW
Névleges hőteljesítmény tartomány (P) 80/60 °C-nál	5,2 … 14,0 kW	6,2 … 24,0 kW	5,2 … 18,5 kW	6,2 … 24,0 kW
Legnagyobb hőteljesítmény melegvízkészítésnél	16,0 kW	28,0 kW	23,0 kW	28,0 kW
Legnagyobb hőterhelés melegvízkészítésnél	16,3 kW	28,6 kW	23,5 kW	28,6 kW
Legnagyobb fűtésoldali hőterhelés	14,3 kW	24,5 kW	18,9 kW	24,5 kW
Legkisebb hőterhelés	5,5 kW	6,6 kW	5,5 kW	6,6 kW

Műszaki adatok – teljesítmény/terhelés G31

	VU INT II 146/5-3	VU INT II 246/5-3	VUW INT II 236/5-3	VUW INT II 286/5-3
Névleges hőteljesítmény tartomány (P) 50/30 °C-nál	8,0 … 14,9 kW	9,0 … 25,5 kW	8,0 … 19,7 kW	9,0 … 25,5 kW
Névleges hőteljesítmény tartomány (P) 80/60 °C-nál	7,2 … 14,0 kW	8,2 … 24,0 kW	7,2 … 18,5 kW	8,2 … 24,0 kW
Legnagyobb hőteljesítmény melegvízkészítésnél	16,0 kW	28,0 kW	23,0 kW	28,0 kW
Legnagyobb hőterhelés melegvízkészítésnél	16,3 kW	28,6 kW	23,5 kW	28,6 kW
Legnagyobb fűtésoldali hőterhelés	14,3 kW	24,5 kW	18,9 kW	24,5 kW
Legkisebb hőterhelés	7,7 kW	8,7 kW	7,7 kW	8,7 kW

Műszaki adatok – fűtés

	VU INT II 146/5-3	VU INT II 246/5-3	VUW INT II 236/5-3	VUW INT II 286/5-3
Maximális előremenő hőmérséklet	85 °C	85 °C	85 °C	85 °C
Max. előremenő hőmérséklet beállítási tartomány (gyári beállítás: 75 °C)	30 … 80 °C	30 … 80 °C	30 … 80 °C	30 … 80 °C
Megengedett teljes túlnyomás	0,3 MPa (3 bar)	0,3 MPa (3 bar)	0,3 MPa (3 bar)	0,3 MPa (3 bar)

	VU INT II 146/5-3	VU INT II 246/5-3	VUW INT II 236/5-3	VUW INT II 286/5-3
Keringtetett vízmennyiség (ΔT= 20 K-re vonatkoztatva)	602 l/h	1 032 l/h	796 l/h	1 032 l/h
Kondenzvíz mennyiség kb. (pH-érték 3,5 … 4,0) 50/30 °C fűtési üzemnél	1,4 l/h	2,5 l/h	1,9 l/h	2,5 l/h
Szivattyú maradék szállítási magasság (névleges keringtetett vízmennyiség esetén)	0,025 MPa (0,25 bar)	0,025 MPa (0,25 bar)	0,025 MPa (0,25 bar)	0,025 MPa (0,25 bar)

Műszaki adatok – melegvíz üzem

	VUW INT II 236/5-3	VUW INT II 286/5-3
Legkisebb vízmennyiség	2,0 l/min	2,0 l/min
Vízmennyiség (ΔT = 30 K esetén)	11,0 l/min	13,4 l/min
Megengedett túlnyomás	1,0 MPa (10 bar)	1,0 MPa (10 bar)
Legkisebb hálózati nyomás	0,035 MPa (0,35 bar)	0,035 MPa (0,35 bar)
Kifolyó melegvíz hőmérséklet-tartomány	35 … 65 °C	35 … 65 °C

Műszaki adatok – általános információk

	VU INT II 146/5-3	VU INT II 246/5-3	VUW INT II 236/5-3	VUW INT II 286/5-3
Rendeltetési ország (jelölés ISO 3166 szerint)	CZ (Csehország), HU (Magyarország), RO (Románia), SK (Szlovákia)	CZ (Csehország), HU (Magyarország), RO (Románia), SK (Szlovákia)	CZ (Csehország), HU (Magyarország), RO (Románia), SK (Szlovákia)	CZ (Csehország), HU (Magyarország), RO (Románia), SK (Szlovákia)
Jóváhagyott készülékkategóriák	II_{2HS3P}	II_{2HS3P}	II_{2HS3P}	II_{2HS3P}
Készülékoldali gázcsatlakozó	15 mm	15 mm	15 mm	15 mm
Készülékoldali előremenő/visszatérő fűtéscsatlakozók	22 mm	22 mm	22 mm	22 mm
Készülékoldali hideg- és melegvíz csatlakozás			G 3/4 coll	G 3/4 coll
Biztonsági szelep csatlakozócső (min.)	15 mm	15 mm	15 mm	15 mm
Levegő-/égéstermék vezeték csatlakozó	60/100 mm	60/100 mm	60/100 mm	60/100 mm
Kondenzvíz elvezető vezeték (min.)	19 mm	19 mm	19 mm	19 mm
G20 földgáz gáznyomás	2,5 kPa	2,5 kPa	2,5 kPa	2,5 kPa
G25.1 földgáz gáznyomás	2,5 kPa (25 mbar)	2,5 kPa (25 mbar)	2,5 kPa (25 mbar)	2,5 kPa (25 mbar)
G31 propángáz gáznyomás	3,0 kPa (30 mbar)	3,0 kPa (30 mbar)	3,0 kPa (30 mbar)	3,0 kPa (30 mbar)

	VU INT II 146/5-3	VU INT II 246/5-3	VUW INT II 236/5-3	VUW INT II 286/5-3
Gázfogyasztás 15 °C hőmérsékleten és 1013 mbar nyomáson (adott esetben melegvíz-készítésre vonatkoztatva), G20	1,7 m³/h	3,0 m³/h	2,5 m³/h	3,0 m³/h
Csatlakozási érték 15 °C hőmérsékletnél és 1013 mbar nyomásnál (adott esetben melegvíz készítésre vonatkoztatva), G25.1	1,7 m³/h	2,6 m³/h	3,2 m³/h	3,7 m³/h
Gázfogyasztás 15 °C hőmérsékleten és 1013 mbar nyomáson (adott esetben melegvíz-készítésre vonatkoztatva), G31	1,3 kg/h	2,2 kg/h	1,8 kg/h	2,2 kg/h
Min. égéstermék tömegáram (G20)	2,47 g/s	2,96 g/s	2,47 g/s	2,96 g/s
Min. égéstermék tömegáram (G25.1)	1,44 g/s	2,47 g/s	2,78 g/s	1,80 g/s
Min. égéstermék tömegáram (G31)	3,49 g/s	3,94 g/s	3,49 g/s	3,94 g/s
Max. égéstermék tömegáram	7,4 g/s	13,0 g/s	10,6 g/s	13,0 g/s
Min. égéstermék hőmérséklet	40 °C	40 °C	40 °C	40 °C
Max. égéstermék hőmérséklet	70 °C	74 °C	70 °C	74 °C
Engedélyezett égéstermék-elvezetések	C13, C33, C43, C53, C83, C93, B33, B33P, B53, B53P	C13, C33, C43, C53, C83, C93, B33, B33P, B53, B53P	C13, C33, C43, C53, C83, C93, B33, B33P, B53, B53P	C13, C33, C43, C53, C83, C93, B33, B33P, B53, B53P
30% hatásfok	108 %	108 %	108 %	108 %
NOx-osztály	5	5	5	5
Készülék méret, szélesség	440 mm	440 mm	440 mm	440 mm
Készülék méret, magasság	720 mm	720 mm	720 mm	720 mm
Készülék méret, mélység	338 mm	338 mm	338 mm	338 mm
Nettó tömeg kb.	32 kg	32 kg	33,4 kg	34,7 kg

Műszaki adatok – elektromos berendezések

	VU INT II 146/5-3	VU INT II 246/5-3	VUW INT II 236/5-3	VUW INT II 286/5-3
Elektromos csatlakoztatás	230 V / 50 Hz	230 V / 50 Hz	230 V / 50 Hz	230 V / 50 Hz
Megengedett csatlakozási feszültség	190 … 253 V	190 … 253 V	190 … 253 V	190 … 253 V
Beépített biztosíték (lassú)	2 A	2 A	2 A	2 A
Min. elektromos teljesítményfelvétel	35 W	35 W	35 W	35 W
Max. elektromos teljesítményfelvétel	70 W	80 W	70 W	80 W
Elektromos teljesítményfelvétel standby módban	< 2 W	< 2 W	< 2 W	< 2 W
Védettség	IP X4 D	IP X4 D	IP X4 D	IP X4 D
Ellenőrző jel/regisztrációs szám.	CE-0085CM0321	CE-0085CM0321	CE-0085CM0321	CE-0085CM0321

Címszójegyzék

A
Adattábla ... 9
Á
Állapotkódok ... 19, 38
Áramellátás ... 17
Ártalmatlanítás
  Csomagolás ... 33
  Termék ... 33
B
befejezés
  Javítás ... 33
Biztonsági berendezés ... 5
C
CE-jelölés ... 8
Cikkszám ... 9
CO_2-tartalom
  beállítás ... 23
  ellenőrzése ... 23
Csatlakozó méretek ... 11
csere
  Égő ... 30
  Gázarmatúra ... 31
  Hőcserélő ... 31
  Kijelző ... 32
  Panel ... 32
  Tágulási tartály ... 32
  Ventilátor ... 31
Csomagolás
  ártalmatlanítás ... 33
D
Diagnosztikai kódok ... 34
  lehívás ... 24
E
Ellenőrzési munkák ... 37
  befejezés ... 30
  elvégzése ... 27
Ellenőrző programok
  használata ... 19
Előírások ... 6
előkészítése
  Javítás ... 30
Előremenő hőmérséklet, maximális
  beállítás ... 25
Elülső burkolat
  szerelése ... 12
É
Égéstermék elvezetés ... 4
Égő
  csere ... 30
  ellenőrzése ... 28
Égőtiltási idő
  beállítás ... 25
Égőtiltási idő, visszamaradó
  Visszaállítás ... 25
Élő monitoring
  lehívás ... 19
F
Fagykár
  elkerülés ... 5
Felállítási hely ... 5
feltöltés
  Fűtőrendszer ... 21
Frisslevegő ... 5
Frisslevegő bevezetés ... 5
Fűtés előremenő ... 15
Fűtés visszatérő ... 15
Fűtési részterhelés
  beállítás ... 24
Fűtőrendszer
  feltöltés ... 21
  légtelenítés ... 21
Fűtővíz
  előkészítése ... 20
G
Gáz átállítás ... 22
Gázarmatúra
  csere ... 31
Gázbeállítás ... 22
Gázcsatlakozó ... 14
Gázszag ... 4
Gyorslégtelenítő ... 21
H
Hálózati csatlakozók ... 17
használata
  Ellenőrző programok ... 19
Hiba szimbólum ... 19
Hibajegyzék
  Törlés ... 30
Hibakódok ... 39
  leolvasás ... 30
Hibatároló
  lekérdezése ... 30
  Visszaállítás ... 30
Hideg-víz csatlakozás ... 15
Hőcserélő
  csere ... 31
  tisztítása ... 28
I
Ivóvíz-utánamelegítés
  napkollektoros ... 26
J
Javítás
  befejezés ... 33
  előkészítése ... 30
K
Karbantartási időköz
  beállítás ... 25
Karbantartási munkák ... 37
  befejezés ... 30
  elvégzése ... 27
Készülékméretek ... 11
Kezelési koncepció ... 18
Kijelző
  csere ... 32
kiszerelés
  Termo-kompaktmodul ... 27
Komfort biztonsági üzem ... 30
Kondenzátumszifon
  feltöltés ... 22
  tisztítása ... 29

Kondenzvíz elvezető vezeték ... 15
Korrózió ... 5
L
Lefolyócső, biztonsági szelep ... 15
Légfelesleg-tényező beállítás ... 23
légtelenítés
Fűtőrendszer ... 21
lehívás
Élő monitoring ... 19
leolvasás
Hibakódok ... 30
Leolvasási és beállítási lehetőségek
Áttekintés ... 19
Levegő / égéstermék elvezető vezetékek
Készülék csatlakozócsonk ⌀ 60/100 mm, toldással, szerelés ... 16
Készülék csatlakozócsonk ⌀ 80/125 mm, szerelés ... 16
Készülék csatlakozócsonk csere ... 16
Készülék csatlakozócsonk leszerelés ... 16
szerelés és csatlakoztatás ... 16
Levegő-/égéstermék elvezető vezeték készülék csatlakozócsonk ... 16
Levegő-/égéstermék elvezető vezeték készülék csatlakozócsonk ⌀ 60/100 mm, toldással ... 16
Levegő-/égéstermék elvezető vezeték készülék csatlakozócsonk ⌀ 80/125 mm ... 16
M
Maradék szállítási magasság, szivattyú ... 26
Melegvíz csatlakozás ... 15
Melegvíz-hőmérséklet
Forrázásveszély ... 5
Minimális távolságok ... 11
N
Nyomásmérő ... 9–10
O
Oldalsó rész
leszerelése ... 13
szerelése ... 13
P
Panel
csere ... 32
Pótalkatrészek ... 27
S
szabályozó
Bekötés ... 18
Szakember szint
lehívás ... 19
Szállítási terjedelem ... 10
Szereléshez szükséges szabad helyek ... 11
Szériaszám ... 9
Szerszám ... 5
Szervizjelentés ... 30
Szervizparter ... 30
Szivattyú utánafutási idő
beállítás ... 24
Szivattyú üzemmód
beállítás ... 24
Szivattyúteljesítmény
beállítás ... 26
Szűrő, hideg-víz bemenet
tisztítása ... 29
T
Tágulási tartály
csere ... 32
Tágulási tartály előnyomás
ellenőrzése ... 30
Termék
ártalmatlanítás ... 33
átadás az üzemeltetőnek ... 27
bekapcsolás ... 19
felakasztás ... 12
kiürítés ... 29
üzemen kívül helyezés ... 33
Termo-kompaktmodul
beszerelés ... 29
kiszerelés ... 27
Töltőnyomás
leolvasás ... 21
Túlfolyószelep
beállítás ... 26
Ü
Üzemen kívül helyezés ... 33
V
Vázlat ... 5
Ventilátor
csere ... 31
Visszatérő hőmérséklet szabályozás
beállítás ... 25

0020152351_00 ▮ 21.08.2013

Vaillant Saunier Duval Kft.
1117 Budapest ▮ Hunyadi János út. 1.
Tel 1 464 78 00 ▮ Telefax 1 464 78 01
vaillant@vaillant.hu ▮ www.vaillant.hu

© Ezek az útmutatók, vagy ezek részei szerzői jogi védelem alatt állnak, és kizárólag a gyártó írásos beleegyezésével sokszorosíthatók, illetve terjeszthetők.