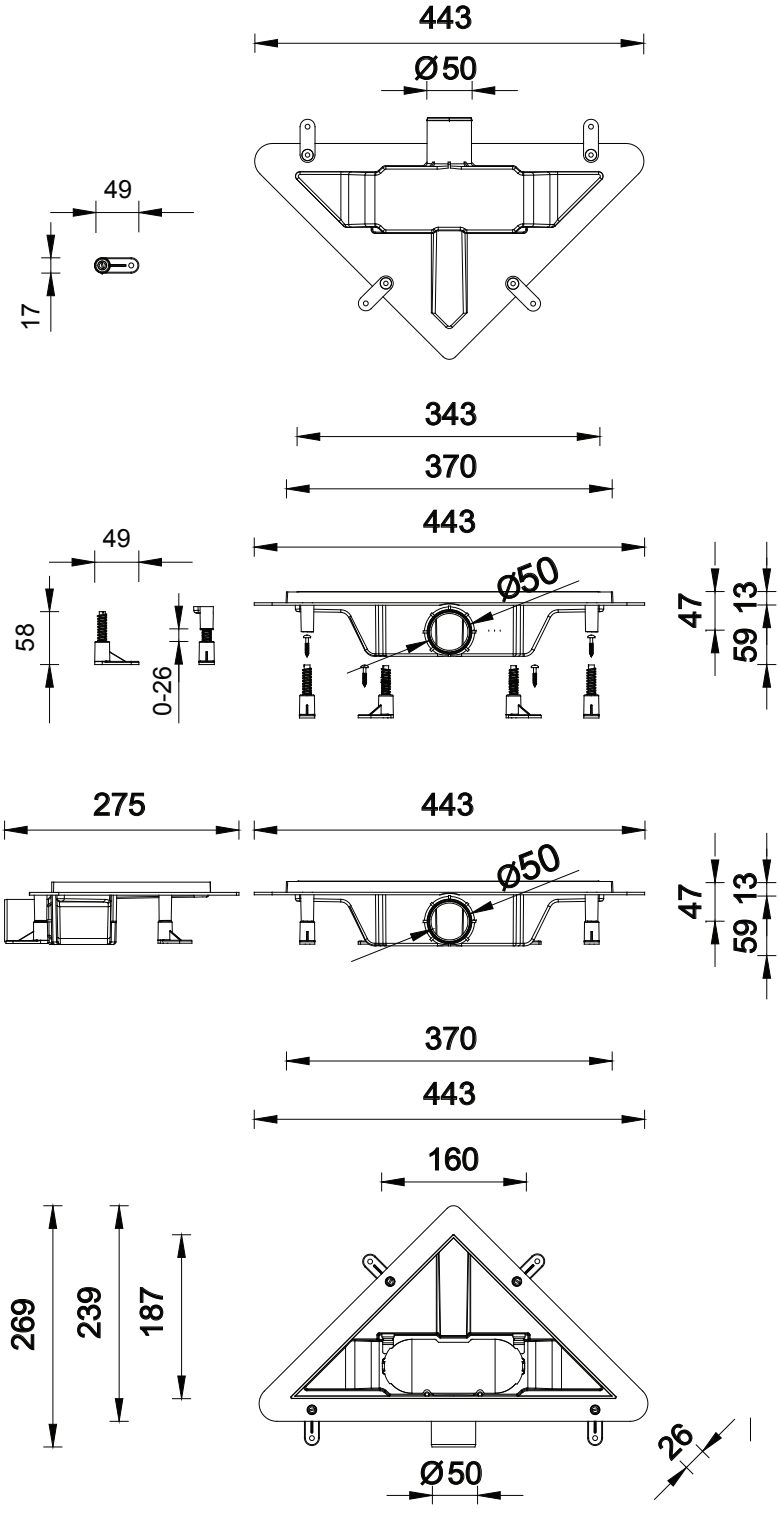
443
Ø50
49
17
343
370
443
49
Ø50
58
0-26
47
13
59
275
443
Ø50
47
13
59
370
443
160
269
239
187
26
Ø50