SZABADON ÁLLÓ KÁDAK 2018

RIHO

Pure beauty

SZABADON ÁLLÓ AKRIL KÁDAK

ÚJ FÜRDŐSZOBÁJÁBAN MOST SZABADON MEGVÁLASZTHATJA A LEGJOBB ELRENDEZÉST.

Minőségi, design akrilkádjaink – akár az ablakhoz, akár a helyiség közepére kerülnek – a fürdést teljesen új, jóleső, ellazító élménnyé varázsolják. A hibátlan kidolgozás és a minőségi anyagok – ráadásul mindez egy felülmúlhatatlan ár-érték arány mellett – kádjainkat bármely fürdőszoba leglátványosabb elemévé teszik. Változtassa át fürdőszobáját a jó közérzet és a pihenés oázisává!

Szabadon álló, design fürdőkádak anyagában színezett, magas minőségű, szaniterakrilból (ADMIRE, DUA, INSPIRE: szabadon álló, az ADORE pedig fal mellett álló változat).

Üvegszál erősítésű, duplafalú szerkezet az optimális hőszigetelés érdekében.

Betéttel megerősített oldalak és kádfenék az extra stabilitás érdekében.

Stabil, pontos beépítést megkönnyítő rozsdamentes acél (304) váz állítható magasságú, menetes lábakkal.

A fürdőkád valamennyi vezetéke integrált (nincsenek látható csövek stb.).

Beépített le- és túlfolyó garnitúra krómozott pop-up leeresztő szeleppel (PUSH Open technológia).

Középen elhelyezett lefolyó.

Az időálló design a hosszantartó élmény garanciája.

ADMIRE

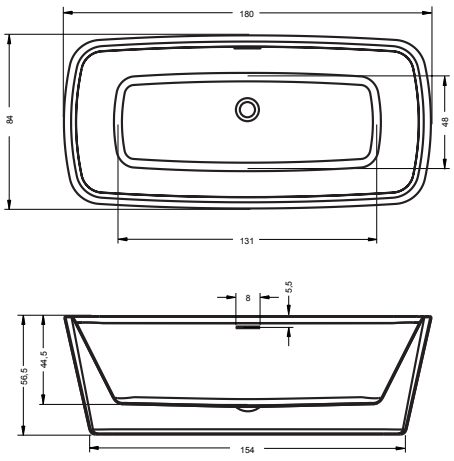

Alapfelszereltség a gyári kádláb valamint a le- és túlfolyó.

Termékkód	Megnevezés	Méret	Ár
BD03	ADMIRE	180 x 84 cm	**476.700,-**

RIHO MAGYARORSZÁG KFT.
1117 BUDAPEST, BUDAFOKI ÚT 60.

Tel.: +36 1 696 1102
E-mail: iroda@riho.hu
Web: WWW.RIHO.HU

RIHO
Pure beauty

Teljes kínálatunkat keresse aktuális RIHO WELLNESS generál katalógusunkban.

Nyomdai kiadványokban szereplő műszaki paraméterek és árak változtatásának jogát fenntartjuk, nyomdai hibákért felelősséget nem vállalunk. A feltűntetett árak bruttó kiskereskedelmi árak HUF-ban megadva, 27%-os ÁFÁ-val kalkulálva. A prospektusban található képek csak illusztrációk a valóságban a termékek eltérőek lehetnek!