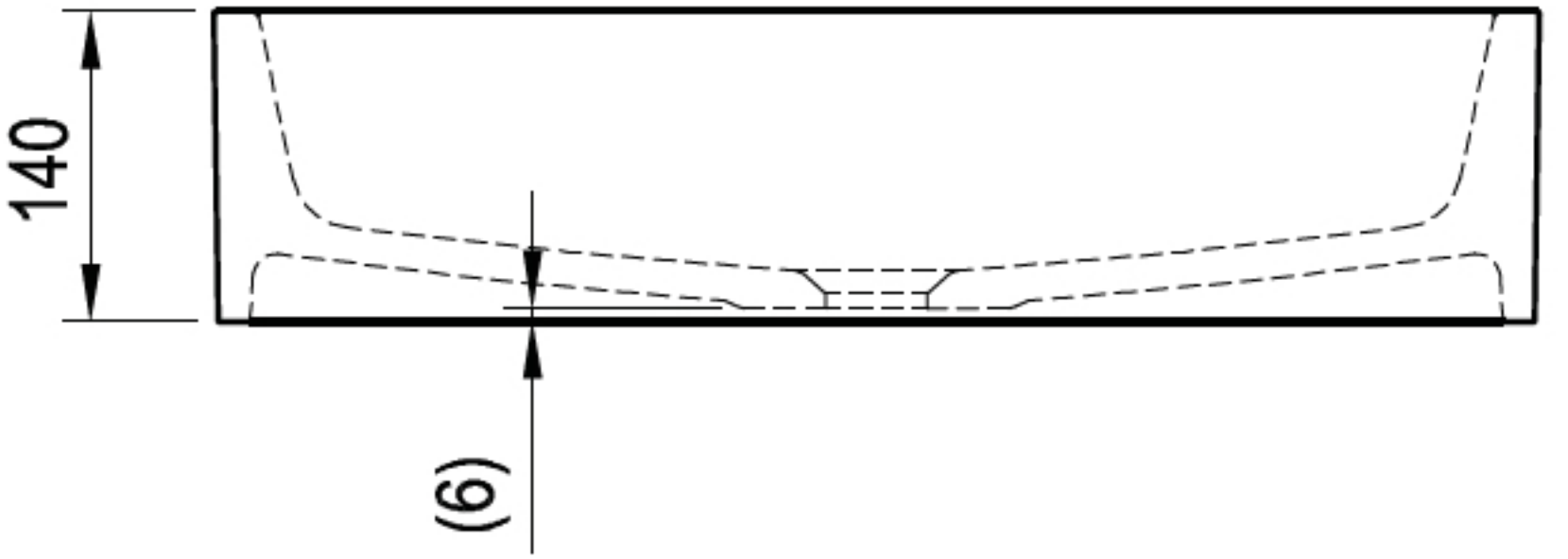
140
(6)

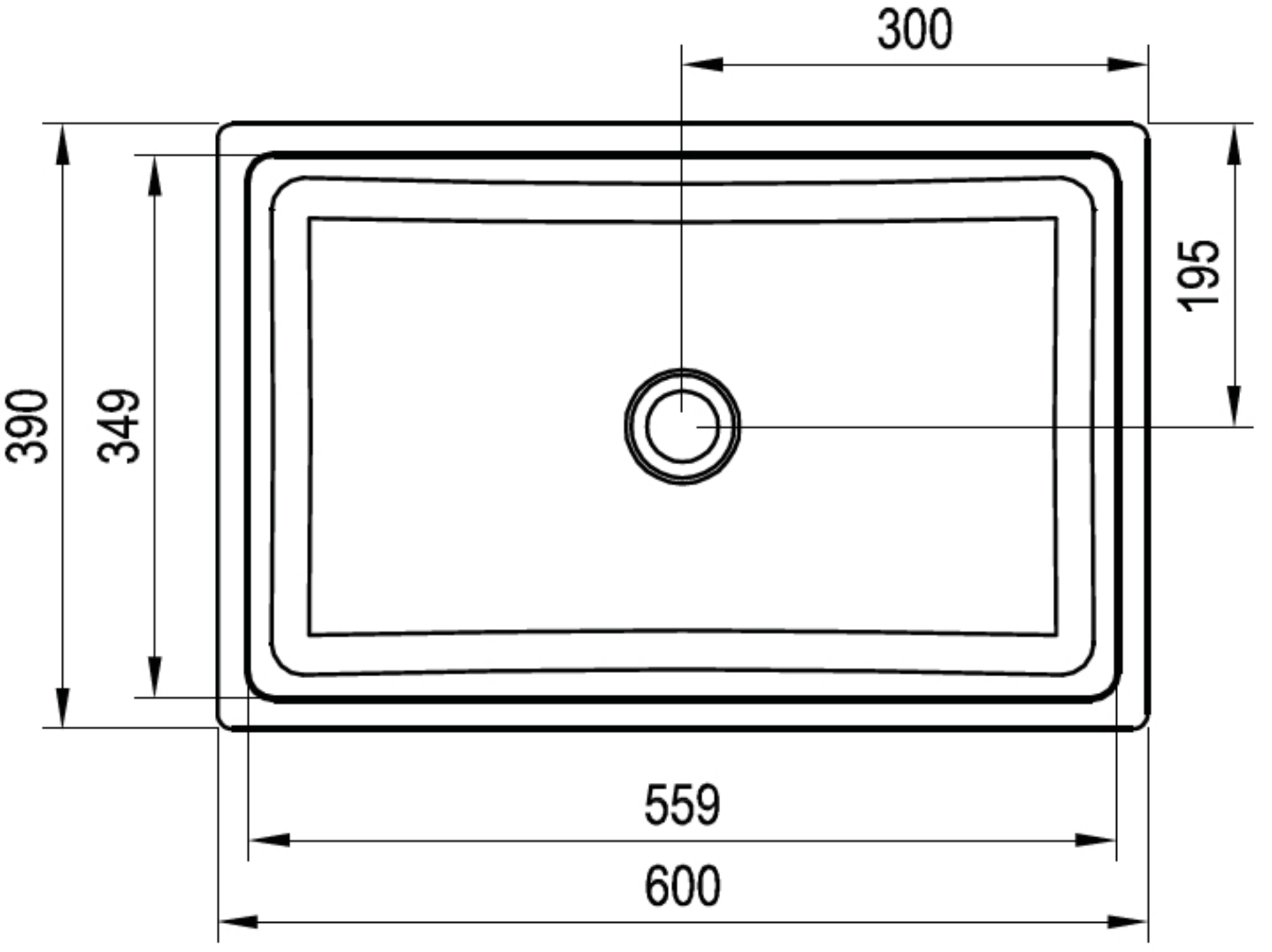
300
195
390
349
559
600