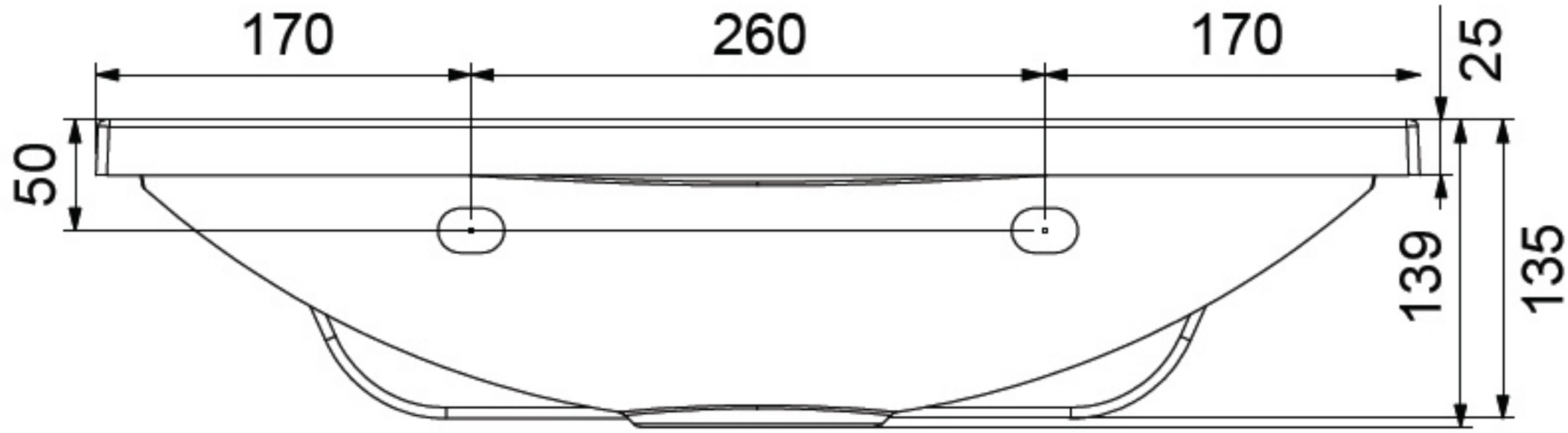
170
260
170
25
50
139
135

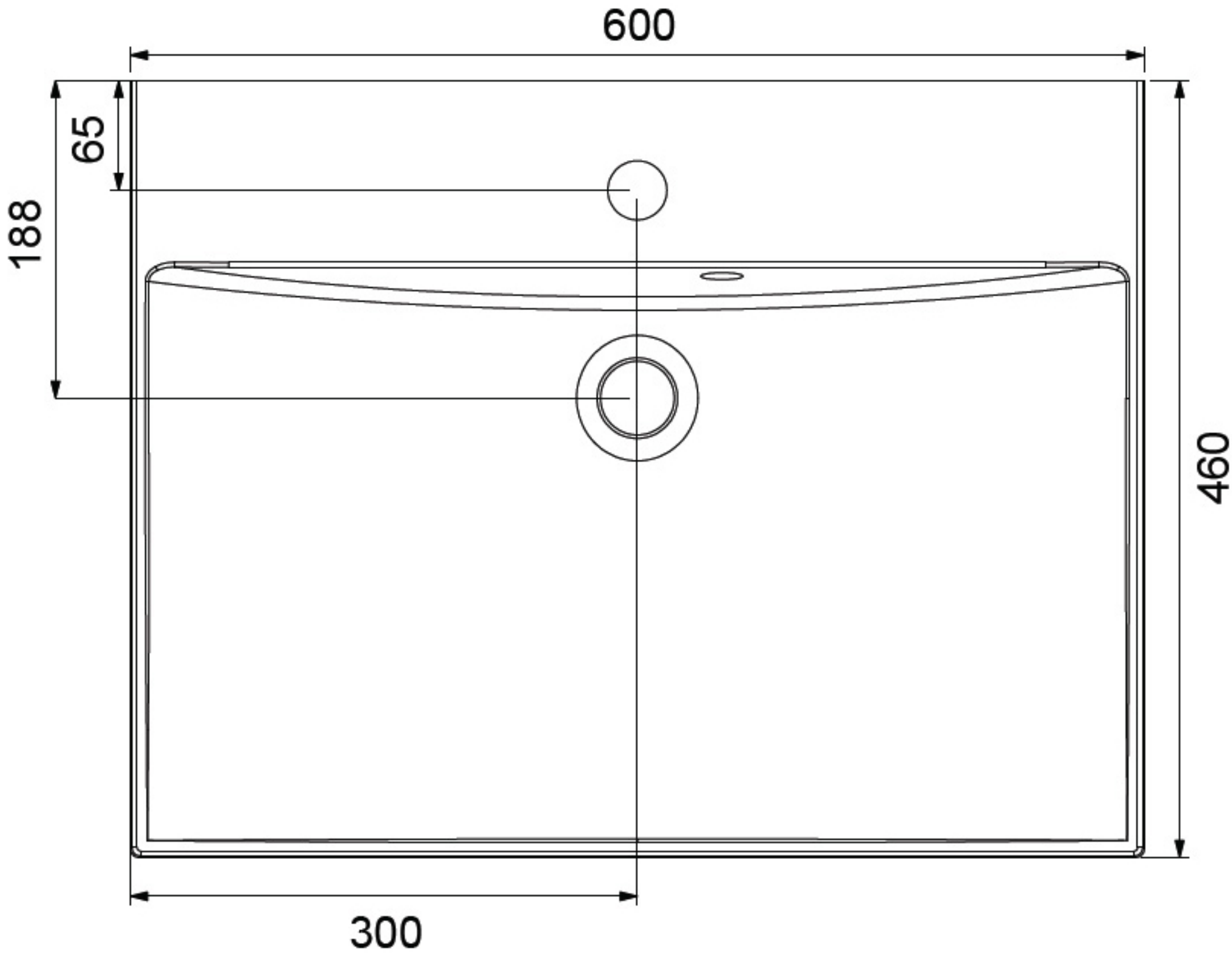
600
65
188
460
300