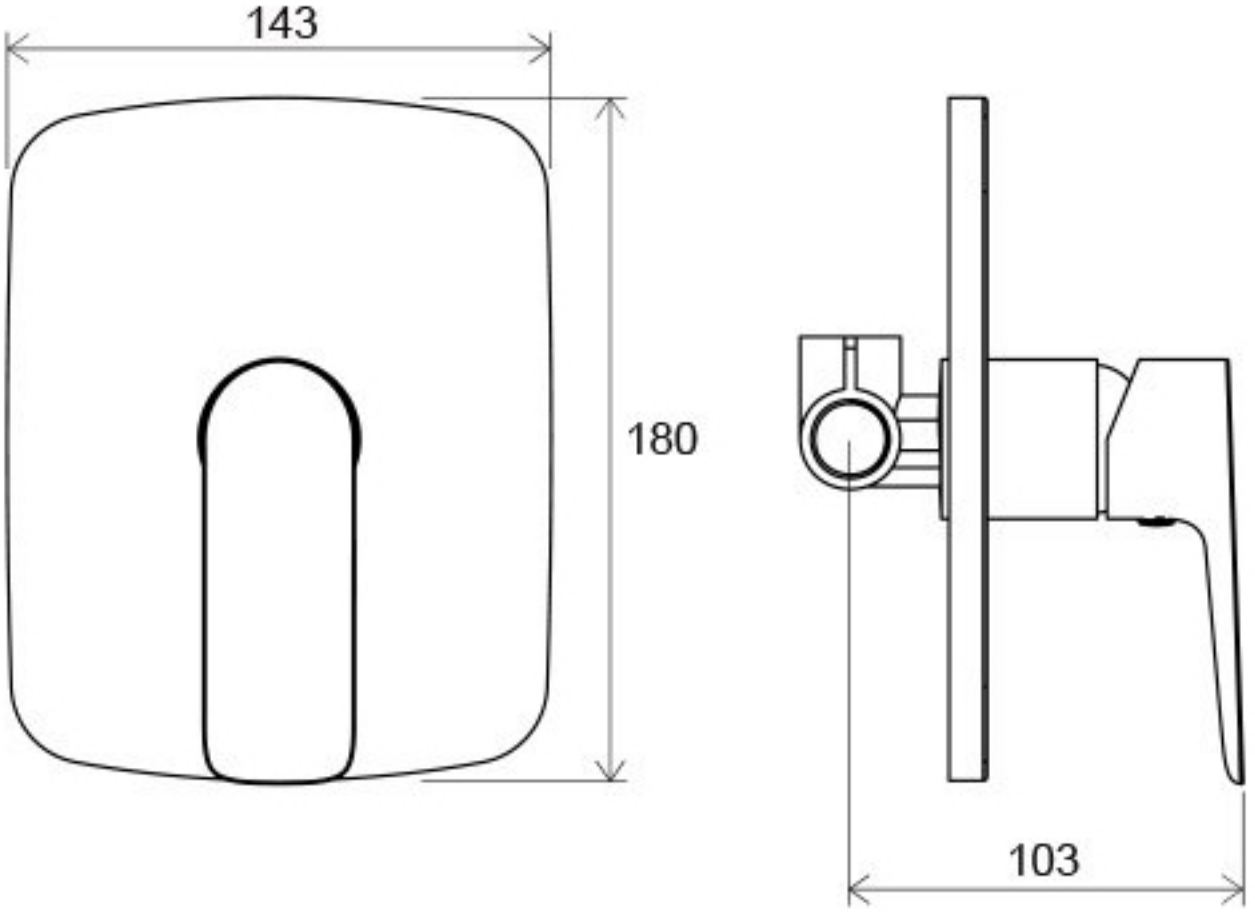
143
180
103